OKUNACAK EN BÜYÜK KİTAP

İNSANDIR

TARİHTE VE GÜNÜMÜZDE ALEVİLİK

R. YÜRÜKOĞLU

3.BASIM

Birinci Basım: Şubat 1990
İkinci Basım: Mart 1990
Üçüncü Genişletilmiş Basım: Mart 1992

Dizgi ve Ofset Hazırlık: Alev Yayınevi
Baskı: Yön Matbaacılık Ltd. Şti, Cilt: Emek Mücellithanesi

R.Yürükoğlu

OKUNACAK EN BÜYÜK KİTAP
İNSANDIR

TARİHTE VE GÜNÜMÜZDE ALEVİLİK

Alev Yayınları

Kapak: Canan Başer - Rukiye Koç
Kapak Fotoğrafı: Genç şairlerimizden Bektaş Yosun'un annesidir. Yozgat'ın Sorgun ilçesi Bahadın kasabasındandır. 66 yaşında ve 6 çocuk annesidir.

İÇİNDEKİLER

Üçüncü basıma önsöz 9
Birinci basıma önsöz 13

I. İslamlığın Doğuşu, İlk Dönemi ve Devletler 25
I.I İslamın kökleri ve ilk işlevi 25
İslam öncesi Mekke toplumu / İslamın ve ilk İslam devletinin doğuşu
I.II Arap İslam devletleri 38
Dört halife dönemi / Emeviler / Abbasiler
I.III İran'da İslam 50
I.IV Selçuklular ve Anadolu Selçuklular 57
I.V Osmanlılar 61

II. İslam Düşünce Sistemi (Mezhepler) 73
II.I İslamın genel özellikleri ve İslamda ayrılıklar 73
II.II İslam hukuku ve şeriat 86

III. İslam Teoloji ve Felsefesi 97
III.I Teoloji 98
Mutezile / Aşariler / Şiilik
III.II Felsefe 104
Doğu filozofları / Batı İslam filozofları
III.III "Yeni bilgelik": Felsefe ve mistisizm arasında sentez 110

IV. İslam Mistisizmi 119
IV.I Kısa tarihçe 125
IV.II Mistik düşünce ve pratik 134
IV.III Mistisizmin İslamdaki ve İslam toplumundaki yeri 139

V. Alevilik Nedir? 147
V.I Aleviliğin tanımı 147
V.II Aleviliğin düşünsel kaynakları 149
V.II.1. Anadolu öncesi kaynaklar 152
V.II.2. Anadolu kaynakları 162

V.III Aleviliğin sınıfsal-ideolojik anlamı 172

VI. Hacı Bektaş Veli ve Bektaşilik 183
VI.I Hacı Bektaş Veli ve Bektaşilikte kuruluş 183
VI.II Hacı Bektaş soyu (Çelebiler) ve Mücerred Dervişliğin ve Dedebabalığın ortaya çıkışı 198
VI.III Alevilikte bölünmeler ve sürek farklılığı 225
VI.IV Bektaşilik ve Şiilik 232
VI.V Bektaşilik ve Ahilik 237
VI.VI Bektaşilik ve Mevlevilik 241

VII. Anadolu'da Halk Ayaklanmaları ve Alevilik 249
Babai Ayaklanması / Şeyh Bedreddin / Şahkulu Baba / Kalender Çelebi / Suhte ve Celaliler / Pir Sultan Abdal / Atçalı Kel Mehmet

VIII. Günümüzde Alevilik 287
VIII.I Alevilik tarihte mi kaldı, yok mu oluyor? 287
VIII.II Günümüzde Dedelik 298
VIII.III Aleviliğin günümüzde ideolojik yapılanması 306
VIII.IV Alevi düşüncesinde sınıf sorunu 318
VIII.V İşçi hareketi ve Alevi sanatı 340
VIII.VI Alevi toplumuna yönelik demokratik istemlerimiz 353

SONSÖZ 359
Ek: Hamburg Konferansı 371
Kaynakça 421

TABLOLAR

Tablo: 1: Başlıca Şii Mezhepleri 85
Tablo: 2: İslam Hukuk Okulları (Mezhepleri)..... 90
Tablo: 3: İslam Mistisizmine Başlıca Etkiler.....124
Tablo: 4: Hacı Bektaş'ın Ardından Postnişin ve Mütevelli Olan Çelebiler.....219
Tablo: 5: Tarikat Postuna Oturan Dedebabalar ...221
Tablo: 6: Baba İlyas'ın Soy Şeceresi 259
Tablo: 7: Alevilerin Nüfus Dağılımı 289

RESİMLER

Resim 1: Hazreti Ali..... 41
Resim 2: İmam Hüseyin 45
Resim 3: Hacı Bektaş Veli 182
Resim 4: Balım Sultan 199
Resim 5: Kaygusuz Abdal.....343
Resim 6: Ruhi Su 349

ÜÇÜNCÜ BASIMA ÖNSÖZ

Elinizdeki kitabın ilk yayınlanışından bu yana yaklaşık üç yıl geçti. Bu üç yıl içinde Alevilik konusu toplumda büyük bir yol aldı. Artık Aleviliğin engin kültür birikimi yatsınmıyor. Alevi toplumunun baskı altında tutulan inanç ve davranışlarını özgürce sürdürebilmesinin, bir demokrasi sorunu olduğu geniş kalabalıklarca benimseniyor. Ülkenin her yanında dernekler kuruluyor, kitaplar, dergiler yayınlanıyor.

Bu hızlı ve büyük gelişmede rol oynayan çok sayıda faktör arasından üç tanesi özellikle vurgulanmalıdır.

Birincisi, dünyada ve ülkemizde son on yıllarda yaşanan süreçler Türkiye halkındaki demokrasi istemini ve bilincini çok yükseltmiştir. Sudan gerekçelerle özgürlükleri ve demokratik hakları kısıtlamak her geçen gün daha zorlaşmaktadır.

İkincisi, burjuvazinin ülke içinde ve dışında karşılaştığı büyük sorunlar, açmazlar ve beklentiler (işçi sınıfının istemleri, Kürt sorunu, ekonomik bunalım, AET ilişkileri, Kıbrıs sorunu, toplumun demokratikleşme istemi, Irak-Suriye-İran sorunları, Azerbaycan, Nahcivan, Orta Asya Cumhuriyetlerindeki süreçlerin dayattığı sorunlar vb.) ilerlemenin hızlı olmasına yardımcı olmuştur.

Üçüncüsü, bu kısa süre içinde Alevi toplumu da, yazarıyla, sanatçısıyla, tüm bireyleriyle, Alevilik sorununu Türkiye'nin gündemine getirebilmek üzere canlı, dinamik bir mücadele vermiştir.

Alevilikteki büyük canlanma, egemen sınıfı ve devleti Aleviliğe karşı daha "hoşgörülü", daha "anlayışlı" olmaya zorluyor. Ancak, leoparın derisinin değiştiği, lekelerinin yokolduğu sanılmasın. O da ne yapıyor? Bu kez değişen koşullar altında, değişik yollardan, tarihsel amacı olan Aleviliğin eritilmesine çalışıyor. Aleviliği camiye, dualara, dine çekmek, onu devletin dinsel örgütlenmesinin içine katmak için uğraşıyor. Alevi toplumu içinde en devletten yana, en dinsel, en milliyetçi, en "hali vakti yerinde" kesimleri sözcü olarak tanıyor.

Öte yanda, Alevilikteki büyük canlanma ve devletteki tutum değişikliği, Alevi düşüncesindeki sınıfsal ayrışmayı hızlandırıyor. Alevi toplumu içinde sınıf farkları dün de vardı ama konunun açıkça tartışılamadığı bir ortamda bu farkların Alevi düşüncesindeki izdüşümü kolayca seçilemiyordu. Oysa bugün, devletle, bakanlarla, siyasal parti liderleriyle görüşmelere, pazarlıklara giren kesimle, emekten yana yaşayan kesimin Alevi felsefesine yaklaşımlarındaki farklar hem daha rahat görülüyor, hem de artıyor ve derinleşiyor.

Bu nedenle, önümüzdeki dönem asıl olarak Aleviliği ve onun felsefesini anlayış biçimlerinin tartışılacağı bir dönem olarak görünüyor. Alevilik nedir? Aleviliğin temel inançları ve temel amaçları nelerdir? Bu inançlar ve amaçlar günümüz dünyasında nasıl gerçekleştirilebilir?

Bu tartışma son derece zor bir tartışma olacaktır. Uzun yüzyıllar boyu egemen sınıfın, devletin ve Sünni İslamın Alevi toplumunda bıraktığı hasar büyüktür. Ancak, Alevi felsefesinin demokratik, eşitlikçi, paylaşımcı, ortakçı, toplumcu yapısının yüzyıllar boyu Alevi toplumuna bıraktığı kalıtıma güvenmek gerekir.

Bu tartışma zor bir tartışma olacaktır, çok uzun zamandır hakları tanınmayan, varoluşuna karşı çıkılan bir topluma devlet şimdi, "anlayışlı ve tanıyıcı" konuşuyor. Bu hiçlikten varlığa çıkış, çeşitli uzlaşmacı çevreleri daha pervasız

olmaya götürecektir. Ancak tezin, Alevi toplumunda ve felsefesinde zaten varolan antitezini de kavgaya çekeceğine, sürecin sonunda başeğmezliğin güçleneceğine güvenmek gerekir.

Bu tartışma zor bir tartışma olacaktır, sosyalist sistem, kalenin içten fethedilmesiyle, partilerin yöneticileri eliyle, tek bir kurşun atılmadan yıkılmıştır. Bu durum, ülkemizde de devrimci hareketi ciddi bir sıkıntıya sokmuş, onun çekim gücünü geçici olarak ama büyük oranda azaltmıştır. Alevilik içindeki düzen yanlısı çevreler bu durumu (ve devrimci hareketin Alevi sorunundaki yanlışlarını) kullanarak, Aleviliğin ülkemizdeki tek gerçek dostu olan işçi sınıfı ve devrimci hareketle onun arasını açmada düne oranla çok daha etkili olacaklardır. Ancak bu noktada da, Alevi felsefesinin devinimci-ortakçı özüne ve Alevi emekçinin sınıf sezgisine güvenmek gerekir.

Gelecek güzel, gelecek bizim!

Yeryüzünün damarları durulur
Gökyüzünün yıldızları derilir
Semanın arşına direk verilir
Dur bakalım canım gökler kalır mı

Ay ile günün doğduğun bilirler
Bir karanlık yerde sual verirler
O ağızsız dilsiz yatan ölüler
Dur bakalım canım sağlar kalır mı

Güneş ilk akşamdan doğar dolanır
Tövbe kapıları o zaman kapanır
Hallac-ı Mansur da payın alır salınır
Dur bakalım canım dağlar kalır mı

Cennet-cehennemi yoktur diyenler
El hakkını alıp haksız yiyenler

Al yeşil konakta hükmeyleyenler
Dur bakalım canım beyler kalır mı
(Karacaoğlan)

Ocak 1992
R. Yürükoğlu

BİRİNCİ BASIMA ÖNSÖZ

1962-1968 arasında devrimci harekette yer alanlar Aleviliğin, Türkiye'de sosyalist hareketin gelişmesinde oynadığı büyük rolü iyi bilirler. Bizler okul sıralarında, şimdi kimilerinin dinci, gerici, yobaz dedikleri Alevi türküleriyle sosyalizmi bulduk. O türkülerle devrimci harekette yer aldık. O gün bugündür Aleviliğin dostu bir devrimciyim.

Bu kitap önceden verilmiş bir kararla ortaya çıkmadı. Yoldaşlar arası sohbetlerde sık sık buluştuğumuz bir soru vardı: Neden Aleviler devrimci harekete bu denli yoğun katılmaktadırlar? Bu sorunun yanıtını aramaya başladığım noktada, kitap yazma amacı da, iletmek istediğim bir düşünce de yoktu. Ancak okudukça, Anadolu tarihinin ve günümüzün en büyük sorunlarından biriyle karşı karşıya olduğumuzu öğrendim. Görüşlerim de çalışma içinde berraklaştı.

Alevilik konusu, yoldaşlar tarafından günlük siyasal çalışma içine taşınmaya başlandıktan sonra bazı çevrelerden "bu konu neden gerekti?" sorusu geldi. Oysa sorulması gereken şudur: "Neden Aleviliği devrimci hareket bugüne dek ciddi biçimde incelemedi? Neden bugün de incelemiyor?"

Alevilik tarihimizde ezilmişlerin savaş bayrağı olmuş, halkın içinden gelen direnme-ayaklanma duygularını dile getirmede başı çekmiştir. Dahası, Türkiye'de bugün de 20 milyona yakın Alevi, egemen güçlerden gelen yoğun baskı,

eziyet ve zorbalık altında yaşamaktadır. Tek suçu, düşünce ve inanç özgürlüğü ve demokratik bir yaşam istemesidir.

Tarihin, içinde yaşadığımız günü biçimlendirmedeki önemini iyi anlamak zorundayız. Alman Nazileri, Sovyetler Birliği'ni işgal ettiğinde Sovyet devrimi kısa bir geçmişe sahipti. Her ne kadar, "Sosyalist Anavatan", "sosyalizm kuruculuğu" hedefleri halkı heyecanlandırıyorduysa da, devrimin kökleri derinlerde değildi. Nazi orduları Moskova'ya vardığında Stalin, bombalar düşerken, Moskova metrosunda ünlü bir konuşma yapar ve halkı çarlığı Napolyon'a karşı savunan general Kutuzof'ların yolundan savaşa çağırır. Tarihin yaşadığımız günü yapmadaki önemi gerçekten büyüktür. Marksistler olarak görevimiz; Anadolu kültür birikiminde demokratik olanı, ileriye açık olanı, geriye çekicilerden ayıklamaktır. Bu kitapta, bunu yapmaya çalıştım.

Yalnız bu noktada, konuyla ilgilenen herkesin karşılaştığı bir güçlüğü belirtmeliyim. Hacı Bektaş, Bektaşilik, Alevilik konusunda ciddi, tutarlı, bilimsel, gerçekten yana bir araştırma yoktur. Varolan kaynakların büyük çoğunluğu ya folkloriktir, ya da konunun gizli-açık düşmanlarınca yazılmıştır. Bu durumun hemen akla gelen birkaç tarihsel nedeni sayılabilir.

Osmanlı Beyliğinin ilk kuruluş dönemi dışında devlet ve egemen sınıf Bektaşiliğe sürekli olarak saldırmıştır. Hele I.Selim, IV.Murat ve yeniçeriliği kaldırırken II.Mahmut dergahları yıktırmış ve toplanan tüm elyazmalarını, tarihsel belgeleri ve kitapları yokettirmişlerdir. Böylece tarihsel belgelerin iyice azalması. bilimsel araştırmalar için büyük bir engel oluşturmuştur.

Devletin kendi vatandaşına bu sürekli saldırısı karşısında Aleviler de dergahlarını dağlık-ıssız bölgelerde kurdular ve inançlarını ve törelerini gizleme yolunu seçtiler. Ali'nin "takiyat" ilkesinden ve sufizmin kapalılık-gizlilik anlayışından esinlenen bu tutum tarihte *"Bektaşi Sırrı"* olarak ün

kazandı.

Sır vermeme geleneğiyle devlet baskısının birleşmesi, varolan tarihsel kaynakları kuruttuğu gibi, Anadolu'daki Alevi-Bektaşi toplumunun tamama yakınının bağlı bulunduğu Çelebilerin, Cemalettin Çelebi'nin *"Müdafaa"* adlı kitabı dışında bir yayın yapmamalarının da nedeni olmuştur. *Müdafaa*'da da Hacı Bektaş Veli'nin evliliği konusu ve bazı vakıf kayıtları dışında bilgi verilmemektedir.

Devletin, zor kullanarak Anadolu insanının kalbinden sökemediği Hacı Bektaş öğretisini çarpıtarak kendi yoluna uydurmaya çalışması durumu daha da karıştırmıştır. Uydurma bir dedebabalık yaratılarak Pir evine Osmanlının has adamları, eski vezirler ve Nakşibendi şeyhleri asker zoruyla oturtulmuştur. Bunlar yoluyla Bektaşilik dinciliğe çekilmeye çalışılmıştır.

Konu üzerinde en verimli ve kurutulamaz, çarpıtılamaz kaynak, Alevi-Bektaşi ozanlarının nefesleridir. Ancak bu kaynak da, gelişigüzel birkaç edebiyat denemesi dışında, tarihsel gerçekleri aydınlatacak ciddi araştırmalarla ele alınmamıştır.

Evet, kaynaklar kurutulmuş, bir daha ortaya konması olanaksız pekçok el yazma kitap yokedilmiştir. Yine de, devletin ya da kişilerin arşivlerinde ciddi bir tarama çok belgeyi gün ışığına çıkartabilir. Gelecekte bu konuda incelemeler yaparak, A.Celalettin Ulusoy'un sözleriyle, *"Hacı Bektaş Veli'yi içtenlikle seven, en azından gerçeklere saygılı araştırmacılar"*ın, bugün varlığını bilmediğimiz pekçok belgeyi ortaya çıkartacaklarına inanıyorum.

Aleviliğin iki büyük kaynağı vardır. Birincisi, Şiilik (Ali evine bağlılık mezhebi), ikincisi Sufizmdir. Ali sevgisi, ehlibeyt sevgisi Aleviliği yaratan düşüncenin bir yarısıdır. Öteki yarısını da mutlaka dikkatle incelemek gerekir, çünkü Bektaşiliği öteki çeşitli düşüncelerden ayıran en önemli öğe bu ikinci yandır.

Sufizm yani mistisizm İslam'dan ve İslam içindeki

ayrılıklardan çok önce ortaya çıkmıştır. Her dinin içinde kolları vardır. Kökeni eski Hint-Tibet düşüncesine dayanır.

Mistisizmin en karakteristik yönü, panteizm anlayışıdır. Sonradan, ''allah yalnızlığında tanınmak istedi ve Evren'i yarattı'' cümlesiyle İslam'a da girmiştir. Bu anlayışa göre Allah ve Evren ve İnsan bir bütündür. Bir ayna gibi kendilerini birbirlerinde seyrederler. Panteizm insanlık tarihinde önemli sonuçları olmuş bir düşünce biçimidir.

Toplumumuzda, aydınlar arasında mistisizm, dünyadan kopmak, inzivaya çekilmek, tevekkül etmek, mücadele etmemek olarak çok yanlış anlaşılmıştır. Tam tersine tüm dinler içinde ve İslam'da mistikler haksızlıklara karşı mücadelede başı çekmişlerdir. Bunun da önemli nedeni şudur: Panteizm, tüm evren allahın yansımasıdır diyen dolayısıyla allahı gökte değil dünyada bulan anlayış, bir adım ileri attığında allahın ve dinlerin reddine, ateizme varır.

Panteizmin bir adım ötesinin ateizm olduğunu farkeden Sünnilik, başından Sufilere karşı çıkmıştır. Bükemediği nokta gelene dek o kolu çok kesmiştir. Kolu bükemediği zaman da kabul etmiş ve Sünni bir takım tarikatlar yaratmıştır. Ama bu süte su katmak gibi birşey olmuştur.

Mistisizm, o günler dünyasının tüm düşünce sistemlerini belirlemiştir. Eski Yunanlılar, Hindistan'a, Çin'e, Orta Asya'ya gitmişler, bu düşünceyi öğrenmişler ve Yunanistan'a ve Anadolu'ya geri götürmüşlerdir. Dünya kültürünün yüksek noktalarından biri olan Yunan felsefesi bunlar üzerine kurulmuştur. Merkezlerinden biri Kapadokyadır.

Hristiyan mistisizminin de büyük merkezi Kuzey Suriye ve Kapadokya'dır.

XIII.yüzyıl sonunda Bektaşiliğin de Kapadokya'da kurulduğunu biliyoruz.

Görülüyor ki, Anadolu, Kapadokya, dünya düşüncesini geliştirmede olağanüstü bir yer olmuştur. Bektaşiliğin, Hristiyan mistisizminin, Yunan felsefesinin evidir. Kapadokya öyle bir kazan ki, o güne dek yaratılan tüm düşünceler

içinde kaynıyor, birbirinden etkileniyor, birbirine yardım ediyor. Ve Bektaşilik, yalnızca İslam değil, tüm bu düşünceler üzerinde yükseliyor.

Bektaşiliğin ve Aleviliğin ikinci temel kaynağı Şiiliktir. İslam bölündükten sonra Ali sevgisine sahip kesim Arap yarımadasının dışındaki kenar bölgelere kaçmak zorunda kalıyor. Merkezde Sünniler güçlüdür. Kenarlara kaçınca sınır bölgelerini İslamlaştırma görevi de Şiilere düşüyor. Dolayısıyla Orta Asya'ya İslam'ı götürenler büyük ölçüde Şii misyonerlerdir.

İslamiyet doğduğunda, iki çıkarı birlikte taşıyordu. Birincisi, Mekke'yi Arabistan'ın en zengin yeri yapan ticaretin çıkarları, ikincisi yoksul halkın çıkarları. Muhammed'in getirdiği anlayış içinde tüccarın çıkarı daha önde duruyordu. Ama hiçbir din yoksullar için bir çekim taşımazsa gelişemez. Böyle olduğundan, her din gibi İslamiyet de yoksullara da seslenmiştir.

Muhammed öldükten sonra, Kureyş zenginleri İslam'ın başını ele geçiriyorlar. Ali'ye yapılan haksızlık ve eziyetlerin ardından Hasan zehirlenerek öldürülüyor. Ardından Kerbala'da Hüseyin öldürülüyor. Ali ailesine yapılan bu eziyetler, İslam'da çıkarları bıçak gibi ikiye ayırıyor. Her yanda yoksullar, kendi durumlarıyla Ali ailesinin durumunu özdeş görüyorlar.

Sünnilik tüccarın, egemen sınıfın ve devletin çıkarlarını savunan bir ideoloji olarak ortaya çıkıyor. Şiilik ezilen sınıfların ve Arapların istila ettiği ülkelerdeki halkların çıkarlarını savunan bir ideoloji olarak ayrılıyor.

Orta Asya'da Türkleri İslamlaştıran İslam asıl olarak, Şiiliğin mistik kolları olmuştur. Mistiklik Orta Asya'da zaten güçlüdür. Böylece, Türklerin daha İran'a yürüyüşe geçmeden benimsedikleri İslam, mistisizmle yoğun olarak örülmüştür.

Burada akla bir soru geliyor, ki İslam'ın da, Türkiye'nin de önemli sorularından biridir. Sufizmle Şiiliğin ilişkisi nasıl

bir ilişkidir?

Git-gelli bir ilişkidir. Bazan içiçe girmiş, bazan uzaklaşmıştır. İslam'da mistisizm, Şiiliğin ve ezilen kesimlerin içinde doğmuştur. Tüm İmamlar ya zehirlenerek ya da başka yollarla öldürülmüşlerdir. Ali ailesinin öteki kolları da öldürülmüştür. Ali ailesine karşı sistemli ve birkaç yüzyıl süren bir katliam vardır. Bu sıkıntılar içinde bakıyoruz, Irak'ta, İran'da, Mısır'da mistikler ortaya çıkıyor. İlk mistikler Hasan Basri'ye dayanır. Hasan Basri Sahabe'dendir. Ali'nin dizlerinde oturduğu söylenir. Rabiya Adaviye, ünlü kadın veli, semahları Şiiliğe taşıyan kişidir. Davut Tai adındaki ünlü sufinin müridi Maruf, İmam Ali Rıza'nın da öğrencisi ve en sevdiği insandır. Bu bir iki ad bile Sufizmin Şiilik içinde büyüdüğünü göstermeye yeter.

Şiilikteki temel anlayış, allahtan peygambere ve peygamberden Ali ve Fatma yoluyla onun çocuklarına inen ''ışık hüzmesi'', ilahi aydınlık anlayışıdır. İslamın başı bu nedenle Ali ailesinden olmalıdır. Bu anlayış özünde mistik bir anlayıştır.

Şiilik 6.İmam Caferi Sadık döneminde ikiye ayrılıyor. Bir kol ''yedi imamcılar'' denilen *İsmailiye* mezhebini, bir kol ''oniki imamcılar'' denen *İsnaaşeriye* mezhebini yaratıyor. İsmailililik tümüyle sufi, batıni bir anlayışa dayanır. Aralarında hiçbir ayrım yoktur. Şiiliğin asıl büyük kolu olan 12 imamcı kol ise, belli bir uzaklığı korumuştur, daha fazla din rengindedir. Bu nedenle, sufizmle ilişkisi git-gelli olmuştur.

Örneğin Emevileri yıkan Horasan'lı Ebu Müslim büyük bir Türk mistiğidir. Defalarca Caferi Sadık'a başvuruyor, ''Emeviler yolundan şaşmış, zevke dalmış beylerdir, sen Ali ailesinin meşru imamısın, senin adın bu devleti yıkalım'' diyor. Caferi Sadık her seferinde ''ne sen benim adamımsın, ne zaman benim zamanım'' diye yanıt veriyor. Bunun üzerine Ebu Müslim, Ali'nin amcalarından el Abbas'ın çocuklarını başa getirmek üzere Emevileri yıkıyor. (Abbasiler başa gelince imamları öldürmeye devam ediyor, Ebu

Müslim'i de öldürüyorlar.)

Sufilikle Şiiliğin birbiriyle en kaynaştığı dönem İran'da Şeyh Haydar'ın tarikatından büyüyen, oğlu Şah İsmail tarafından kurulan Safavi devleti zamanıdır. Şah İsmail, Hacı Bektaş'a duyduğu hayranlıkla bilinir.

Ardından XVIII.yüzyıl sonu ve XIX.yüzyılda Şiilikte "temizlenme" hareketi ortaya çıkmıştır. Temizlenme hareketi, Şiilik içindeki sufi görüşleri ayıklama hareketidir. Humeyni bu gelişmenin bir sonucudur. Şiiliğin bugün geldiği noktada, sufizmle ilişkisi kalmamıştır. Bugün Şiiler, sufizmi dinsizlik olarak reddediyorlar. Sufiler yeraltına inmişlerdir. Bugün İran'daki Şiilik, Alevilerimizin savunduğu hiçbir şeyi savunmuyor. Cami inancın temel noktası haline gelmiştir. Temizlenme hareketi İran'daki Şiiliği Sünniliğin yanına itmiştir. Sünnilikle Şiilik arasındaki farklar azalmıştır.

Türkler Moğolların önünden kaçarak Orta Asya'dan İran, Suriye, Azerbaycan yoluyla Anadolu'ya geliyorlar. Geldikleri yerler, özellikle İran'ın kuzey-batısı ve Suriye, İsmaililerin kaleleridir. Bu bölgeler, mistik inançları güçlendiriyor.

Türkler Anadolu'ya geldiklerinde Hristiyan mistisizmi ve eski Yunan felsefe ve inançlarıyla karşılaşıyorlar. Zaten bu görüşler sufizm kanalıyla İslamlığın içine girmiş. Anadolu'ya gelince, bu yönler daha da güçleniyor.

Hristiyanlıkta Protestanlık-Katoliklik ayrımının da kökleri Kapadokya'ya ulaşır. Katoliklik gerici, Protestanlık daha ilericidir. Protestanlık içinde iki kol vardır. Birincisi Protestanlığın babası sayılan Martin Luther'in kurduğu kol ki, yeni yükselmekte olan burjuva çıkarlarını savunur. Münzer'in getirdiği ise, yoksul halkın çıkarlarını savunan devrimci, komünistik yanlar taşıyan bir dindir.

Alevilik yalnızca İslam düşüncesine dayanmaz. *O güne dek insanlığın, "72 milletten insanlığın" ortaya çıkardığı tüm düşüncelerin üzerine oturur.* Bektaşilik, tüm insanlığın bilgilerini topladığı için daha o tarihlerden evrensel, eskimeyecek ilkelere ulaşmıştır. Bektaşiliğin canı burada-

dır. *"İnsanlar kardeştir."* Bu eskimez. Sapık birtakım görüşler çıkar, insanları kötülüklere götürür, ama geçer gider. Sonunda şu fikir eskimez: Hangi ırktan, hangi renkten, hangi dinden olursa olsun insanlar kardeştir. Bektaşilik böyle evrensel ilkelere, ta kuruluş döneminde ulaşabildiği için eskimemiştir.

Bektaşilik böyle geniş bir düşünce mirasının üzerinde ortaya çıkmış ve Anadolu'da köylünün, göçerin yani ezilen sınıfının devrimci ve eşitlikçi ideolojisi olmuştur.

İnsanlığın o günlere dek biriktirdiği bilgileri Bektaşiliğe taşımada Anadolu halkının günlük yaşantısının büyük bir yeri vardır. Kitap gerekmiyor. İnsanlar yaşıyor, gelenekler sürüyor ve insanlar eliyle gelenekler Bektaşiliğin içine taşınıyor. Dolayısıyla Bektaşilik İslam dininin içinde gelişmiş ama dine, özellikle Sünniliğe büyük eleştiriler taşıyan bir düşünce akımıdır. Böyle bir hareketin, toplumumuzda ortaya çıkması bir zenginliktir.

Özellikle yaşlı Alevilerle konuştuğumuzda bir eğilimi her zaman gördüm. "Aleviliği konu yaparsan, karşı taraf güçlü, başımıza yine iş çıkacak. Yine Osmanlı kesecek." Haklı bir eğilimdir, tarihte sürekli kırılmanın getirdiği bir eğilimdir. Ancak, önümüzdeki dönem Türkiyesi için bu tutum geçerli olmayacaktır. Türkiye'nin gördüğü en büyük kavgayı önümüzdeki dönemde işçi sınıfının yöneticiliği altında yaşayacağız. Herkesin ezilmişliği yoketme fırsatını bulacağı bir dönemle karşı karşıyayız. Tarihin haklı bir refleks haline getirdiği tutumun dışında bir davranış, bugün işçi sınıfına da, Aleviliğe de büyük yarar sağlayacaktır.

Neden, genel İslamı doğrudan, Bektaşiliği ancak dolaylı ilgilendiren bölümlerin kitabın yarıya yakınını kapsadığı yollu bir soru gelebilir. Bunun nedeni, Bektaşiliği İslamın bütünlüğü ve genel çizgileri içinde değerlendirmeden, (bunun için de İslamı tanımadan), onun özgünlüğünü kavramanın olanaksız olduğunu düşünmemdir. Umarım, kitabın sonunda siz de aynı sonuca ulaşırsınız.

Kitapta, Osmanlının sonu, kurtuluş savaşı ve cumhuriyetin kuruluşu dönemini işlemedik. Bu dönem genel olarak bilinmektedir.

Sufizm yaklaşık 2500 yılı, İslam 1400 yılı, Şiilik ve Şii-mistisizmi 1200 yılı, Babailik-Bektaşilik ise 800 yılı ve çok sayıda ülkeyi ve halkları kapsayan çok geniş bir konudur. Sorunları geneliyle doğru getirdiğim inancındayım. Ancak çeşitli yönlerde kaynak ve zaman ve dolayısıyla bilgi yetersizliğimden hatalarım olmuşsa okuyucunun anlayışına sığınırım.

1989

"Her çağda dinsel kavgalar, aynı anda yürümekte olan sınıf kavgalarının yansımasından başka birşey değildir."
(F.Engels, *Almanya'da Köylü Savaşı*)

I. İSLAMLIĞIN DOĞUŞU, İLK DÖNEMİ VE DEVLETLER

Dinler, özellikle ilk çıkışlarında, ezilenleri ve yoksulları kayıran bir yana sahip olmasa ortaya çıkamaz, çıksa da kalabalıkların gönlünü kazanmazlar. İslam da her din gibi çıkışında ezilenleri ve yoksulları kayıran bir yan taşımıştır.

Dolayısıyla ilk İslamlık iki çıkarı birlikte yansıtmıştır. Bir yanda tüccar çıkarını, devletleşmeyi, merkezi otoriteyi öte yanda yoksul çıkarını savunmuştur.

Dört halife ve Emevi dönemleriyle, aslında çelişen ama birlikte kısa süre savunulan bu iki çıkar ayrılmıştır. Egemen sınıfın ve devletin çıkarını Sünnilik denilen ana tutucu akım, yoksulun, ezilenin çıkarını Şialık denilen daha küçük mezhep savunmaya başlamıştır. Bu ayrım sonraki yüzyıllarda giderek derinleşmiş ve yeni görüntüler kazanmıştır.

I.I. İSLAMIN KÖKLERİ VE İLK İŞLEVİ

İSLAM ÖNCESİ MEKKE TOPLUMU

İslamlık nasıl bir toplumda ortaya çıktı ve ilk olarak nasıl bir

işlev gördü?

İslamlığın ortaya çıkışından önce Arabistan'ın dinsel inançlarında hızlı bir değişim zaten başlamıştı. Çeşitli kabileler eski dinlerini terkediyorlardı. Puta tapmanın yanında, çeşitli başka dinler de görülüyordu. Asurlar, Romalılar ve Yunanlılar tarafından ülkelerinden sürülen Yahudilere ve Yahudiliğe karşı sıcak bir ilgi duyuluyordu. Yahudilik başlıca Hicaz, Hayber ve Yatrib'de yayılmıştı. Yemen'de kabilelerin büyük bir bölümü de bu dini kabul etmişlerdi. İran Körfezi'nde Himyarit'lerde Sabaizm ve Magianizm uygulanıyordu. Hatta Umman'da Brahmanizmi izleyenler vardı.

Hristiyanlık, Arabistan'ın çeşitli yerlerinde, Gassaniler arasında, ve Irak, Mezopotamya, Bahreyn ve Faran Çölü'nde çeşitli Arap kabileleri arasında yaygındı. Habeşistan kralı ve Bizans imparatorunun ortaklaşa çabaları Hristiyanlığın Yemen'de yayılmasında etkili olmuştu. Necran'da bir Hristiyan kolonisi vardı. Çeşitli Hira kralları Hristiyanlığa olumlu tutum alıyorlardı.

Bölgede Hristiyanlığın yaydığı yeni fikirlerin yanısıra yine de puta tapma egemen dindi. Çeşitli kabilelerin çok tanrılıkla tek tanrılık arası bir yere getirdikleri inançlarının eski Yunan ve Roma yaratımlarıyla belirli bir farkı da vardı. Yunan'da ve Roma'da moral varlıklara çeşitli canlı biçimleri giydirilerek tapınılırdı. Oysa buralarda ceylan, at, deve, palmiye, sebze, kaya, taş gibi maddelere tapınılıyordu.

Mekke'de ilk yerleşimi, 400 yıllarında, İslamiyetin çıkışından 225 yıl kadar önce, geniş bir Bedevi kabilesi olan Kinana'nın o tarihlerde yoksul bir kolu olan Kureyş kabilesi oluşturdu.

Kureyşliler Mekke'yi kuruyorlar ve yerleşik düzene geçiyorlar. Mekke'nin yerleşim birimi olarak tek bir işlevi vardır: Ticaret. İslam öncesinde bir ozanın yazdığı gibi: "Mekke'nin herhangi bir çekiciliği olsaydı, Himyarit prensleri, ordularıyla çoktan orayı işgal ederlerdi. Mekke'-

de, kış da, yaz da aynı şekilde çöldür. Mekke'nin üzerinde hiçbir kuş uçmaz, hiçbir çimen büyümez. Ne de avlanacak bir vahşi hayvan vardır. Yalnızca ve yalnızca tüm mesleklerin en berbatı olan ticaret vardır.'' (Aktaran, Essad Bey, *Mohammed*, Longmans Green, New York, 1936)

Kureyş kabilesi Mekke'yi kurup ticarete başladıktan sonra adım adım zenginliyor ve Arap Yarımadası'nın tüm ticaretini ele geçiriyor. Öyle ki, Suriye'ye, Bizans'a iki ton altına bedel mal taşıyan 2500 develik kervanlar çıkartıyor. Aloys Sprenger adlı bir tarihçi, Mekke'deki ticaretin bir yıllık net kârını hesaplamış, 11 ton altın karşılığı! Böyle büyük kervanların çıkarılabilmesi için Kureyş'in tüm insanları kervandan hisse satın alıyorlar. Dönüşte de, kervanın kârından hisseleri oranında pay alıyorlar. Tabii, herkes para yatırıyor ama böyle kervanları örgütleyebilmek ancak Kureyş'in en güçlü sülalelerinin harcıdır. Dolayısıyla zenginlik artan oranda merkezileşiyor.

Para henüz tam bir değişim aracı değil ama kullanılmaya başlanmış. Değerli madenler öteki malların değerlerini ölçmede kullanılıyor. Yiyecek maddeleri, giyecekler, kervancılara ödemeler gibi bazı alışverişler de yine para ile oluyor. Bir yerde şöyle bir kayıt var; Emevi sülalesinin başı Ebu Süfyan evini 400 dinara satıyor, 100 dinarını ilk ödeme olarak, gerisini de taksit taksit alıyor. Demek ki, bir anlamda kredi anlayışı da gelişmektedir.

Bu bir iki örneğin de anlattığı gibi, Mekke toplumunda kan bağına dayalı kabile sistemi, kimilerinin sandığının tersine, Muhammed'den çok önce çözülmekte, göçebe toplumlarında varolmayan kredi, fiyat, ücret gibi ilişkiler hızla ilerlemektedir.

Giderek artan servet birikimi, Kureyş kabilesi klanlarını zengin ve yoksul diye ikiye ayırmıştır. Zenginlik-yoksulluk farkı, kabilelerin yerleşiminde de yansımaktadır. İki en güçlü Kureyş sülalesi, Mahzumlar ve Emeviler, ''iç şehir'' denilen, Kabe'nin bulunduğu yerdeki kutsal alanda oturuyorlar. Geri

kalan sekiz tane (ki Haşimiler de bunların içindedir) derece derece yoksul sülale ise "dış şehir" denilen çevrede oturuyorlar. Mekke'ye tam anlamıyla egemen güç Emevilerdir.

Bir de, çeşitli yollarla bu on sülaleye bağımlı olmuş insan gurupları vardır. Mekke'de yedi çeşit bağımlılık ilişkisi görülüyor.

Birinci gurup, klasik kölelerdir.

İkinci gurup, çoğunluğu köle kökenli paralı askerlerdir.

Üçüncü gurup kervancılardır, tacirlerin kervanlarda çalıştırdıkları personeldir.

Dördüncü gurup, "aracı" denilenlerdir ki Halife Ömer bunlardandır.

Beşinci gurup, "borç bağımlıları" denenlerdir. Bunlar zenginlere ödeyemedikleri borçları karşılığında yemin ederek o zenginin bağımlısı durumuna gelmişlerdir. Muhammed'in uzak amcası El-Abbas, Mekke'de tefecilik yoluyla en fazla para kazanan insanlardan biridir. Ve en fazla insanı da bu şekilde kendisine bağlayandır.

Altıncı bağımlı gurup ücretle çalışanlardır.

Yedinci gurup, "Mavali" denilen, korunan ya da müşteri diye çevirebileceğimiz insanlardır. Bunlara yakın, çevre anlamında "civar" da denir.

Korunan ve koruyucu arasındaki ilişki, güçsüz tarafa bir çeşit korunma sağlıyordu. Ancak, iki yanlı kesen bir bıçaktı, klanın başını derde de sokabiliyordu. Mavali bir başka klanın insanıyla dalaştığında, klan kendini, belki hiç çıkarına olmayan bir kavganın içinde bulabiliyordu. Mekke'de bu göçebelik dönemi ilişkisinden sıkıntı duyulmaya başlanmıştı.

Buraya dek söylediklerimizden de anlaşıldığı gibi, sınıflaşma hızla ilerlemekte, sürmekte olan kan bağı ilişkileri bu gerçeğin yalnızca üstünü örtmekte ve gelişimini frenlemekteydi.

Ekonomik ve toplumsal gelişme, din alanında da uygun gelişmeleri beraberinde getiriyordu. Eskiden varolan çok

sayıdaki küçük tapınakların yerine, merkezi, büyük tapınaklar gelişmeye başlıyordu. Kabe bunlar arasında en önemlilerindendir. Ticaretin ekonomiyi merkezileştirmesi oranında dinde de merkezileşmeye, tekleşmeye doğru bir gidiş görülmektedir.

Kabe, çağlar boyunca çevreden ilgi gören bir tapınaktı. Burayı Yehova'nın Arap ırkına armağan olarak verdiği düşünülüyordu. Çevredeki tüm inançların putları, toplam 360 kadar, burada toplanmıştı. Sabiyanlar, ateşe tapanlar Kabe'ye armağanlar gönderirler, Yahudiler büyük saygı gösterirlerdi. Tapınağın gardiyanları olan Kureyş klanı herkesçe kabul edilen bir çeşit dinsel otorite taşıyordu.

Ekonominin merkezileşmesinin, pazarın doğmasının dine dayattığı değişme bununla da kalmıyordu. Her kabile, klan kendi içinde kapalı yaşarken herbirinin birkaç putu sorunları çözmeye yetiyordu. Fakat etnik homojenlik ortadan kalktıkça, başka kabile ve klanlardan insanlar birlikte yaşamaya başlayınca, bir kabilenin allahlarının öteki kabile insanına yaptırımı olmadığı ortaya çıktı. Ötekilerin de kendi allahları, putları vardı. Bu durum, birlikte yaşayan insanlar arasında toplumsal ilişkiyi kuracak ve denetleyecek mekanizma boşluğu demektir. Çeşit çeşit allahlar bu işi göremiyordu. Dolayısıyla, kan bağına dayanmayan ekonomik ilişkilerin genişlemesiyle, çeşitli kabile ve klanlardan, hatta ırklardan insanların yan yana Mekke'de yaşamasıyla birlikte, tek allah gereksinimi de şiddetle kendini duyurdu.

Arapların öteki tapınakları gibi, Kabe'nin de çevresinde bir kutsal alan vardı ve buna "harem" deniyordu. Harem alanında kan akıtmak günah sayılıyordu. Son derece becerikli bir tüccar kalabalığı olan Kureyş, Mekke ekonomisinin önemi büyüdükçe sistemli bir biçimde haremi genişletti. Bir yazarın dediği gibi, böylece "depolarını ve kasalarını komşu kabilelerden korumayı" amaçlıyordu. Kavganın giremeyeceği, kanın dökülemeyeceği alanı olabildiğince genişletiyor ki, ticaret, saldırıdan uzak işine devam

etsin. Kutsal amaca kutsal alan!

Daha da ilginci, aynı amaca hizmet etmek üzere Kureyşliler tüm öteki kabilelerin putlarını da Kabe'ye dikmişlerdi.

Mekke toplumunda siyasal güç, ekonomik güçle üstüste düşüyordu. Kağıt üzerinde Mekke'yi yöneten, yaşını almış tüm erkeklerin katıldığı bir kent meclisi vardı. Fakat bu kent meclisinde oturanlar ya zaten o iki büyük ailenin insanları, ya da onların bağımlılarıydı. Dolayısıyla kent meclisinde egemenler Mahzum ve Emevilerdi.

Bu meclis hâlâ eski kabile gelenekleriyle çalışıyordu ama Mekke'de yaşam değişmişti. Örneğin meclisin, yasa çıkarma ve uygulatma yetkisi yoktu. Elindeki tek yaptırım kan davasıydı. Adamın biri dik kafalılık ediyorsa, sülaleler korumayı kaldırıyor ve o kişi düşmanları karşısında yalnız kalıyordu. Bu kan davasına dayalı yaptırım Mekke'nin o günkü yaşantısını yeterince düzenleyemiyordu. Sorunları gereğinden fazla büyütme eğilimi taşıyordu. Bunun da sıkıntısı çekiliyordu.

Kan bağına dayalı mekanizmalar nasıl toplumun iç düzenini sağlamada yeterli olamıyorsa, Mekke'nin dış dünyayla ilişkilerini sağlamada da yetersiz kalıyordu. Mekke'nin dış dünyayla ilişkilerini sağlayan mekanizmaya, "hilf" deniyordu. Hilf bir çeşit Mavali-patron ilişkisiydi. Hilf, geçici bir amaç için (kervan, savaş) olabildiği gibi, kabileler arası kalıcı bağlaşıklıklar şeklinde de olabiliyordu. Ancak, hilf de Mavali ilişkisi gibi iki yanlı kesen kılıçtı. Bir kabile hiçbir çıkarı olmadan kendini kabile kavgaları içinde bulabiliyordu.

Mekke toplumunda ortaya çıkan değişimlerden biri de kan davasına karşı giderek yükselen tepki ve kan davalarının uzlaşma ve kan parası ödenmesi yoluyla çözümünün yeğlenmeye başlanmasıdır.

Muhammed'in dini çıkana dek Mekke'nin durumu böyledir. Ticaret Mekke'yi Arap Yarımadası'nın en zengin

yeri yapmıştır. Tüm Arap Yarımadası'nda en büyük esir pazarı Mekke'dedir. Yalnızca Arap Yarımadası'ndan değil, Habeşistan'dan Suriye'den, Bizans'tan tüccarlar mal almaya gelmektedir. Böyle bir gelişme altında, kan bağına dayalı toplumsal ilişkiler hızla çözülmektedir. Sınıflar hızla olgunlaşmaktadır. Fakat üstyapıda kabile ilişkileri sistemi hala sürmektedir.

İSLAMIN VE İLK İSLAM DEVLETİNİN DOĞUŞU

570 yılında doğan Muhammed Kureyş'in sekiz yoksul klanından biri olan Haşim ailesindendi. Haşimilerle Emeviler arasında, müslümanlıktan çok önceden gelen uzun bir düşmanlık tarihi vardı. Bu durum, İslamın gelişimini derinden etkileyen bir öge oldu.

Muhammed daha genç yaşlarında, kendisini büyüten amcası Ebu Talip'le (Muhammed öksüzdü) Suriye'ye ticari seferlere çıktı. 595 yılında böyle bir gezide Esat ailesinden Hatice adlı 40 yaşlarında zengin bir kadının mallarını götürüyordu. Hatice Muhammed'in işi yönetimine öyle hayran kaldı ki evlenmeyi önerdi. Muhammed o zaman 25 yaşındaydı. Hatice'den çocuk yaşlarında ölen 2 oğlu ile 4 kızı oldu. Bunlar arasında en sevdiği ve en tanınmışı Fatma'dır.

Bu evlilik Muhammed'in yaşamında dönüm noktası oldu. İslam öncesi Araplarda miras kadın tarafından aşağıya inerdi. (Bu nedenle de kadınlar bir kaç erkek ile evlenebilirlerdi.) Muhammed'e ailenin mallarından birşey düşmüyordu. Bu evlilik sayesinde Muhammed, yetenekleriyle orantılı bir ticaret yürütebilecek sermaye sahibi oldu.

Muhammed, amcasıyla yaptığı ticaret seferleri sırasında bölgedeki göçebe kabilelerin geleneklerini ve efsanelerini öğrendi ve Yahudilerle Hristiyanların inançları hakkında bilgi edindi. Onların dillerini anlamıyordu ama Mekke

dünyanın çeşitli yerlerinden insanların geldiği önemli bir merkezdi. Dolayısıyla kulaktan dolma da olsa çeşitli bilgiler toplamak olanaklıydı. Gerçekten de Muhammed'in Hristiyan dinini yalnızca birkaç efsane ve çarpıtılarak aktarılmış fikirle tanıdığı anlaşılmaktadır. Öte yanda, çölün çeşitli vahalarında yaşayan bir Yahudi sekti olan Haniflerin, "allahın çeşitli seçilmiş peygamberlerin ağzıyla isteklerini dünyaya ilettiği" fikri tüm Arabistan'da iyice biliniyordu.

Muhammed, allahtan kendisine vahiy geldiğini söyleyerek yeni dini yaymaya başladığında, Mekke'nin güçlü ailelerinin - Mahzum ve Emeviler'in - düşmanlığıyla karşılaştı. Getirdiği din Mekke'nin zengin tacirlerinin yaşayışlarına ve davranışlarına belli bir eleştiri taşıyordu.

Baskılar artınca, Muhammed daha sonra Ali'nin ve Şia'nın *"takiyat"* ilkesi olarak uyguladıkları bir tutumu geliştirdi. İzleyicilerinin işkence ve ölümden kurtulabilmeleri için, "eğer kalbindeki inancı sağlam tutuyorsa", kendisini açıktan reddetmelerine izin verdi.

Muhammed'in çevresindekiler arttıkça Kureyş liderlerinin de tepkisi artmaya başladı. Sonunda öldürüleceğini haber alan Muhammed, 622 yılında gizlice, yanında 36 kişiyle Medine'ye göçtü (hicret).

Muhacirin denilen, Mekke'den Medine'ye göç edenlerin bir bölümü yerel pazarda ticaret yapmayı sürdürdüler. Bir bölümü ise Muhammed'in isteğiyle Mekke kervanlarına saldırılar düzenlediler. Muhammed'in kendisi de 623 yılında böyle üç saldırı yönetti.

Muhammed Medine'ye geldiğinde, Medine'li Yahudilerin, kitaplarında vaad edilen peygamber-Mehdi olarak kendisini tanıyacaklarını umuyordu. Bu nedenle de, Yahudiliğin birçok uygulamasını aynen almıştı. Medine'de üç Yahudi kabilesi hilf ilişkisiyle Medinelilere bağlanmış, orada çalışıyorlar, pazarı ellerinde tutuyorlardı. Muhammed'in beklentisi gerçekleşmedi, Yahudiler Muhammed'in getirdiği dine yönelmediler. Bunun üzerine Muhammed Yahudilere

açıktan düşman bir konuma geçti. İslam pratiğindeki çeşitli Yahudi özellikler terk edildi. Örneğin, başlangıçta müslümanlar dua ederken Kudüs'e yüzlerini dönerlerken, artık Kabe'ye döndüler.

624 yılında Medine'deki üç Yahudi kabilesinden ikisi zorla başka bölgelere sürüldü. Üçüncü kabile olan Kurayza kabilesinin ise tüm erkekleri tutularak öldürüldü. Tüm kadınları ve çocukları köle olarak satıldı. Her üç kabilenin mallarını da Muhammed, yakınları arasında dağıttı. Savaşta insan öldürmek kaçınılmaz birşeydir. Ama işinde gücünde çalışan insanları durup dururken çevirip öldürmek, çoluk çocuğunu da esir diye satmak başka birşey olsa gerek.

Muhammed 624 yılında 315 kişiyle Emevi ailesinin başı Ebu Süfyan'ın yönettiği bir Mekke kervanına saldırıyor. Bedir savaşı, ve Muhammed tarafı kazanıyor. Bu başarının getirdiği elverişli güç dengesi altında Medine'de Muhammed'i şiirle hicv eden çeşitli kişiler evlerine girilerek öldürülüyor.

Muhammed bu arada evlilik kurumunu, Mekke'den göç edenler arasında yakın ilişkiler kurmak için kullanıyor. Kızlarından Fatma'yı Ali ile evlendiriyor. Ümmügülsüm'ü Osman ile evlendiriyor. Kendisi Ebubekir'in kızı Ayşe ve Ömer'in kızı Havşah ile evleniyor.

Sonra Uhut başarısızlığı, onun hemen ardından Müslümanların gücünü asıl arttıran Medine kuşatması geliyor. Mekkeliler, Ebu Süfyan'ın yönetiminde Medine'yi kuşatıyorlar, fakat bir türlü savunmayı yarıp Muhammed'i ve çevresini yokedemiyorlar.

Medine kuşatması ardından Muhammed Mekke'ye yürüyüp kenti alabilirdi. Fakat Kureyş'i çökertmek değil, onlarla işbirliği istiyordu. O sırada Ebu Süfyan'ın kızı Ümmühabibe ile evleniyor. Bu evlilik Ebu Süfyan'ın Mekke'yi Muhammed'e savaşsız teslim etmek için çalışmasını getiriyor. 629'da Mekke'nin alınmasından bir yıl önce Müslümanlar Kabe'yi ziyaret ediyorlar. Orada Muhammed

bir başka akrabasıyla daha, El-Abbas ile arasını düzeltiyor ve onun baldızı Maymunah ile evleniyor. 630'da müslümanlar Mekke'yi alıyorlar.

Daha önce söylediğimiz gibi İslam öncesi Arabistan'da miras ilişkileri ana üzerinden aşağıya iniyordu. Bu da baba tarafının önemini azaltıyor ve çeşitli biçimlerde poliandiri'ye (çok kocalılık) olanak veriyordu. Dört kadın alma hakkını tanıyarak İslam sanıldığı gibi, çok kadınla evliliği sınırlamadı, evliliği erkek yönünden inen miras yönüne çevirdi. Kadının belli bir anda bir tek kocası olabilir oldu. Muhammed'in kendisi 9 eş, ve bir de Hristiyan kapatma bıraktı. Çevresindeki çok mümin, özellikle onun evlatlığı Zeyd'den boşanan Zeynep ile evlenmesini içlerine sindiremediler.

Muhammed'in getirdiği dinin *Mekke üzerindeki sonuçlarına* gelirsek, müslümanlık üstyapıda gitgide engel durumuna gelen kendisinden önceki toplumsal ilişkileri, kan bağı ilişkilerini temizledi.

İslam Mekke'yi tek dinsel merkez yaparak dini, ekonomiye uyarlı biçimde merkezileştirdi. Allahı, kan bağı dışındaki ilişkileri de kapsar biçimde tekleştirdi.

Bir eski deyiş, "İslamda soy, şecere yoktur" der. Şu anlamda doğrudur, İslam, kan bağı, kabile bağı dışında bir ilişkidir. *Kuran*'da yazıldığına göre allah katında en gözde kişi, ondan en çok *korkandır*.

İslam kan bağı dışında ilişkiler kurduğundan, kan davası yoluyla sağlanan korunmayı sınırlamak durumundaydı. Kaldırmadı, sınırladı.

İslam kısası reddetmedi, sınırladı. Kan isteğini diyete dönüştürmeye çalıştı. İslam öncesinde kan davasını sürdürme görevi babadan oğula miras olarak geçerdi. İslam erken ve barışçıl çözüm istedi. Muhammed, kan hakkı için müslümanların yüz deve ödeyerek bu işten kurtulmalarını getirdi. (100 deve büyük zenginlik!)

Muhammed kendi yaşam süresi içinde en yüksek yürütme

ve yargı organı olarak çalıştı. Yeni doğan devletin görevlilerini kendi atadı ve sık sık değiştirdi.

Yeni devlet etkin bir vergileme gücüne sahip oldu. Ganimetlerin beşte biri "allahın payı" olarak Muhammed'e veriliyordu. Bedevilerde de bu oran aynıydı. Bedevi şeyhi bu miktarla kan davalarını öder, yoksulları, dulları ve öksüzleri geçindirir ve konukları ağırlardı. Allahın beşte biri ile bu görevler kabile başının elinden alındı, *devletin* görevi oldu.

Müslümanlar zekat adı altında bir yoksul vergisi vermekle yükümlüydü, ki bu, İslamın beş şartından biriydi. Bu vergiyi ödeyip ödememe kısa zamanda, İslama bağlılığın ana ölçütü oldu.

Bu verginin yoksulları, öksüzleri ve dulları geçindirmede de kullanılması çok yazarı Muhammed'in sosyalist olup olmadığını tartışmaya itti. Bunun gerçekle uzak yakın bir ilgisi yoktur. Muhammed, Ebubekir ve Ömer üçü de kişisel servetlerini ticarete borçluydular. Muhammed, kendisini yaratan toplumun temel dinamiklerinin hiçbirisine dokunmadı. Tersine, getirdiği din bunların engelsiz ilerlemesi içindi.

Zekata yakından bakmak, bu verginin de taciri kayırdığını kolayca gösterir. Zekat, *Kuran* tarafından getirilmiş ve yıllık olarak ödenen tek sürekli vergidir. Verenin servetini dinsel ve hukuksal açıdan temiz yapar. Bu vergi değişik kategoriler getirmiştir. Örneğin hububat ve meyva üreticisinden toprağı yağmurla sulanıyorsa %10, suni olarak sulanıyorsa %5 alınır. Nakitten ve kıymetli metallerden %2,5 alınır. Demek ki, tacirden daha az alınır.

Tefecilik yasaklandı. "Allah satışa izin vermiştir ama tefeciliği yasaklamıştır" (*Kuran*). Amacın, Kureyş'in iki büyük ailesinin güçlerini azaltmak ve toplumsal destek sağlamak olduğu açıktır.

İslamda kabileler arası yasaklanan hilf, devlet düzeyinde yasaklanmamıştır. Zaptedilen yerlerdeki gayri-müslim halk vergisini ödediği sürece, "kontratla garanti edilmiş korun-

ma'' içinde yaşayacaktı. Bunlara da ''mavali'' dendi. Çok ilginçtir, Muhammed'in hadislerinde ve *Kuran*'ın zaman içinde gelen parçalarında daima günün istediği buyrultular yer almıştır. Örneğin, Medine kuşatmásına dek çevreyi İslamlaştırma hedefi yoktur. Zorla kimse İslam yapılmaz. Muhammed kabileleri İslam olmaya çağırmamıştır. Medine kuşatmasından sonra müslümanlar güçlü duruma geçince Muhammed, kendisiyle işbirliği yapan kabilelerden İslamlığı kabul etmelerini istemiştir. Kılıç zoruyla inanç yayma başlamıştır.

Müslümanlığın bu durumunu Hristiyanlıkla karşılaştırınca önemli farklılıklar kolayca belirir. İsa'nın getirdiği din ilk biçimiyle savaşlardan kaçınmayı, insan mutluluğunu öne alan bir düşünce sistemidir. İsa'nın yaşadığı dönem, Roma askerinin ortalığı kana boğduğu, tarihin en kanlı dönemlerinden birisidir. Bu duruma bir yanıt olan İsa, savaştan ve belirli bir toplumun ya da devlet örgütlenmesinin lideri olmaktan kaçınmıştır.

Yine Muhammed, daha Mekke'deyken çeşitli Bedevi şeyhlerle konuşmuş, onları kazanmaya çalışmış ve daha sonra devlet kurulduğunda da allahın beşte bir hissesinden (yani devlet bütçesinden) bu göçebe liderleri kazanmak için ödeme yapmıştır. Tam o sıralarda da *Kuran*'ın şu parçası yere inmiştir. ''Ganimetten yalnız yoksullara ve ihtiyaç sahiplerine, ganimeti toplayanlara, *kalpleri İslamlığa kazanılanlara,* rehineleri ve borçluları kurtarmaya, seyahatçilere ve allah davası için harcama yapılabilir.''

İslamlık doğuşundan bir kent, kasaba dinidir. Kent yerleşimini teşvik etmiştir. Göçebeler iyi gözle bakmamıştır. Kentlere göç övülmüş ve değeri peygamberin Mekke'den Medine'ye hicreti ile eşit tutulmuştur. Kenti bırakıp kırlarda yaşamak ise şiddetle kınanmıştır.

İslamlık daha başından, *devlet olmanın* dinidir.[1] İslam için

1. İsmet Zeki Eyüboğlu, *Günün Işığında Tasavvuf Tarikatlar Mezhepler Tarihi* adlı

hedef daha başından, küçük göçebe parçaları bütünlemek (yani yayılmak), devletleşmek, ekonomik yaşamı (ticareti) güvence altına almak oldu. İslamlık, devletleşme hedefinin tüm gereklerini *Kuran* ve hadisler eliyle beraberinde getirdi: Devlet kurumları, vergi, savaş-ordu, hukuk, ekonomik ilişkiler, miras, eğitim, yargı vb.

Çeşitli çevrelerde ve hatta az da olsa devrimciler arasında da Muhammed'in ve İslamlığın bir devrim olduğu inancı yaygındır. Bu temelsiz inancın bir örneği, Abdullah Öcalan'ın *"Din Sorunu Üzerine"* adlı makalesinde yer almaktadır. Öcalan, yazısında, "İslamiyet dönemine göre çok büyük bir devrimdir. (...) İslami devrim kesinlikle klan-kabile düzenine karşıdır, onu devrimle aşmaya çalışır, (...) son derece gerçekçidir ve devrimcidir" yolu değerlendirmeler getirmektedir. (*Serxwebun*, Temmuz 1989)

Oysa buraya dek yaptığımız kısa özetten de kolayca anlaşılabileceği gibi, Muhammed'in tarihsel katkısı bir devrim değil, toplumsal reformdur. Muhammed, İslam öncesi Mekke'de zaten görülen bazı eğilimleri güçlendirmekten başka birşey yapmamıştır. İçi boşalmış kan bağlarını geriye itmiş, bilinen anlamıyla devlet aygıtını geliştirmiş ve öne getirmiştir. Düzgün yürüyen bir ticaret için zorunlu olan güvenliği sağlamıştır. Belirli ölçüde ekonomik ve toplumsal adalet getirmiştir. Köle kullanımı yasaklanmamış, kölenin azat edilmesi teşvik edilmiştir. Köleye, sahibiyle anlaştığı belirli bir miktarı ödeyerek özgürlüğünü kazanma hakkı tanınmıştır.

Reform gerçekleştiği anda da iktidar hızla iman kardeşlerinin elinden, onların tarihsel düşmanı Emevilerin eline yeniden geçmiştir. Öyleyse denilebilir ki, *Muhammed, Mekke'li tüccarların yapamadıklarını onlar adına yapmıştır.* (Eric R.Wolf)

kitabında, çok sayıda yanlışın ve tahrifatın yanı sıra, bu noktayı doğru olarak getirmektedir.

I.II. ARAP-İSLAM DEVLETLERİ

DÖRT HALİFE DÖNEMİ

İslamda ayrılıkların ipuçları daha Muhammed yaşarken görülmeye başlanmıştı. Örneğin, Muhammed'in kölesi Zeyd'in ordu kumandanı yapılmasına karşı çıkanlar olmuştu. Aynı şekilde Muhammed'in son günlerinde de Zeyd'in oğlu Usame'nin ordu kumandanı yapılmasına karşı çıkılmıştı.

Sonraki ayrılıkların önemli ipucu ise, (geçmişten gelen düşmanlıkların su yüzüne çıkması desek belki daha doğru olur), *yazılamayan vasiyetname* olayında görüldü. Muhammed hastalığının sonuna doğru vasiyetini yazdırmak istedi. Kureyş'in ileri gelenleri hastanın önünde kavga ettiler, vasiyetnamenin yazılmasına karşı çıktılar. Ömer, "hastalık resulullahın tüm duygularını kaplamış, elimizde *Kuran* var, allahın kitabı bize yeter" dedi. Ömer'in vasiyetnameye karşı çıkmasının nedeni olayların sonraki gelişimiyle ortaya çıktı.

Muhammed 632'de bir pazartesi günü öldü. Ölümü sırasında Ebubekir Medine'ye bir mil uzaklıkta Sünuh'taydı. Ebubekir'in kızı, Muhammed'in karısı Ayşe'nin anlattığına göre Ömer ve Mugıyra Muhammed'in bulunduğu odaya giriyorlar ve Ömer bağırarak "resulullah ne de şiddetli bir baygınlığa düşmüş" diyor. Mugıyra Muhammed'in ölmüş olduğunu söyleyince Ömer, "yalan söyledin, resullullah asla ölmedi, sen fitneci bir adamsın onun için böyle söylüyorsun" diyor. (Aktaran: Abdülbaki Gölpınarlı, *Tarih Boyunca Şiilik,*) Ömer daha sonra da Muhammed öldü diyenleri ölümle tehdit ediyor.

Bu arada Ayşe'nin haber göndermesiyle, Ebubekir Medine'ye geliyor. Hâlâ halkı tehdit etmekte olan Ömer, Ebubekir gelince sakinleşiyor. Gölpınarlı'nın İbn Ebi'l Hadid'den aktardığına göre ansarın ve ötekilerin yönetimi

ele geçirmelerinden korkan Ömer, Ebubekir gelinceye dek bu yolla zaman kazanmaya çalışmıştır. (*agy,*)

Bunun ardından cenazeyi evde bırakarak Ömer, Ebu Ubeyde, Ebubekir, Mugıyra ve Sahabe'den çeşitli başka kişiler Beni-Saide Sakifesi'nde toplanıyorlar. Muhacirlerden de bazı kişiler katılıyor. Kimin halife olacağının pazarlığı yapılıyor. Ansar, (yani Medineli'ler), halifenin kendilerinden olmasını istiyorlar. Kureyş'in büyük sülaleleri, halifenin Kureyş'den olmasını ama Haşimiler'e bırakılmamasını, muhacirler de kendilerinden olmasını istiyorlar. Pazartesi günü öğle zamanı başlayan tartışmalar, salı akşamına dek sürüyor ve sonunda Ebubekir üzerinde anlaşılıyor.

Bu işler olurken, ehlibeyt Muhammed'in cenazesini yıkıyor. Cenazenin başında yalnızca Ali, Muhammed'in amcası Abbas, Abbas'ın oğulları Fazl ve Kusem, Zeyd'in oğlu Usame, Usame'nin kölesi Salih ve ansardan da Evs var.

Cenaze çarşamba gecesi Ali, Abbas ve oğulları ve Ubeyde tarafından gömülüyor. Cenazede başka kimse bulunmuyor. Ebubekir ve Ömer gelmiyorlar.

Muhammed ölmeden önce yaptığı son veda haccından dönerken Gadiri Humm denilen yerde kendisinden sonra Ali'nin halife olacağını çevresine duyurmuştu. İslam'ın çizgisi içinde kalarak bu isteğe karşı çıkmanın olanağı yoktu. Buna rağmen yukarıda özetlediğimiz gibi, Sünnilerin sonradan "seçim" diyerek "demokratik" göstermeye çalıştıkları bir pazarlıkla, eski Bedevi geleneği içinde Ebubekir halife yapıldı. Dolayısıyla, ilk üç halife bu anlamda hırsız sayıldılar.

Bu halifeliği Ali ve Şiilerin "Erkan-ı Erbaa" (dört direk) dedikleri Salman-ı Farisi, Ammar, Mıkdad ve Ebu-Zerr kabul etmediler. Fazl, Zübeyr, Halid bin Said, Bera, Übeyy, Ubadet, Ebul Heysem, Utbe ve Huzeyfe de onlara katıldı. Haşimoğullarının bir bölümü, muhacir ve ansardan kimileri, Ali'nin evinde toplandılar. Ebubekir de beyat istemek için Ömer'i gönderdi. Kalabalık bir gurupla baskına giden Ömer

evi içindekilerle birlikte yakmaya kalkıştı. Fatma'nın da evde olduğunu söyleyenlere, "bu iş babasının yaptığını pekiştirir" dedi. Uzun süren kargaşa içinde Fatma altı aylık çocuğunu düşürdü.

Fatma bu olaydan üç ay sonra öldü. Ali, ancak bundan sonra İslam toplumunun parçalanmasına neden olmamak için Ebubekir'e beyat etti.

Ebubekir 634'de öldü. Ölürken Ömer'i halife tayin etti.

Ömer 634-644 arasında halifelik yaptı. Onun döneminde devlet imparatorluk halini aldı. Suriye ve Mısır zaptedildi. Pers platosu talan edildi. Öte yanda müminler ve göçebe kabileler Kureyş liderlerinin giderek zenginleşmesini tepkiyle izliyorlardı.

Ömer bir İranlı köle tarafından 644'de öldürülünce Emevi sülalesinden Osman-bin Affan halife oldu. (644-656). Ölmekte olan Ömer tarafından atanan altı kişilik bir komite onu seçmişti. Osman Irak ve Mısır'dan toplanan malları, paraları ve ganimetleri Emevi akrabaları arasında dağıttı. Devletin tüm yetkili yerlerine Emevileri getirdi. Bu uygulamalar Bedevileri de, müminleri de kızdırdı. Ömer ile başlayan tepkiler Osman ile doruğa çıktı.

Osman 656'da Irak ve Mısır garnizonlarındaki göçebeler tarafından öldürülünce Ali 4.halife oldu.

Ali-bin Ebu Talip (656-661). Muhammed'in damadı, Fatma'dan olan iki torunun babasıydı. Ali'nin halifeliğini Emevilerin tanımaması İslamın en büyük bölünmesini getirdi. Sünnilik ve Şialık.

İslamın iki büyük kolundan biri olan Şia başlarda Ali partisi, Ali'nin iktidarını meşru bulanlar anlamında büyük ölçüde siyasal bir hareketti İktidar peygamber ailesinin, Muhammed'den doğrudan inen çizginin olmalıdır diyen Şia özellikle Kerbela katliamı ardından Sünnilikle tartışma içinde kendi anlayışlarını gelıştirdi ve bir mezhep durumuna geldi ve tüm İslamlığı derinden etkiledi. Bugün İran, Irak ve Yemen'de çoğunluktadır. Suriye, Lübnan, Batı Afrika,

Kuzey Hindistan, Bombay bölgesi, Pakistan, Azerbaycan, Afganistan ve Türkiye'de geniş çaplı izleyicileri vardır.

Ali 600'de Mekke'de Haşimi klanının başı Ebu Talip'in oğlu olarak doğdu. Ebu Talip öksüz Muhammed'i evlat edinip büyütmüş insandı. Ebu Talip yoksullaştığında da Muhammed Ali'yi evlat edindi ve büyüttü. Muhammed peygamber olduğunda, daha on yaşındayken ona ilk inananlardan biri Ali'ydi. Muhammed'in Mekke'den Medine'ye kaçtığı gece Muhammed'in yatağında yatan Ali'ydi. Savaşlarda da yüksek bir cesaret gösterdiği söylenir.

Ali Muhammed'in cenazesini kaldırmakla uğraşırken bir oldu bittiyle karşılaşmıştı. Ebubekir'in otoritesini kabul etmedi ama müslümanlar arası kavgayı önlemek için de hakkını istemedi. Evine çekildi ve din bilimleriyle uğraştı. *Kuran*'ın ilk kronolojik düzenlenmiş biçimini yazdı. *Kuran* ve sünnetler konusundaki olağanüstü bilgisiyle, çeşitli yasal sorunlarda çağdaşlarına ve kendinden sonrakilere yardımcı olacak risaleler bıraktı.

Osman'ın öldürülüşünden sonra Medine halkı Ali'nin halifeliğini istedi. Ali, kısa halifeliği sırasında, devraldığı çürümüş ilişkilerin yarattığı büyük güçlüklerle karşılaştı. Yönetimini toplumsal adalet ve eşitlik ilkeleri üstünde yürüttü. Bu tutum, Kureyş aristokrasisinin çıkarlarına büyük bir darbeydi. Güçlü Kureyş aileleri Ali'yi güç durumda bırakmak için Osman'ın kanını temizlemesini istediler. Kan davalarının kalkması gerektiği yolundaki *Kuran* ve sünnete bağlı kalarak Ali bunu reddedince Ebubekir'in kızı Ayşe öncülüğünde ayaklandılar ve "Deve Savaşı"nda yenildiler.

Bunun üzerine Muaviye ayaklandı, 657 Sıffin savaşı. Muaviye yenilmek üzereyken bir hileyle kimin halife olacağı konusunun bir kurulda tartışılmasını Ali'ye kabul ettirdi. Kurulda yapılan hileler bir yana, böyle bir tartışmayı kabul bile Ali için ağır durumdu. Muaviye Suriye valisiydi, Ali meşru halifeydi. Tartışma bu meşruluğa gölge düşürürdü. Ali bunu bile bile ordusunun önemli bölümü tarafından

tartışmayı kabule zorlandı. Daha da ilginci, onu bu kabule zorlayanlar, tartışmanın ardından Ali'den ayrıldılar ve karşısına geçtiler.

Hariciler olarak adlandırılan bu kesim 200 yıl sürekli kan döktü, sonunda yok oldu. Bunların daha ılımlı bir kolu olan İbadiler bugün de İranın bazı dağlık bölgelerinde, Umman ve Yemen de vardırlar.

Ali bir Haricinin zehirli kılıcıyla Küfe camiinde yaralandı, iki gün sonra da öldü. Ali'nin siyasal yazıları, söylev ve vaazları, mektupları ve deyişleri Şerif ar-Radi (ölümü 1015) tarafından *Nahc el-Belagat* (Güzelliğe giden yol) adlı bir kitapta toplandı. Ali'nin ölümü ardından Emevi dönemi başladı.

EMEVİLER (661-750)

Muaviye bin ebu Süfyan (661-680). Ne ilginçtir ki İslamın başına beşinci halife olarak İslamın ve Muhammed ailesinin azılı düşmanı geçti. Muaviye Muhammed'e karşıtlığıyla tanınmış, Medine'ye hicretten sonra da ona karşı savaşmıştı. Muhammed Mekke'yi alıp eski düşmanlarını armağanlarla yumuşatana dek müslüman olmamıştı. Muhammed'in aynı uzlaşma siyaseti sonucu devlette görev almış, Halife Ömer tarafından da Şam valiliğine atandı. Zamanla tüm Suriye'yi ele geçirmişti.

Ali ölünce yandaşları, büyük oğlu Hasan'ın imamlığı altında toplanmışlardı. Ancak İmam Hasan, Muaviye'nin zorbalığı karşısında 663 yılında halifelik iddiasından Muaviye lehine feragat etti. Bunun için de, Muaviye'ye "Emir'ül-Müminin" denmemesi, Ali şiasına dokunulmaması, Ali'ye küfredilmemesi, kendisinden sonra halifeliğe birisinin ve de özellikle oğlu Yezit'in atanmaması koşullarını öne sürdü. Muaviye bunları kabul etti, fakat sonradan hiçbirisine uymadı. Hatta Ali'ye İmam Hasan'ın önünde

Mescid-i Nebi'de lanet okudu. Ali ve ehlibeyt hakkındaki hadisleri yineleyenlerin mallarından ve canlarından olacaklarını duyurdu ve öyle de yaptı. Pek çok peygamber yakınını, bu arada 672'de İmam Hasan'ı da zehirli sütle öldürttü.

Muaviye ölmeden önce tüm kabilelerden oğlu Yezit'in halifeliğini kabul etmelerini istedi, İmam Hasan'la yaptığı anlaşmadaki bu koşula da uymadı.

Yezit I (680-683). İmam Hasan'ın öldürülmesinden sonra Emevi sülalesinin tek ciddi rakibi olarak Üçüncü İmam Hüseyin kalmıştı. Hüseyin, İmam Hasan'ın Muaviye'yle yaptığı anlaşmadan sonra da Muaviye'ye beyat etmemişti. Iraklılar Yezit'in halifeliğini kabul etmemişler, ayaklanmaya hazırlanıyorlardı. Mekke'de bulunan İmam Hüseyin'e haber gönderip gelmesini istediler. Hüseyin yetmişiki kişilik aile ve yakınlarıyla Küfe'ye doğru yola çıktı. Kerbela'da Yezit ordusuna yakalandılar. Hüseyin teslim olmayınca tüm ailesi gözünün önünde tek tek öldürüldü. Altı aylık bebeği Ali Asgar kucağında oklandı. Yine teslim olmayınca kendisi de öldürüldü. Kafası vücudundan ayrılarak bir mızrağa saplandı ve Şam'a götürüldü. Bunun üzerine Yezit, Bedir Savaşının öcünün alındığını ilan etti. Katliamdan yalnızca Imam Hüseyin'in hasta ve küçük yaştaki oğlu Zeynel Abidin kurtulmuştu.

Kerbela olayı İslam tarihinde silinmez bir iz bıraktı. Yezit'ten sonra gelen Emevi başları da Ali ailesine düşmanlığı sürdürdüler. Velid'in yönetimi sırasında, 717'de, Dördüncü İmam Zeynel Abidin 57 yaşında zehirlenerek öldürüldü.

Ehlibeyte ve onları sevenlere yapılanlar, hele Kerbela olayı, yapanları vurdu. Ali ailesinin zorbalık ve haksızlık karşısında birkaç kuşaktır gösterdiği davranış Şiiliği güçlendirdi. Buna Emevilerin yolsuz yöntemi ve Arap olmayan müslümanları köle sayarak aşağılamaları da yardımcı oldu. İran, Irak, Yemen ve Mısır'da Şiilik iyice yayıldı.

Daha sonraları Mervan bin Hakem ve Abdül Malik

حضرت امام حسین بن علی سید الشهداء علیه السلام

dönemlerinde yüz binlerce Şii öldürüldü. Bu nedenle Abdül Malik'in kumandanlarından El-Haccac'a tarihte Zalim Haccac dendi. Zalim'in yalnızca 694'lerde öldürdüğü Şii sayısı 120 bindi. Beşinci İmam Muhammed Bakır da 738'de zehirlenerek öldürüldü.

Her yanda artan yolsuzluk, ezgi ve sömürü ortamında Şiilik tarihteki rolünü kazandı. Toplumsal tepkilerde bir direniş bayrağı oldu.

Emevi devletinin en yüksek noktası 684-715 arasındaki Mervaniler dönemidir. 684'de ardında varis bırakmadan ölen II.Muaviye'den sonra Mervan bin Hakem başa geçti. Mervan Emevilere bağlı bir kabileden geliyordu.

Mervan'ın bir yıl sonra ölümü ile halifelik, oğlu Abdül Malik'e geçti (685-705). Bu dönemde çevreyi kılıçla İslamlaştırma hızlandı, Arap üstünlüğü ve kayırıcılığı daha da hızlandı. Arap olmayan müslümanlar sorunu iyice derinleşti. Ali yandaşlarının kazandığı sömürücülere karşı sözcü olma geleneği, bu dönemde güçlendi. Her yanda halk, bozulan ekonomiye, yapılan yolsuzluklara karşı ayaklandı. Ali ailesine gösterilen sevginin, giderek büyük bir dinsel harekete dönüşmesinin altında, toplumsal haksızlıklara karşı çıkış istemi yatıyordu.

İran ve Irak'ta Şii-sufi-Mavali bağlaşıklığı içinde çeşitli ayaklanmalar oldu.

II.Yezit'in ölümü ardından Abdül Malik'in dördüncü oğlu Hişam (724-743) halife oldu. Hişam'dan sonra Emevi devleti çözülmeye başladı. Irak'ın büyük bölümü Haricilerin eline geçti. Hatta Arabistan'da Harici lider Ebu Hamza bir süre için, Medine'yi de işgal etti. Fakat Emevileri asıl yıkan, Şii mistiği Ebu Müslim'in aracı olduğu Abbasi darbesidir.

744'den itibaren Irak ve İran'da yoksul halk (Şiiler, Mavali, mistikler, Merv bölgesine zorla yerleştirilen ve eski imtiyazlarını kaybeden Araplar) birleşerek yer yer ayaklanmaya başladılar. 744'de Irak'da mistisizm karşıtı Şiiler ayaklandılar fakat liderleri sonunda Horasan'a kaçmak

durumunda kalınca Şii mistiği Ebu Müslim tarafından ortadan kaldırıldı.

749-750'de İran, Yemen ve Irak'taki müslümanların, "peygamber ailesinden imam" çağrısı altında Emevilere karşı ayaklanmasıyla Emevi devleti yıkıldı. Bu halk ayaklanmasından, uzun süredir gizlice örgütlenen, Muhammed'in amcası Haşimi El Abbas'dan yürüyen Abbasiler yararlandılar.

ABBASİLER (750-1258)

Abbasiler 718'den itibaren Güney Ürdün'de gizlice örgütlenmişler, her yana ajanlarını göndermişlerdi.

Horasan bölgesinde Türk kökenli Şii mistiği efsanevi Ebu Müslim ehlibeyt adına halkı ayaklandırmaya çalışıyordu. Birkaç kez İmam'a da başvurmuş ve onayını istemişti. Altıncı İmam Caferi Sadık, Ebu Müslim'in mistisizmdeki aşırılığını, tutarsız ilişkilerini ve 744'de Irak-Şii ayaklanmasının liderlerini öldürmesini dikkate alarak, kendi adına halktan destek istemesini reddetmişti. Ebu Müslim'e, "ne sen benim adamımsın, ne de zaman benim zamanım" diye haber yollamıştı. Bunun üzerine Ebu Müslim, Abbasoğulları adına kavgayı sürdürdü.

Ayaklanma başlayınca Abbasi güçleri 749'da Küfe'ye girdiler. Ali ailesine, dinsel işlere karışmadan imanlıların kumandanı olarak halifelik önerdiler. Ali ailesi bunu kabul etmedi. Bunun üzerine Abbasiler Ebul Abbas Saffah'ı (Saffah:Kan dökücü) halife seçtiler.

Ali adına yapılan ayaklanmayla Emeviler devrildi ama Abbasiler başa geçti, hile sürdü. Ali toplumsal muhalefet odağı olmaktan çıkarılmak için Sünni İslamın da en büyük kahramanlarından biri olarak tanındı. Fatma kanalından aşağıya inen akrabaları, Seyitler ve Şerifler olarak saygın bir yere kondular. Fakat Şiilik kısa süre içinde karşılaştığı

büyük aldatmalar sonucunda deneylenmişti. İmamlığın Ali ailesinin hakkı olduğunu savunmayı sürdürdü.

O yıllarda çeşitli bölgelerde çok sayıda Şii ayaklanması oldu. Saffah bunları çok kanlı bastırdı. Hatta Ali evlatlarının bir kısmını diri diri gömerek öldürdü.

Ardından gelen oğlu El Mansur, önce kendilerini devletin başına getiren Ebu Müslim'i öldürdü. Ardından 762-763'de gerçekleşen Alici ayaklanmaları aynı şekilde kanla bastırdı. 765 yılında da Altıncı İmam Caferi Sadık'ı zehirleterek öldürttü.

Ardından Harun Reşit'in görkemli dönemi geldi (786-809). Yedinci İmam Musa Kazım, bu dönemde üç yıl hapis yattıktan sonra Harun'un emriyle, zorla zehirli hurma yedirilerek öldürüldü.

Harun'un oğlu El-Memun (813-833) zamanında Sünni hocalarla bir çatışma ortaya çıktı. O güne kadarki Abbasilerin hepsi de Şiileri kesmiş, ama kendilerini iktidara getiren bu gücün etki çevreninden ayrılamamışlardı. Dolayısıyla Sünni bir yönetim yerine daha akılcı bir yönetim olmuşlardı. El-Memun bu eğilimi ilerletti ve Mutezile okulunun doktrinlerini benimsedi.[1] Sünni görüşleri yasakladı. Daha da ileri giderek, Sekizinci İmam Ali Rıza'yı kendisine selef seçti. Fakat bu ortam kısa sürdü. Abbasoğulları duruma isyan edince, Memun, Sekizinci İmam'ı zehirleyerek öldürttü.

Kardeşi El Mutasım (833-842) tartışmayı sürdürdü ama sonunda çatışma Sünnilerin zaferiyle sonuçlandı. Dokuzuncu İmam Muhammed Taki, 842'de 25 yaşındayken Mutasım tarafından zehirlendi. El-Mutasım'ın ardından Abbasilik

1. Mutezile okulunun kurucusu Vasıl bin Ata İmam Caferi Sadık'ın öğrencilerindendi. İslamda bir büyük tartışma vardır: "Herşey allahtansa, her yaptığımı allah yaptırıyordur. O zaman günah da yoktur" diyen bir tartışma. Bu tartışmada Mutezile rasyonalizmi savunur. Allahın yaptırdığı bazı şeyler vardır ama, onun dışında insanın aklı vardır, o akılla davranarak yanlıştan kaçınılmalıdır. (Caferi Sadık'ın öğrencileri arasında, Hanefilik mezhebinin kurucusu Ebu Hanife ile Maliki mezhebinin kurucusu Malik bin Anas da vardı.)

koyu Sünniliğe kaydı. Hele Mütevekkil'in dönemi (854-869), Şiilere karşı en ağır zulmün yürüdüğü dönem oldu. Hüseyin'in mezarı birkaç kez yıkıldı ve sonunda tarla olarak sürülmeye kalkışıldı. Bunun üzerine 861 ile Şii bayrağı altında toplumsal-dinsel ayaklanmalar yeniden belirdi.

Onuncu İmam Ali Naki, 876'da Mütezzin tarafından zehirlenerek öldürüldü. Ardından Onbirinci İmam Hasan Askeri de altı yıl imamlıktan sonra 882'de 28 yaşında iken Mutemit tarafından zehirlendi. Şii akidesinde onikinci imamın dünyayı kötülüklerden kurtaracak imam olduğuna inanıldığı için de Hasan Askeri'nin evi didik didik arandı. Ebeler hamile mi diye kadınları muayene ettiler. Hamile olduğu sanılan bir cariye hapsedildi fakat sonunda hamile olmadığı anlaşıldı. Dolayısıyla Onikinci İmam Mehdi (Sahib'ül-Emr) bulunamadı.

Abbasi dönemi boyunca Yemen ve Umman'da çeşitli Şii (İsmaili) ve İbadi imamlıkları var oldu.

İsmaili görüşlerin 880'de Yemen'de, 899'da Doğu Arabistan'da ortaya çıkması Abbasi erki için ciddi bir tehdit oldu. İsmaili misyonerleri Yemen'den Kuzey Afrika'ya sıçradılar ve Tunus'da Fatımi devletini kurdular. Fatımiler (969-1171) daha sonra Mısır'ı ele geçirdiler ve devlet kurdular. Dünyanın ilk Üniversitesi El-Azhar'ı da, İsmaili mezhebinin bu ateşli savunucuları kurdular. İsmaililerin daha aşırı bir sürgünü olan Harmatiler Kuzey Doğu Arabistan'da El Hasa'da devlet kurdular. Bunlar Muhammed'in öğretilerinin çok yönüne karşıydılar. Duayı, orucu, haccı reddettiler. Şarap ve müziği onayladılar.

945'den 1055'e kadar Abbasi halifeliği Batı İranlı bir Şii devleti olan Büyidlerin (Büveyh) (Buvahid) denetiminde kaldı. Büyidler, halifeliği Sünnileri gocundurmamak için yıkmamışlardı.

I.III. İRAN'DA İSLAM [1]

İslamın İran'a girişi 633-651 arasında gerçekleşti.

İran'ın konumu Bizans'la süren savaşlar nedeniyle zayıflamıştı. Ülkenin çeşitli yerlerine dağılmış beylikler merkezi hükümetle savaş halindeydiler. İran Kadışah'da 636'da Araplara yenildi fakat Araplar ancak 651'de Kuzeydoğu İran'da Horasan'a ulaşabildiler.

Arap-İslam istilası sırasında ülke büyük bir yıkım geçirdi. İnsan gücünün önemli bölümü köle olarak götürüldü. Büyük kentlerin yöneticileri Arap istilacılarla anlaşmalar yaptılar. Bu anlaşmalarla mülkiyetlerini ve Yahudi, Zerdüşt ve Hristiyan dinlere inananları korudular. Bunun karşılığında da, İslamı kabul ettiler.

Yunan uygarlığının İran'ı zaptı tarihsel açıdan geçici etkiler yaratırken, Arap istilası derin ve silinmez bir etki yarattı. Kuzistan ve Horasan'a Arap kabileleri getirilip yerleştirildi. Kum gibi kentler Arap yerleşim bölgeleri oldu. Arapça kentlerde egemen dil haline geldi ve VII.yüzyıl sonrasında ülkenin resmi dili oldu. Yine de İran, Suriye ve çeşitli başka yerler gibi giderek Araplaşmadı. Tersine İran'a yerleşen Araplar İranlılaştılar. Bunların önemli bir kesimi de, yerleşim sırasında ele geçirdikleri büyük topraklar sayesinde feodalleştiler.

X.yüzyıla gelindiğinde, İranlılar arasında egemen din İslam olmuştu.

VIII. ve IX.yüzyıllarda halk ayaklanmaları. Abbasileri başa getiren köylü lideri Ebu Müslim'in yine Abbasilerce öldürülmesi tüm İran'da 755 yılında geniş köylü ayaklanmalarına neden oldu. 767'de Horasan'da yeni bir ayaklanma oldu. 778-779'da kendisini "kızıl bayraklar" diye adlandı-

1. Bu bölümdeki ve kitabın çeşitli başka yerlerindeki İran'la ilgili bilgilerin çoğunluğunu çeşitli kaynaklardan derleyerek ileten "İran Halkının Fedaileri Örgütü"nden yoldaşlara teşekkürü borç bilirim.

ran bir köylü ayaklanmasıyla, "beyaz giysililer" diye adlandıran bir başka köylü ayaklanması ortaya çıktı. Bu ikinci ayaklanma 783'e dek sürdü. Çeşitli Harmati sektlerinin görüşleri, ki aşırı Şii-batını görüşlerle Mazdekizmin çeşitli yanlarını birleştiriyordu, ayaklanan köylülüğün ideolojisiydi. Savaşları eşitsizliğe, zorbalığa ve adaletsiz düzene karşıydı.

Bu ayaklanmalar arasında en büyüğü, Taleş'in batı dağlarındaki Babek ayaklanmasıydı. Bu ayaklanma İsfahan'a ve Doğu'da Kerman'a dek yayıldı. Babek, kendilerini Arap egemenliğinden kurtarmak isteyen bazı Ermeni ve İran feodalleriyle de anlaşmalar yaptı (816-837). Fakat bu feodaller ayaklanma içinde topraklarını büyüttüklerinde Babek'e ihanet ettiler. Ve Babek Halife Mutasım tarafından öldürüldü.

839'da Tabaristan'da Maziyar ayaklanması ortaya çıktı. Sistan'da Şiiliğe çok yakın duran Havareg tarafından çeşitli ayaklanmalar geliştirildi. IX.yüzyılın ortalarından itibaren ortaya çıkan bu ayaklanmaların büyük çoğunluğu Şia ideolojisi altında köylü ayaklanmalarıydı. Hazar denizi çevresindeki topraklarda hâlâ kendi öz yönetimleri altında küçük topluluklar olarak yaşayan köylülerden, yerel valilerin yeni vergiler yoluyla daha fazla para toplamaya çalışmaları bu ayaklanmaların önemli nedeniydi.

Samaniler (819-999). Doğu İran'da hüküm süren bir Sünni devletiydi. Bu dönemde Türk pagan kabileleri İslamlığı kabul etti. Buhara önemli bir İslam merkezi oldu.

Büyidler. Batı İran'da kurulmuş Şii bir devletti. 945'den 1055'e dek Irak'taki Sünni halifeyi kukla yaptı ama kaldırmadı. Açıktan Şiileri kayıran bir siyaset izlemedi. Bunlar o dönemde Şiiliğin halk arasında henüz çoğunlukta olmadığını gösterir.

Büyidlerin Sünni halifeye karşı tutumları, bir yanıyla da kendi inançlarıyla bağlıydı. O dönemlerde Tabaristan'da, Şiilikteki ilk bölünme olan Zeydiler egemendiler. Daylam'da

İsmaililer güçlüydü. İsnaaşeriye teolojisi ise daha yeni yeni tam anlamıyla ortaya konmaktaydı. İsnaaşeriye yanlıları Tabaristan'daki Zeydilere karşı savaşta sık sık Sünni Samanilerle işbirliği yapıyorlardı. Mezopotamya ve merkezi İran'da ise İsnaaşeriye, Şiiliğin en güçlü temsilcisiydi.

Bu karışık ortamda Büyidler, hangi renk ya da görüntüde olursa olsun tüm Şii ve Mutezile görüşlerine izin verdiler ama kendileri 12 imamcı idiler.

Büyidler, toplumda her kurumda Sünnilerle Şiiler arasında bir denge aradılar, Sünniliği ezmediler. Bunun yanında, Şiileri Sünnilerde olduğu gibi bir resmi örgütlenmeye kavuşturmayı amaçladılar. İsnaaşeriye, hem sözkonusu örgütlenme, hem de bazı doktrin konularında Büyidlerden önemli bir yardım aldı.

IX.yüzyıl, oniki İmamcı Şii teolojisi açısından oldukça durgun geçmişti. Bunun başlıca iki nedeni vardı. Birincisi imamların varlığı ve her konuda karar yetkileri, kuramı geliştirme zorunluluğunu büyük ölçüde ortadan kaldırıyordu. İkincisi, uzunca bir süredir, İsnaaşeriye Şiilik içinde aktif ayaklanmalara katılmayan tek kol durumundaydı. Bu da Sünnilikle uzlaşma ortamını genişletiyor ve teorisyenlerin işini güçleştiriyordu.

Büyidlerin işte bu doktrinel durgunluğu ortadan kaldırmada önemli bir rolleri oldu. İsnaaşeriyenin büyük teologu el Kulini, Büyid etkinin başlangıcında ölmüştü. Bunun üzerine Büyidler İbn Babuya'yı ve Bağdat'ta, XI.yüzyılın başlarında iki kardeş şerifler olan el-Radi ve el-Murtaza'yı desteklediler. Gadiri Humm festivalini yarattılar. Dar-ül-ilm adı altında Şii okulları kurdular.

968'de İsmaililerin Mısır'da Fatımi devletini kurmaları ve ardından Suriye'de etkinlik kazanmaları Büyidleri zor durumda bıraktı. Güçlü ve parlak başarılar sahibi Alici bir devletin ortaya çıkması tüm Şiileri heyecanlandırmıştı. Fatımiler de bu heyecanı yeni bölgelere yayılmada değerlendiriyorlardı. Ancak Fatımiler, tüm Şiilerin, İsmaili

doktrinini benimsemelerini zorunlu tutuyorlardı. Dahası, Irak'la Mısır arasında kalan bölgeleri iki Şii devlet de kendine kazanmak istiyordu. Bu durum sonunda ortaya çıkan kaçınılmaz çatışmalarda Büyidler, Fatımilere karşı bazan Harmatilerle, bazan Arap kabileleriyle birlik oldular. Halifenin, İsmaili mezheplerini İslam dışı sayan fetvasına katıldılar. Batıni Fatımiler, oniki imamcı Büyidleri Sünnilere yakınlaştırdı.

Öte yanda, devlette ve toplumda Sünnilerle Şiiler arasında denge siyaseti, her yanda Sünni-Şii çatışmasını artırmaktan başka işe yaramamıştı. Öyle ki, Hanbeliler işi Hüseyin'in mezarını yakmaya dek vardırdılar. Bir yüzyıl boyunca Şii egemenliği altında tam bir kukla durumunda kalan Sünni halife yeniden etkinlik kazanmaya başladı.

Ardından Gazneli tehdidi geldi. Gazneli Mahmut, halifeyi Şii denetiminden kurtarma hedefini önüne koymuştu. Oğlu Mesut Rey kentindeki tüm Şiileri kılıçtan geçirdi ve tüm kütüphaneleri yaktı. (1027) Mahmut'un ölümü ardından Selçuklular Mesut'u yendiler ve Gaznelilerin halifeyi kurtarma ve Sünni bir imparatorluk kurma hedefini devraldılar. 1055'de Tuğrul Bey Irak'ı aldı, Büyid devletini ortadan kaldırdı.

Selçuklular İran'ı XII.yüzyıla dek yönettiler.

İsmaililer. Fatımiler döneminde Suriye ve İran'a gelen İsmaililer buralarda Nizari sektini kurdular. İyi planlanmış suikastları ile tanınan Nizarilere, onları küçük düşürücü anlamda Haşşaşiyun da denir. (Haşhaş kullanıcılar) (İngilizce'deki assassin sözcüğü de buradan gelmiştir.) Batıni görüşlere sahip İsmaililer, tüm insanlar arasında toplumsal ve ekonomik eşitlik, malların eşit bölüşümü gibi fikirlere sahiptiler.

İsmaililer özellikle Selçuklular döneminde başarılı bir yeraltı örgütlenmesi yarattılar. Hareketi İran'a getiren Hasan Sabbah, Fatımi Mısır'da eğitim görmüştü. Hasan Sabbah, Elburz dağlarındaki Alamut kalesini üs yaptı. Bundan sonra

her yerde İsmaililer dağların ulaşılmaz noktalarında yaptıkları kaleler içinde oturdular. Temel olarak dağlardaki köylülere ve bir ölçüde de esnafa dayanıyorlardı. Fedaileri, hedefleri uğrunda can vermekten hiçbir zaman çekinmezlerdi.

Hasan Sabbah kendisine sataşanları halkın önünde tartışmaya çağırırdı. Tartışmayı kabul etmezlerse bir daha kendisine sataşmamalarını ihtar ederdi. Sataşmayı hâlâ sürdürenleri ise özel olarak yetiştirdiği vurucu ekipler eliyle ortadan kaldırırdı. Hasan Sabbah hareketi bu şekilde Selçuk veziri Nizam-ül Mülk'ten bazı Abbasi halifelerine dek çok sayıda yöneticiyi öldürdü. Kurdukları hükümet Moğol istilasına dek yaşadı.

X. ve XIII.yüzyıllar arasında İran'da toplumsal çelişkiler derinleşti. Kentler işsizlerle şişti. Çeşitli İslam sektleri arasındaki kavga, sınıflar arasındaki kavgayı temsil etti. Sünnilik feodalleri ve tacirleri temsil ederken, Şiilik köylülüğü ve kentlerin alt sınıflarını temsil etti.

MOĞOL İSTİLASI

Moğol Cengiz Han istilasının (1220-1221) ardından *İlhanlılar*'ın ikinci Moğol istilası Cengiz Han'ın torunu Hülagü Han tarafından 1256'da başlatıldı. Alamut kalesini yıktılar, 1258'de Bağdat'ı aldılar. Son Abbasi halifesini tekmeleyerek öldürdüler.

Moğol istilaları İran'ı yerle bir etti. Moğol yönetimi sırasında alt sınıflar arasında zaman zaman başkaldırılar oldu. XIV. ve XV.yüzyıllarda bu başkaldırılar feodal sömürü ve yabancı egemenliğine karşıydı. Şiilik sufizmle bütünleşmişti, ve halk hareketlerinin temeliydi. Şii-sufi bütünleşmesi İran'da egemen sınıfın yaşam biçimine de şiddetli bir tepki gösteriyordu.

Sarbedaran hareketi. Sarbedaran, (anlamı "asılmaya

hazır''), XIV.yüzyıldaki en ünlü sufi hareketidir. İlk halifeleri Sünni din adamları tarafından öldürülür. Şeyh Hasan Curi örgütlemiştir. Harekete katılan her insan verilen tüm görevleri yapmaya hazır olduğuna dair yemin ederdi. Şeyh Hasan tüm Horasan kentlerini dolaştı ve güçlü bir yeraltı örgütlenmesi yarattı. Moğol yöneticisi Argun Şah tarafından ele geçirildi, buna rağmen hareket hızla yayılmasını sürdürdü. Köylülüğün ve esnafın yanısıra bazı küçük toprak sahipleri de katıldı. Sarbedaran, kentleri işgal etti ve Moğol asillerini öldürdü.

Ardından Şeyh Said Ghavamadün Maraşi, Mazdaran'a göç etti ve orada yerleşti. İdeolojisi Horasan'daki Sarbedaran'la aynıydı. Toplumsal adalet, üretim araçlarının ve malların eşit dağılımını istiyordu. Hükümeti Sadat adını aldı. Bu hareket daha sonra Kuzey'de Cilan'a ve 1373'de Kerman'a yayıldı.

Timur ve Türkmenler. 1380'de İran'a girdiler. Timur istilası sırasında İran'da tüm hareketler barbarca bastırıldı. Sarbedaran'ın en güçlü olduğu Sabzevar'da iki bin kişi bir araya getirilip canlı canlı yakıldı. İsfahan'da 70 bin kafadan kule yapıldı. Sarbedaran'ı kendileri bastıramayan çok sayıda feodal, Timur'u destekledi.

1405'de Sabzevar'da yeni bir Sarbedaran ayaklanması ortaya çıktı. Sarbedaran'ın yanında Hurufilik gibi Şii kaynaklı başka hareketler de yer aldı. Hurufilik özellikle Azerbaycan, İran ve Anadolu'nun alt sınıfları arasında yayıldı. (Hurufilik, Anadolu'da Bektaşilikle kaynaşıp, onun içinde eridi.)

Bu yüzyılda sufizm İran'da çok güçlendi ve toplumsal yaşama egemen oldu. Sadi ve Hafız gibi ünlü ozanları etkisine aldı. Değişik sufizm biçimleri dinde ve felsefede özgür düşünceye kılıf oluyordu.

Ancak, sufizm de Şiilik ve Sünnilik yanında durmak üzere kendi içinde ikiye bölünmüştü. Sünnilikle uyuşan sufizm, feodallerle kaynaşırken, Şii temelli sufizm köylünün

yanındaydı.

XIV ve XV.yüzyıllarda aşağı yukarı tüm İran kentlerinde Sünnilik resmi devlet diniydi. IX. ve XVI.yüzyıllar arasında ortaya çıkan tüm halk hareketleri Şiilik bayrağı altında gerçekleştiğinden çok sayıda Şiinin bir yanda yeraltı örgütlenmesini güçlendirirken, öte yanda günlük yaşamda kendilerini Sünni olarak gösterdiklerine inanılır.

Akkoyunlular. Kurucusu Uzun Hasan (1453-78) Şii eğilimliydi. Kızını Erdebil tekkesi şeyhi Haydar'a vermişti. Ama devlet, son dönemlerinde Sünnileşti. Uygulamalarıyla Sünni fanatizmini İran halkının gözünden düşürdü.

Safaviler. (1501-1736) İran'ı değişmez biçimde Şii ülkesi yapan, kazanımlarıyla en önemli İran devletidir.

Safaviler 1252-1334 yılları arasında yaşayan Seyh Şafettin-i Erdebil zamanında bir Şii-batını tekkesi olarak doğdu. Tekkenin başları, soylarının 12 imama bağlandığını iddia ettiler. XV. yüzyılın sonuna dek Moğolların ve Timurların egemenliğinde kaldılar. Ama Azerbaycan'ın Erdebil kentinde ve çevresinde önemli bir yerel güç haline geldiler. XV.yüzyılın sonlarında Şeyh Haydar bu tekkeyi büyük bir Şii-batını hareketi haline getirdi.

Şeyh Haydar'ın ölümünden sonra Şeyh İsmail I genç yaşında 1501'de Akkoyunluları yenip Tebriz'i aldı ve kendini Şah ilan etti. Sonraki on yıl içinde tüm İran'ı oniki imamcı yaptı ve İsnaaşeriye mezhebi devletin resmi mezhebi oldu.

Safaviler imam soyundan geldiklerini iddia ettiklerinden İslam en sonunda İran'da meşru bir imam yöneticiye sahip olmuştu. Böylece yönetimini meşrulaştırmak üzere bir halifeye gereksinimi kalmadı.

Burada ilginç ve vurgulanması gereken bir yön vardır. Safaviler'le birlikte Şiilik egemen ideoloji olmuş ama Safavi devletinin ardından, kendini İran'da başa getirenin bir tarikat olduğunu unuturcasına, İslam mistisizmine (sufizme) karşı çıkmış, onu İslamlık dışı olarak lanetlemiştir. Camiyi,

namazı, haccı geri getirmiştir.

Şiiliğe tarihte geneliyle yoksulun, isyan bayrağı olmuştur diyoruz ama, görülüyor ki egemen olduğu ülkede bu özelliklerini adım adım yitiriyor, egemen sınıfla bütünleşiyor. Fakat yine de kökeninden gelen fark nedeniyle, uzun yüzyıllar içinde egemen sınıfın parçası olduğu İran'da bile, ekonomik siyasal kargaşa döneminde, halk yığınlarının hareketlenmesi sırasında halkla bütünleşebilme yeteneğini gösterebiliyor.

I.IV. SELÇUKLULAR (1037-1157) VE ANADOLU SELÇUKLULAR (1077-1243)

Selçuklular asıl olarak İran toprakları üzerinde kurulmuşlardır ama Anadolu'yu da büyük ölçüde sınırları içine katmışlardır.

X.yüzyılda Türk (Oğuz) boylarının Orta Asya'dan göçleri sırasında bir gurup göçebe, Selçuk adlı Oğuz beyinin yönetiminde Siri-Derya'ya yerleşti ve İslamı kabul etti. Samanilerin sınır güçlerine katıldıktan sonra Buhara çevresinde yerleştirildi.(985)

Samani devleti, Karahanlılar ve Gazneliler tarafından ortadan kaldırıldı. İkisi de müslüman ve Türk olan bu devletlerden Karahanlılar (932-1212) Maveraünnehir bölgesinde, Gazneliler (963-1183) İran ve Kuzeybatı Hindistan bölgesinde kuruldular.

Gazneli Mahmut, Buhara çevresine yerleşmiş Selçuk Türklerini Horasan'a yerleştirdi. Daha o sıralarda Selçuk ailesi kendisini İslam tutuculuğuyla, Sünnilikle özdeşleştirmişti.

Selçuk beyin torunları olan Çağrı ve Tuğrul beyler Gaznelilerin zayıflamasından yararlanarak harekete geçtiler. Büyidlerin Batı İran ve Irak'ta ve Fatimilerin Mısır'da

Şiiliği yaymalarından telaşlanan halife ve ulemanın ve Pers aristokrasisinin de desteğini aldılar. Merv yakınlarında Dandenekan'da (1040) Gaznelileri yendiler, bölgeye el koydular. Çağrı Bey orada kaldı, Tuğrul Batı'ya yürüdü.

Tuğrul, 1055'de halifeyi Büyidlerin elinden kurtardı ve kızıyla evlendi. Halife de ona, "Dinin direği" (Rükn-ed-din) sanını verdi. Bundan böyle Selçukluların yayılması, Sünni halife altında İslam'ın birliğini kurma anlamı taşıdı. Alpaslan ve Melikşah dönemlerinde tüm İran, Mezapotamya, Suriye, Filistin, Selçukoğullarının egemenliği altına girdi.

Selçuklu döneminde Türkçe unutuldu, bilim ve devlet işlerinde Arapça, edebiyatta Farsça kullanıldı. Şiilikle ve mistisizmle savaşıldı. Vezir Nizamülmülk gibi İranlı yöneticiler büyük bir etkinlik sağladılar.

Selçuklular 1138'de Orta Asya'dan yeni gelen Karakitay'lara yenildiler ve 1153'de genel Oğuz ayaklanmasıyla yıkıldılar.

ANADOLU SELÇUKLULAR (1077-1243)

Selçuklu devletinin yıkılmasından sonra Selçuk erki yalnızca Anadolu'da sürdü ve XIII.yüzyılda doruk noktasına ulaştı. Asıl olarak Selçuklu hükümdarı Alpaslan'ın 1071'deki Malazgirt zaferiyle Bizans'ın sınır örgütlenmesini dağıtmasından sonra Oğuz boyları dalgalar halinde Anadolu'ya yerleştiler.[1]

Alpaslan Malazgirt savaşında tutsak ettiği Bizans imparatorunu serbest bıraktı. Bizans'ın sınır kentlerinden çekilmesi ve yıllık vergi ödemesi ile yetindi. Planı İslam dünyasını ele geçirmek olduğundan iki ateş arasında kalmak istemiyordu.

1. Aslında Bizans savunma cephesi Malazgirt'ten önce çökmüştü. Azerbaycan'ın fethi 1040'larda gerçekleşti. Türk göçerleri buraya büyük bir kalabalıkla yerleştiler ve bölgenin etnik yapısını değiştirdiler.

İslam dünyasına yönelmeden önce Alpaslan, toprakları komutanları ve akrabalarına tımar olarak dağıttı. Süleyman İbn Kutulmuş Güney Ermenistan'ı, Mengücek Erzincan, Kemah, Kolonela ve Tebriz yörelerini, Mehmet Danişmend ise Sebasteia (Sivas), küçük Ermenistan ve Kapadokya'yı elde etti. Gerçek adının Taylu olduğu sanılan Danişmend, ünlü bir sufi babasıydı.

1075'de kabile şefleri arasında Selçuklu hükümdarı Melikşah'a şiddetle düşman olan, Tuğrul beyin kuzeni Kutulmuş lider durumuna girmişti. Süleyman Kutulmuş 1079'da İznik'i alarak oraya yerleşti. 1080'de Süleyman Kutulmuş Anadolu'nun büyük bölümünü, Melikşah'a rakip ve Bizans imparatorunun bağlaşığı olarak ele geçirmişti. 1092'de ölümüyle oğlu Kılıç Aslan devleti kurdu.

1185 ile 1187 arasında Anadolu'ya yeni bir Türkmen akını oldu. Daha sonra Cengiz Han'ın orduları Horasan'ı işgal ettiklerinde, yeni boylar Batı'ya yürüyüşe geçtiler. 1230-1231'de Moğollardan kaçan Türkmenler dev hayvan sürüleriyle Batı İran'dan geçtiler ve Anadolu'ya geldiler. Cengiz Han'ın ölümünden sonra giderek daha çok sayıda göçer Azerbaycan, Gürcistan ve Ermenistan'a yerleştiler ve sayıları bölgenin nüfusuna oranla hızla yükseldi.

1229'da başlayan Moğol saldırısında Gıyaseddin II.Keyhusrev (1236-1246) yönetimindeki Selçuklu ordusu 1243'de Sivas'ın Kösedağı'nda büyük bir yenilgi aldı. Sultan sancağını ve çadırını bırakarak savaş alanından kaçtı. Ülke Moğollara açıldı. Rum ülkesi özerk bir vasal devlet olarak İlhanlı imparatorluğuna bağlandı. Sultanlar Güneybatı Anadolu'ya sığındılar.

II.Keyhusrev'in ölümünden sonraki taht kavgaları merkezi iktidarın parçalanmasını hızlandırdı. O sıralarda birbirleriyle yoğun mücadele içindeki üç sultanın, Konya'da II.Keykavus, Sivas'ta Rükneddin IV.Kılıç Aslan ve Malatya'da Alaaddin II.Keykubat'ın Atabekleri yönetimdeydi. Yine de yönetimin bütünlüğü 1257'ye dek korunabildi. Daha sonra II.Keykubat

safdışı oldu ve geri kalan ikili de İlhanlı hükümdarı Hülagü'ye bağlandılar.

Anadolu Selçuklu Devleti egemenliğini yitirdikten sonra Anadolu'da, Menteşeoğulları, Karamanoğulları, Germiyanoğulları, Karesioğulları, Sahipataoğulları, Candaroğulları, Aydınoğulları, Dulkadiroğulları, Pervaneoğulları, Hamidoğulları, Saruhanoğulları, Eşrefoğulları gibi beylikler oluştu. Bu beyliklerin en güçlüsü Karamanoğulları, 1299'da Söğüt yaylasında Oğuzların kurduğu Osmanlı Beyliği'ni XV.yüzyıla dek uğraştırmıştır.

Anadolu'daki Moğol egemenliği 1277'den 1284'e dek oldukça etkin yürüdü. 1284'den 1295'e güçten düştü ve giderek keyfileşen bir yönetim yerleşti. 1295'den sonra yönetim tümüyle dağıldı.

Moğol yönetimi altında Doğu ve Orta Anadolu'nun geniş bölgeleri yıkıma uğradı. Yaşam koşulları iyice zorlaştı. Bu durumda toplumsal tepkiyi dinsel biçimde dışa vuran ve egemen sınıfı karşısına alan halk hareketleri yükseldi.

Aynı dönemde Mevlana Celaleddin-i Rumi ve oğlu Sultan Velet hem Anadolu'da, hem İran'da Mevleviliği örgütlediler. Devletin ve toplumsal kurumların çöküşüyle ortaya çıkan boşluğu bir ölçüde ve geneliyle egemen sınıftan yana doldurdular. (Bu olgu, Celaleddin-i Rumi'nin değerini küçültmez. İranlı'dır, şiirlerini Farsça yazmıştır, olağanüstü bir sanatçıdır. Ancak, oynadığı rol böyle bir roldür.) Yönetici kesim içinde ve kentsel çevrelerde Mevlevilik büyük bir etkinlik kazandı.

Bunun da kanıtladığı gibi kentlerde İran etkisi egemendi, yönetici kesim kültür açısından İran'ı izliyordu. Sultanlar Keyhusrev, Keykavus, Keykubat gibi İran masal kahramanlarının adlarını almışlardı.

Anadolu Selçuklularda kentler Sünni eğilimli oldular. Sufiliğin, Sünnilikle özde ya da görünürde bağdaşan kollarına da, Mevleviliğe olduğu gibi, yaşam hakkı tanıdılar. Yine kentlerde alt kesimler içinde bir çeşit Şii

mistisizmi de yaygındı. Ahi Evran'ın kurduğu, esnaf arasında yayılan "Ahilik" böyleydi.

Anadolu müslüman halkının büyük ağırlığını oluşturan Türkmenler arasında ise, ödünsüz ve başkaldırıcı bir Şii mistisizmi egemendi. Onların İslamı, camisiz, medresesiz, Arapçasız, beş vakit namazsız, oruçsuz, hacsız bir İslamdı.

Anadolu Selçuklularda egemen sınıfla, köylüler, göçerler ve kent yoksulları arasındaki kavga en çarpıcı biçimde Babai ayaklanmasıyla ortaya çıktı.

Anadolu'da Türkçenin edebiyatta kullanılması, Türkçe yapıtların ortaya çıkması XIII.yüzyılın ikinci yarısından sonra Türkmen etkinliğinin artmasıyla oldu. Şii mistisizmini Türkçe olarak olağanüstü güzellikte dile getiren Yunus Emre'nin, Moğol egemenliği sırasında Anadolu'da yaşadığı kabul edilir.

Öte yanda Aşık Paşa, *Garipname* adlı yapıtında Sünni sufizmini dile getirmiştir.

Moğol egemenliği sırasında Anadolu'da bozulan ekonomik ve siyasal yaşam, Babailerin ezilmelerine rağmen Aleviliğin hızla güçlenmesine yol açmıştır. Babai geleneği Hacı Bektaş, Sarı Saltuk, Dede Garkın, Barak Baba gibi Alevi halk liderleriyle sürmüştür.

I.V. OSMANLILAR

Osmanlı devletinin kuruluş döneminde Anadolu'da müslümanlar arasında başlıca dört topluluk vardı: 1. Ahiyan-ı Rum (Ahiler), 2. Gaziyan-ı Rum, 3. Baciyan-ı Rum (kadın savaşçılar), 4. Abdalan-ı Rum.

XIV.yüzyılın başlarında, Anadolu Selçuklu Devleti'nin dağılmasıyla ortaya çıkan çeşitli Türkmen beyliklerinde ve bu arada Osmanlı Beyliğinde abdal ya da baba denen mistikler etkinlik kazandılar. Bunlar Bizans'a karşı yürütülen

savaşlara katılıyorlar, ele geçirilen topraklarda zaviyeler kurarak bölge halkını İslam'a kazanıyorlardı.

Rum abdalları, Osmanlı Beyliği'nin kuruluşu sırasında ilk Osmanlı beylerinden destek gördüler.

İlk Osmanlılar, dinsel bağnazlıktan uzaktılar. Bu tutum, hatta Osmanlı ailesinin dinsel pratiğinde de yansıyordu. İlk üç Osmanlı beyi Ahiliğe bağlıydılar. İlk Osmanlı beyleri, özellikle Osman ve Orhan Gazi'ler, hem kendileri birer Türkmen reisi olduklarından ve Horasan'dan sufi etkilerle geldiklerinden, ve hem de dinsel etkinliği arkalarına almak istediklerinden Rum abdallarına rahat koşullar sağladılar. Söz konusu bölgelerde yerleşimi artırma isteği de bu tutumda rol oynadı.

Rum Abdalları Şii-batini bir inanca sahiptiler. Zamanla aralarında Bektaşilik güçlendi ve ötekileri büyük ölçüde kendi içine kattı. Hacı Bektaş'ın adı ve düşüncesi çevresinde yürütülen çalışmalar, XV.yüzyılın ilk yarısında Bektaşiliği Osmanlı İmparatorluğu'nun en büyük halk hareketlerinden biri durumuna getirdi. XVII.yüzyılın başlangıcında Rum abdallarına ait olan hemen tüm zaviye ve tekkeler Bektaşilik içine girmişti.

Abdalan-ı Rum ya da Rum abdalı deyimlerinin başından bu yana Alevi-Bektaşi edebiyatında önemli bir yeri olmuştur. *Vilayetname*'de Hacı Bektaş'ın müritlerini belirtmek için abdal deyimi kullanılmıştır. Bektaşi edebiyatının kurucularından sayılan ve Abdal Musa'nın müridi olan Kaygusuz Abdal'ın şu nefesi buna güzel bir örnektir:

Beylerimiz elvan gülün üstüne
Ağlar gelir şahım Abdal Musa'ya
Urum abdalları postun eğnine
Bağlar gelir şahım Abdal Musa'ya

Türkmen boylarının Bektaşilikten etkilenme düzeyinin kanıtına, fetihlere katılan ve Hacı Bektaş'ı pir tanıyan

Bacıyan adlı kadınlar hareketinde de raslıyoruz. Bacıyan, Türkmen kadın savaşçılardır. O tarihlerde yalnızca Doğu Anadolu'daki Dulkadiroğulları'nın emri altında 30 bin kadın savaşçının bulunduğu söylenir.

Osman Gazi'nin (1288-1326), beylik daha babasının yönetimi altındayken ders aldığı Ahi babası Şeyh Edebali'nin de yardımıyla, yeni devletin kurulmasında halktan ve mistiklerden aldığı desteğin tarihin gidişine paha biçilmez bir etkisi oldu. Osmanlı devleti eliyle yeni bir gençliğin, yeni bir heyecanın içine girmeseydi, Arap, İran ve Berber toplumları arasında sıkışmış İslam, XIX.yüzyılda içine girdiği siyasal yetersizliğe 500 yıl önce girerdi demek hiç de yanlış olmaz. Türklerin İslamla işbirliği, Frankların Katoliklikle işbirliği gibi, yeni bir dünya getirdi.

İlk Osmanlı alpleri XIII. ve XIV.yüzyılın başlarında önce Selçuklu ve sonra Moğol İlhanlıların egemenliği altında basit birer uç beyi ve gazi liderleriydiler. Bursa'nın zaptıyla Orhan (1324-1362) bağımsızlığını ilan etti ve bey sanını aldı. Daha sonra I.Beyazıt Kahire'deki gölge Abbasi halifesi tarafından Sultan yapıldı.

Bu san değişiklikleri Osmanlı devletinin merkezi feodal bir devlet oluşu sürecinde önemli halkalardır. Uç beyi, hatta bey olarak Osmanlı lideri, klasik kabile şefinden pek az farklıdır. Liderliği, çevresindeki öteki Türkmen şefleriyle paylaşır. Kabileler ve sülaleler kendi iç işlerinde bağımsızdırlar. Başlarda şeriatın toplumda son derece az yeri olmasının önemli bir nedeni de budur. Osmanlı liderinin yönetim alanı dardır.

Osmanlı devletinin toprakları genişledikçe eski boy örgütlenmesi, daha karmaşık hükümet biçimlerine dönüştü. Tüm XIV. ve XV.yüzyıllar boyunca Osmanlı, devlet aygıtlarını büyüyen bir imparatorluğun gereksinimlerini karşılar biçimde adım adım geliştirdi. Bunu yaparken de hem atalarının, hem ele geçirdikleri bölgelerdeki devletlerin etkisi altında kaldı.

Orta Asya göçebe Türk imparatorluklarından özellikle askersel örgütlenme ve taktikleri aldı. Devlet yönetimi, din, yasa, eğitim ve toprak düzeni açısından özellikle Selçuklular üzerinden Abbasilerden etkilendi. Devletin temeli olarak Sünni İslamı kabul etti. Saray hiyerarşisi, seremoniler, hazine örgütlenmesi ve vergi konularında Bizans'dan da etkilendi.

XIV.yüzyıl boyunca Hristiyan etkisinin önemli bir kaynağı, çeşitli evlilikler yoluyla Osmanlı ve Bizans saray ailesinin birbirine bağlanmasıydı. Örneğin Orhan Bey, Bizans imparatoru VI.Kantakuzenus'un kızı, I.Murat'ın anası Teodora ile evlendi. Bu etkiler altında Sultan I.Beyazıt basit, göçebe lider yaşamını bıraktı. Bizans'dan alınmış bir dizi saray hiyerarşisi ve seremonisinin üzerine oturdu.

I.Murat ve I.Beyazid, Sünni İslam geleneğine uyan bir devlet örgütlenmesini hedeflediler. Bunun için de, üst sınıfın ve asıl olarak orta katmanların Sünnileştirilmesi gerekliydi. Emekçi halk içinde Alevilik güçlüydü. Uçlarda ise yine Türkmenler, yayalar ve akıncılar olarak duruma egemendi. Anadolu'nun XII.yüzyıldaki ayrımı başka bir düzeyde yinelenmekteydi.

Orhan'ın oğlu I.Murad 1362'de iktidara geldi. Bu bir dönüm noktası oldu. Murat ele geçirdiği bölgeleri Selçuklu örneğine ve Sünni ulema anlayışına göre düzenledi. Tımar dağıtımına ilişkin 1368 tarihli düzenlemeyle feodal sınıf yaratma sürecini hızlandırdı.

* * *

Yeniçeri birliklerinin kurulması da, merkezi feodal devlet olma sürecinin bir parçasıdır. Yeniçeri, boy temeline göre kurulmadığından, sipahilere oranla Türkmen aşiret savaşçılığından kopuşu temsil eder. Yeniçeri birlikleri, Osmanlı'ya yalnızca dış düşman önünde her an savaşa hazır bir güç kazandırmakla kalmamış, içeride de öteki yerel liderlere ve

akıncı beylerine karşı militan bir denge unsuru oluşturmuştur.

İlk Osmanlı ordusu Türkmen göçerlerden oluşuyordu. Bunlar kendi kabile ve sülale başlarının kumandasında ve onları İslama kazanan Alevi pirlerin etkisi altındaydılar. Bu atlı güçlerin büyük kentleri ele geçirmede yeterince etkin olamadığı görüldü. Öte yanda büyüyen devlette *iç düzeni* böyle bir orduyla sağlamanın güçlükleri de ortaya çıktı. Tımar ve ganimet gelirleriyle geçinen Türkmenlerin yerine Orhan, paralı askerlerden bir sürekli ordu kurdu. Yeni ordunun Yaya denilen piyade ve Müsellem denilen süvari bölümleri vardı. Bir miktar Türkmeni de kapsamakla birlikte, asıl olarak Balkanlardan toplanan Hristiyan askerlerden oluşuyordu. Bu Hristiyan askerlerden müslüman olmaları istenmiyordu. I.Murat'ın Avrupa fetihleri ile ordu hemen hemen tümüyle Hristiyan oldu. Türkmen atlıları ise Akıncılar olarak kullanıldı.

Yeni ordunun bir zaafı hemen belirdi. Ordunun tabanı Türkmenlerden Hristiyan paralı askerlere kaydırılmıştı ama orduya hâlâ Türk beyleri kumandanlık ediyorlardı. Bu da sık sık bu güçlü ikincil feodal beylerin sultanla çatışabilmelerini getiriyordu.

Bu nedenle XIV.yüzyılın sonunda I.Murat ve I.Beyazıt *Kapıkulu* adı altında doğrudan Osmanlı ailesine bağlı güçleri geliştirmeye başladılar. Kapıkulları İslam yapıldılar ve ordu ve devlet görevleri için yetiştirildiler. Bu yeni birlikler, özellikle *yeniçeri* denilen piyade, ordunun en önemli gücü durumuna geldi. Savaşlarda tutsak edilen genç yaştaki Hristiyanlar önce Anadolu'da Türk köylü ailelerinin yanına verilerek çalıştırılıyor, Osmanlı ve İslam geleneklerini öğrenmeleri sağlanıyordu. Köylü ise büyük çoğunluğuyla Alevi olduğundan, edindikleri töre Alevi töresi oluyordu. Yeni yaşama uyum sağladıktan sonra, Acemi Ocağı'na gönderiliyorlar, burada bir süre çalıştıktan sonra da, Yeniçeri Ocağı'na giriyorlardı.

Avrupa'da fetihler yavaşlayınca I.Murat kapıkulları için devşirme sistemini getirdi. Buna göre Rumeli'deki Hristiyan halktan belli sayıda çocuk toplanıyordu.

Bu çocuklar da devşirildikten sonra Anadolu köylüsünün yanına veriliyor, daha sonra Acemi Ocağı'na kaydediliyorlardı. Devşirme sistemi kapıkulu için her zaman temel kaynak oldu.

Devşirme sırasında bazı konulara dikkat edilirdi. Örneğin, tek çocuklu ailelerin çocukları devşirilmezdi. Birden fazla çocuğu olan ailelerin yalnızca bir çocuğu alınırdı. Çocuğun soyunun belli, iyi bir aileye mensup ve orta boylu olması gerekmekteydi. Kısa boylu, köse olanlar, kentte yaşayanlar, manastır öğrencileri, bir zanaatta çalışanlar devşirilmezdi. Devşirilecek çocuk, zengin aileden, ayan ve eşraftan olamazdı.

Fatih Sultan Mehmet (1451-1481) devşirmelerle Türk feodal ailelerinin gücünü dengelemek, bu iki gurubu imparatorluğun ve Osmanlı ailesinin çıkarına birbirine karşı kullanmak istedi. Bu nedenle kapıkulu içine devşirmenin yanısıra Türkmenlerin de girmesine izin verdi.

Yeniçeriler kendilerine Hacı Bektaş Veli'yi pir seçmişlerdi. Ocağın kuruluşundan yıkılışına dek kendilerini Hacı Bektaş'ın ikrar-bend'i saydılar. Gülbang yeniçeri marşı oldu: "Müminiz Kalu-Beli'den beri Hakkın birliğine eyledik ikrar Bu yolda vermişiz seri Nebimiz vardır Ahmet-i Muhtar La-Yezal mestaneleriz Nur-ı İlahide pervaneleriz Sayılmayız parmak ile tükenmeyiz kırmak ileKimse bilmez ahvalimiz taşramızdan sormak ile Oniki imam, Pir-i tarikat cümlesine dedik beli Üçler, Beşler, Yediler. Nur-ı Nebi, Kerem-i Ali Pirimiz üstadımız Hünkar Hacı Bektaş Veli Demine devranına Hu diyelim Hu..." şeklindeki gül-bang, ocağın yıkılışına kadar aralıksız sürdürüldü.

Yeniçerilerin Bektaşilikle bağları, Osmanlı tarihinin en ilginç ve düşündürücü ve bir o denli de karanlıkta olduğumuz yönlerinden birisidir. Karanlıkta oluşumuz, büyük ölçüde

Yeniçeri ocağını kapatırken II.Mahmut'un Bektaşi tarikatını da yasaklaması ve tüm ocaklardan, dergahlardan yazmaları, evrakları toplayıp yokettirmesi nedeniyledir.

Nasıl oluyor da, çoğunluğu Hristiyanlardan devşirilen ve devletin en önemli vurucu gücü olan Yeniçeri Ocağı Bektaşiliği benimsiyor? Acaba Babailik-Bektaşilik bizim yorumladığımız gibi bir isyan bayrağı rolü oynamamış mıdır? Devletin has güçlerinden midir?

Son soruların yanıtı zor değildir. Tarih kolayca yanıtlıyor. Hacı Bektaş soyunun, kavgacı ardalarının ve Alevi halkın yüzyıllar boyu başlarına gelenler ortadadır. Halk hareketleri, ayaklanmalar, yüzbinlerin kılıçtan geçirilmesi uydurulmuş fantaziler değildir. Ancak bunlar ilk sorunun yanıtını vermediği gibi, soruya daha da önem kazandırıyor. Nasıl oluyor da yeniçeriler Bektaşiliği benimsiyorlar?

Bektaşi mitolojisinde bu sorunun yanıtı şöyle verilir: Abdal Musa, Hacı Bektaş'ın amcası olan Haydar Ata'nın oğlu Hasan Gazi'nin oğludur. Ozandır, savaşçıdır ve Hacı Bektaş'ın önde gelen ardalarındandır. Bektaşi meydanındaki oniki posttan onbirincisi olan "ayakçı postu" onun postudur, Abdal Musa postudur. Abdal Musa, Orhan Gazi döneminde 1326'da Bursa'nın alınışına katılmıştır. Rivayete göre, savaş sırasında tacı yere düşmüş, oradan bir erin börkünü alıp giymiş, yeniçeriler bunun üzerine Hacı Bektaş'ı pir tanımışlardır. Çok inandırıcı değil!

Öte yanda Celalettin Ulusoy, İsmail Hakkı Uzunçarşılı, Cemalettin Çelebi ve Müstakim-zade gibi yazarlara dayanarak, Yeniçeri Ocağı kurulduğunda Hacı Bektaş'ın oğlu Seyit Ali Timurtaş'ın dua ederek askere "ak börk" giydirdiğini, bağın buna dayandığını belirtmektedir.

Bunlar bir yana, biz şunları söyleyebiliriz.

Bir kez, Yeniçeri Ocağı, adıyla 1363'de, I.Murat döneminde ortaya çıkmıştır ama Orhan Gazi'nin son döneminde kurulmaya başlanmıştır. Orhan Gazi ahidir ve nedenleri ne olursa olsun, Bektaşiliğe düşmanlık göstermemiş-

miştir. Ve de önceki ordudan gelen güçlü Türkmen geleneği henüz sürmektedir. Savaşacak asker, her yerde olduğu gibi Osmanlı'da da emekçi halktan gelmektedir. Halk da Alevidir. Yeni orduyu Aleviliğe açıkça karşı bir güç olarak kurmanın siyasal tersliği ortadadır. Osmanoğlu'nun yeni orduyu kurarken şiarı, "isterse Bektaşi olsun ama bana bağlı olsun"dur.

Bizce bu yaklaşım, devlete Sünnilik egemen olduktan sonra da bir başka düzeyde merkezci feodal Osmanlı ailesinin işine yaramıştır. Anadolu'nun uzağında, asıl olarak Rumeli'de halkın dışında, kendi kışlalarında yaşayan yeniçerilerin Anadolu'daki Aleviliğin serüveninden etkilenmesinin olanağı yok gibidir. Tarih de bunun böyle olduğunun kanıtıdır. Ama *Sünni* devlette yeniçerinin Osmanlı ailesine tam sadakati konusunda önemli bir tehdit vardır, *Sünni* ulema. Yeniçerinin Bektaşilik bağının sürmesi, ulemadan etkilenmemesi için etkili bir önlem olmuştur.

Bu söylediklerimize ikincil önemde iki şey daha eklenebilir. Birincisi, mistik-batıni bir tarikat olan ve İslamın çok yönünü kabul etmeyen Bektaşiliğin, önemli kesimi Hristiyanlıktan gelen (geri kalanları zaten Türkmendir) yeniçeriler için daha hoşgörülü, daha geniş, daha toparlayıcı, daha kolay kabul edilebilir bir düşünce sistemi olduğu açıktır.

İkincisi, devşirmelerin önce köylerde eğitilmeleri de, Bektaşi etkisinin sürmesinin nedenleri arasındadır.

Ancak, yeniçeri-Bektaşi bağının "devlet açısından zararlı" sonuçları da sonraki dönemlerde görülmüştür. Yavuz'un İran seferi bunun örneklerinden birisidir. Sonra bu bağ nedeniyle Yeniçeri Ocağı'nın devletten yabancılaşması ve kendi kurumsal çıkarını gütmesi daha kolay olmuştur. Tarih kitapları bu olguyu, "yeniçeri ordusunun disiplininin bozulması" olarak açıklar. Yine de Yeniçeri Ocağı II.Mahmut dönemine dek kaldırılamamıştır.

1824'lerde Yanya'da Tepedelenli Ali Paşa'nın ve

Mısır'da Kavalalı Mehmet Ali Paşa'nın ayaklanmalarında Osmanlı ordusu yenilgiye uğruyor. Bunun üzerine Padişah II.Mahmut Sekban-ı Cedid adlı yeni bir ordu kuruyor. Buna başkaldıran Yenişerilerin kışlaları topa tutuluyor, on bin kadar Yeniçeri öldürülüyor, büyük bir kesim sürgüne yollanıyor ve Yeniçeri Ocağı kaldırılıyor.

Bunun ardından 1827'de bir fermanla, "Anadolu'daki bütün Bektaşi tekkelerinin, türbe mahalleri hariç, bütün binalarının yıktırılması, eşya, emlak ve musakkafatların zoralımı ile devlete gelir kaydedilmesi ve Hamdi Bin Feyzullah'ın (Mehmet Hamdullah Çelebi) Fesad-ı Belde'ye beis olduğundan Amasya'ya sürgün edilmesi", Şeyh-ül-İslam Muhammed Tahir'in fetvasına dayanılarak emrediliyor. Aynı fermanda "meşihat ve tevliyet"in postnişin Mehmet Hamdullah Çelebi'den alınarak küçük kardeşi Veliyetin Çelebi'ye verilmesi emrediliyor.

* * *

I.Beyazıt (1389-1403) altı yılda Anadolu'nun birliğini sağlamayı başarmış görünüyordu, ama beylikler de bir hamlede yere serilecek gibi değillerdi. Beyazıt, Anadolu ile Rumeli arasındaki farklılığı dikkate almamıştı. Batı'da savaş gazi eylemleri sayılırken Doğu'da kardeş kavgası sayılıyordu. Ayrıca, feodal merkeziyetçiliği Doğu'daki beyliklerin boy ve soy geleneğini hiçe sayarak dayatmak da bu güçleri harekete geçiriyordu. Üstelik bu güçlerin uzantıları Osmanlı ordusu içinde de vardılar. Timur önderliğinde Moğolların Doğu sınırlarında belirmesiyle bu zaaf kendini dışa vurdu.

Timur, "gökte nasıl tek tanrı varsa, yeryüzünde de tek egemen olmalıdır" belgisiyle hareket ediyordu. Çevresinde şarap ve kımız içiliyor, kehanetlere inanılıyordu. Sünniler Timur'u bir kafir olarak görüyor, çok sayıda sufi ise onu destekliyordu.

Ankara savaşında Beyazıt en başta, kendisine 10 bin

kişiyle katılan Sırp zırhlı süvarilerine ve yeniçerilere güveniyordu. Yaya, müsellem ve sipahilere ve Anadolu Beyliklerinden sağladığı birliklere pek güveni yoktu.

Savaşı Sırp zırhlı süvarilerinin saldırısı başlattı. Çarpışmaların kızıştığı bir sırada, beyliklerin birlikleri kendi beylerinden yana geçtiler. Bu beyler Timur'un yanındaydı. Önce Saruhan, Menteşe ve Karaman birlikleri yan değiştirdiler, ötekiler de onları izledi. Savaşı kaybeden Beyazıt esir düştü.

Ankara savaşından sonra Timur, İzmir'e gitti. Beyazıt kenti ele geçirmeyi daha önce denemişti. Sultan'ın yapamadığını Timur yaptı. Thiraia, Nimphaion ve Ephesos'tan kaçıp İzmir'e sığınan Greklerin de kafalarını keserek bunlardan piramitler dikti.

Timur aynı yıl Anadolu'dan ayrılıp Çin'e gitti. Giderken, XIII.yüzyılda Hülagü'nün Amasya, Sivas ve Kayseri'ye yerleştirdiği tatarlardan 40 bin kişiyi de birlikte alıp İran'a götürdü.

Ankara savaşından sonra Sultan I.Mehmet'in 1413'de birliği sağlamasıyla, Osmanlı sarayında Sünni damga giderek koyulaştı ve derinleşti. Sünnilik merkezi devlet otoritesini güçlendirmede kullanıldı. Bunlara karşılık Türkmenler, sufi liderlere büyük bir bağlılık geliştirdiler. Bunlar arasında en önde gelenleri Hacı Bektaş Veli ve Erdebil şeyhleridir. Asıl olarak Anadolu'daki yaşam koşulları nedeniyle her yerde yeniden ayaklanmalar başladı. Sonunda XVI.yüzyılın başında (1502-1503) genel bir Anadolu ayaklanması ortaya çıktı. Bunun ardından Beyazıt Safavilerin üzerine yürüdü ve çok sayıda Türkmeni de İran sınırları içine itti.

Fakat Anadolu'daki huzursuzluk durmadı ve 1511'de ikinci büyük ayaklanma, Şah Kulu ayaklanması geldi. Dönemin tüm sıkıntıları dinsel ayaklanma bayrağı altında birleşmiş, merkezi hükümete karşı harekete geçmişti. Bu ayaklanma ancak Sadrazam Ali Paşa yönetiminde büyük bir orduyla yenilebildi. Beyazıt ise yaşamının sonuna doğru

Bektaşiliğe eğilim gösterince Alevilerin üzerine gitmeyi gevşetti. Bunun üzerine tahttan zorla indirildi ve öldürüldü, yerine Yavuz Sultan Selim geçti.

Sultan I.Selim (1512-20). Tahta geçişisinin ilk gününden başlayarak ülkede koyu bir Sünnilik uyguladı. Aynı yıl Anadolu'da 40 bin Aleviyi öldürdü. Yavuz tahta Anadolu'daki Aleviliği bitirmek hırsıyla çıkmıştı. Tahta çıkar çıkmaz Aleviler hakkında verdiği imha kararı, dönemin en ünlü Sünni ulemasından Müftü Hamza'nın fetvasıyla meşruluk kazanmıştı. Müftü Hamza fetvasında, "bilcümle bu taife hem kafirler ve mülhidlerdür ve hem de ehl-i fesaddur, iki cihetten katil'leri vaciptür," diyordu. (C.Ş. Tekindağ, *Yeni kaynaklar ve....*)Yavuz İran'ı ele geçirmek amacıyla 1514'de büyük bir ordu çıkarttı. Şah İsmail ülkenin içlerine çekilip Osmanlıyla savaşmama yanlısıydı. Fakat çevresi savaşa zorladı. Çaldıran'da Osmanlılar Safavi ordusunu biçti ama Selim İran'ı alamadı. Alevilik yanlısı asker, İran'a saldırma konusunda huzursuzluk yarattı ve savaşmadı. Saldırı orada durdu.

II.Beyazıt, Yavuz Selim ve Kanuni dönemleri ardarda Anadolu'da Alevi Türkmen katliamları ile belirlenir. Bu arada İslamın kutsal yerlerinin Osmanlı eline geçmesi, çok sayıda Arap din adamı ve sanatçının İstanbul'a gelmesi Osmanlı devletini o güne dek görülmedik boyutlarda bir Sünni İslam devleti durumuna getirdi. Anadolu halkı içinde Alevilik, katliamlara, yeraltına çekilme zorunluluğuna rağmen gücünü sürdürürken, egemen sınıf Sünnileşti.

Yine de Osmanlı hiçbir zaman klasik bir İslam devleti olmadı. Osmanlı toplumunda hem şeriat, hem "yasa" yürürlükteydi. Şeriatın genel ilkeleri yaşamın her yönünü kapsayamadığından, Osmanlı kadıları ve din adamları şeriatla çelişmemek koşuluyla padişahın yasa çıkartma yetkisini tanıdılar. Ulema teorik olarak istediği yasayı şeriatla çelişiyor diye geçersiz ilan edebilirdi, fakat bunu çok ender yapabildi. Kendisi yönetici sınıfın bir parçası

olarak sultanın emri altındaydı. Sultan istediği anda bunları görevlerinden alabiliyordu. Dolayısıyla Osmanlı sultanı zamana uygun yasa çıkartma yönünden öteki İslam devletlerinde olamadığı denli serbestti. Bu özellik Osmanlının, hatta çöküş döneminde uzun yüzyıllar ayakta kalabilmesinin nedenlerinden biridir.

II. İSLAM DÜŞÜNCE SİSTEMİ (MEZHEPLER)

Birinci bölümde İslamın doğuşunu, ilk İslam devletlerini, İslamdaki ilk bölünmeyi ve Anadolu'nun durumunu kısaca ele aldık. Böylece konumuza ilişkin tarihsel bir giriş yapmış olduk. Şimdi, İslamın düşünce sistemine daha yakından bakabiliriz.

II.I. İSLAMIN GENEL ÖZELLİKLERİ VE İSLAMDA AYRILIKLAR

İslam dini, yalnızca bireyin allahla ilişkisini değil, bireyin bireyle ilişkilerini de toplumsal bir çerçeve içinde düzenlemeyi amaçlar. Bu nedenle İslamda din ile hukuk ve devlet birbirinden ayrı düşünülemez. Devlet, tanımı gereği dinseldir. Aynı zamanda müslüman geçinen "Atatürkçü" burjuvalarımız, şeriat isteyen dincilere kızmasınlar. Onlar, *Kuran*'ın dediğini yapmaya çalışıyorlar. İslamı, hele Sünni İslamı reddetmeden bu istemi atlama olanağı yoktur.

Kuran'a göre İslam toplumu, kendi değer sistemini dünyaya yaymak üzere allah tarafından görevlendirilmiş topluluktur. İslam büyük bir misyonerlik dinidir. Cihat öğretisi, İslam toplumunun, "iyide birleşmek ve şerri yasaklamak" misyonunun doğal sonucudur. Cihat, İslam toplumunun başlangıcında en temel kavramdı. İslamiyetin

ilk yüzyıllarında, dinin yayılmasında baş rolü oynadı.

İslamın, XII.yüzyıldan sonraki çok daha yoğun yayılışının temel nedeni ise sufi misyonerleri oldular.

İslamın temel inancı ve koşulu şehadet getirmedir. Bu temel inançtan, ayrıca şu inançlar türer: Meleklere, özellikle vahiy meleği Cebrail'e inanç; *Kuran*'a ek olarak Yahudi, Hristiyan, Zerdüşt ve Hindu kitaplarına inanç; aralarında özellikle Yahudi-Hristiyan örneklerin seçkin yer tuttuğu bir dizi peygambere inanç; ahiret gününe inanç.

Bu temel inançların kabulünü, İslamın öteki dört koşulu izler: Namaz, zekat, oruç, hac. Şehadetle birlikte bu beş koşulu yerine getirmeyen müslüman sayılmaz.

İslam düşüncesi 4 *kaynak* üstüne kuruludur: 1. *Kuran*, 2. Sünnet (hadisler), 3. İcma (görüş birliği), 4. İçtihat (bireysel düşünce). Bu dört kaynak da özünde mantığın tümdengelim (dedüksiyon) yönteminin örnekleridir.

Kuran, düşünceyi belirleyen temel kaynaktır. Onda yazılı olanın tersine bir düşünce ya da tutum öne sürülemez.

Hadisler peygamberin deyişleridir.

Kuran ve hadis asıl bağlayıcı İslam metinleridir.

İcma, *Kuran* ve hadislere başvurularak çözülemeyen konular için Sünnilik tarafından VIII.yüzyılda uygulanmaya başlanmıştır. Yaygın kanının tersine, "halkın çoğunluğunun" değil, "din adamlarının çoğunluğunun görüş birliğine varması" anlamına gelir. İslam pratiğinde icma büyük bir işlev görmüştür. Üzerinde görüş birliğine varılan konular hadisler kadar bağlayıcı sayılmış, ve bunlar üzerinde daha fazla durmak yasaklanmıştır. Dolayısıyla *Kuran*'ın kabul gören yorumları, sünnetin bugünkü içeriği sonuçta icmaya dayanmıştır.

İçtihat, bireysel düşüncedir. Yaşamın getirdiği yeni sorunlara çözümler bulma zorunluluğundan doğmuştur. Ancak, kişi düşüncesi özgür ve yaratıcı olduğundan, çok sayıda çelişen yaklaşım ortaya çıkmış ve VIII.yüzyılda "*kıyas*" ile değiştirilmiştir. Kıyas, çok daha sınırlı, *Kuran*

ve hadis metinlerine dayanarak katı analoji ile akıl yürütmedir. IX.yüzyılda icmanın yasaklayıcı bir mekanizmaya dönüşmesi ve belli bir hadis yapısının kabulü, pratikte içtihat kapısını kapattı. İçtihat kapısının kapanması, donmuş bir hukuk, devlet ve dünya anlayışına yol açtı. Bununla birlikte, bazı İslam düşünürleri (örneğin Gazali), içtihatı hak kabul etmeyi sürdürdüler. XVIII. ve XIX.yüzyıllar, modern etkiler altında, bu ilkenin bir kez daha yaygın uygulanmasına tanık oldu.

İslama göre peygamber insandır, ilahi, tanrının parçası değildir. Yalnızca, ilahi açıklamanın alıcısıdır. Muhammed, peygamberlerin sonuncusu ve en büyüğüdür. Onda, önceki tüm peygamberlerin mesajları "mündemiç"tir. Onun *Kuran*'dan başka mucizesi yoktur.

Ölümden sonraki yaşamla ilgili İslam düşüncesinde ahiret gününde, dünyanın sonu geldiğinde, ölüler dirilecek ve her kişi, yaptıklarına göre yargılanacaktır. *Kuran*'ın dediğine göre, burada iltimas olmayacaktır. Hristiyanlıktaki bağışlanma, kurtarılma (redemption) anlayışı İslamda yoktur. İslam anlayışında, mahkum olanlar cehennem ateşinde mutlak yanarlar, ötekiler cennetin nimetlerinden mutlak yararlanırlar.

Tüm yaratıklar gibi, insanın da varlığının amacı "ilahi isteğe" boyun eğmektir. Allah emredicidir. Doğanın geri kalan bölümü allaha otomatik olarak uyarken insanın, uyma ya da uymama gibi bir seçimi vardır. Bu özellik, şeytanın varlığına inançla birleşince, kişinin kendisiyle moral mücadelesi, şeytana karşı durma mücadelesi, insan uğraşısının özü olarak ortaya çıkar. Kişi egoist olmamalı ve sahip olduğu en iyi şeyleri başkaları için harcamalıdır.

Dolayısıyla, gereksinim duyanlara yardım etme fikri, İslam öğretisinin önemli bir parçasıdır. Böyle olunca, dua ve öteki dinsel görevleri yerine getirmenin muhtaçlara yardım edilmediği durumda sahteleşmesi gerekir. Ancak bu noktada *Kuran* açık tutum belirlememiştir: Doğru davranış,

müslüman olmayı belirleyen birşey midir, yoksa iyi birşey midir? *Kuran*'da bu sorunun yanıtının açık olmayışı, Muhammed'in ölümüyle birlikte önemli kavgalara neden olmuştur.

Peygamberin ölümünün hemen ardından, müslümanlar arasında şiddetli ayrılıklar başgösterdi. Bu ayrılıklar, başlangıçta, topluluğa liderlik sorununda odaklaştı. Sonra hızla çeşitli dinsel, felsefi ve toplumsal ayrımlara oturdu.

Haricilik. Haricilere göre, yalnızca kelime-i şahadet, doğru eylem eşlik etmiyorsa, insanı müslüman yapmazdı. Doğru davranış yalnızca "iyi" birşey değil, imanın ayrılmaz bir parçasıydı.

Haricilere göre yönetimin temelinde doğru karakterli olma ve dindarlık yatıyordu. Bunlara sahip herkes yönetici olabilirdi. Bu, Şiilerdeki, yöneticinin peygamber ailesinden gelmesi gerektiği inancıyla ve Sünnilerin, yöneticinin peygamber kabilesinden olması gerektiği görüşüyle çelişiyordu.

Doğru davranışların, imanın ayrılmaz parçası olup olmadığı sorusu, bir başka önemli teolojik soruya yol açtı: İnsanların eylemleri özgür bir seçim sonucu mudur, yoksa allah tarafından önceden mi belirleniyor?

Mutezile. Felsefi ve bilimsel Yunan yapıtlarının VIII. ve IX.yüzyıllarda Arapçaya çevrilmesi sonucunda, akılcı bir teoloji akımı olan mutezile ortaya çıktı.

Davranışların imanla olan ilişkisi üstüne mutezile, Haricilik gibi, iyi davranışın imanın ayrılmaz parçası olduğunu savundu. İkinci soruya ilişkin olarak da, insanın tutum almada özgür olduğunu ve eylemlerinden bu nedenle sorumlu tutulacağını söyledi. İnsan eyleminin allah tarafından "önceden belirlenmesi" ("kader"), allahın adaleti ve insanın sorumluluğuyla bağdaşmazdı. Bu nedenle, mutezile, evrende iki bağımsız güç, doğada allahı, ve insan eylemi alanında da insanı tanıdı. Buna felsefede *dualizm* denir.

Allahın *Kuran*'da vaadettiği ödüller ve cezalar, ahiret

gününde uygulanmaya sokulacaktır. Vaat ve tehditler tam uygulanmazsa yalana dönüşür ki, bu da allahtan beklenemez. Ayrıca, allah kötüyü affederse, bu, doğruyu ödüllendirmemek kadar adaletsizlik olur. Dolayısıyla, ne hak edilmemiş ceza, ne de hak edilmemiş ödül olamaz.

Mutezilenin çıkışının hemen ardından X.yüzyılda, ona karşı, Sünniliği bir dinsel öğreti, teoloji durumuna getirecek yoğun bir tepki yükseldi. Mutezilenin kendisi bir mezhep ya da din akımı değildi ama mezheplerin ayrımına önemli katkı yapmıştır.

Sünnilik. İslamda sünnet, "peygamber tarafından getirilen örnek" anlamına gelir. Sözcük anlamıyla ise, "doğru yol" demektir. Sünnilik, İslamın en büyük mezhebidir.

Sünnilikle birlikte, *Kuran*'da önemli yer tutan "cemaat" kavramı, yeni bir anlam kazandı. *Kuran*, bir bütün olarak İslam toplumunu öteki toplumlardan ayrı ele alıyor ve ona bir misyon veriyordu. Oysa, Sünnilik azınlığa karşı cemaat çoğunluğunu vurguladı. (Tam da o sıralarda, müslümanların çoğunluğun yolunu izlemeleri gerektiğine, azınlık grupların cehennemde yanacağına ilişkin yeni *hadisler* bulundu!) Böylece cemaatin yerini onun çoğunluğu aldı ve bu çoğunluk hiçbir zaman yanılmaz bir topluluk oldu.

Sünnilik, "doğru davranışın imandaki yeri" konusunda uzlaşmacı ve toparlayıcı eğilim getirdi. İyi davranışları, "imanı güçlendiren, ama imanın tanımı içinde yer almayan" şeyler olarak tanıdı. Bu geniş formül, moral katılık karşısında cemaatin onurunu korumaya yaradı.

Sünnilik özgür irade konusunda da insanın sorumluluğu ile allahın "kadir-i mutlak"lığı arasında sentez yapmaya çalıştı. Mutezileyi, evrende iki bağımsız aktörün, allahın ve insanın varlığını kabul etmekle suçladı. İnsanın allahtan bağımsız davranabileceğini söylemek kafirlikti.

Bu konudaki Sünni yaklaşımı X.yüzyılda, Sünniliğin başlıca iki temsilcisi olan *Aşari* (Bağdat) ve *Maturidi* (Semerkant) getirdiler.

Bu iki düşünür, temeldeki aynılıklarına karşın bazı farklılıklar da gösterirler. Aşari, insan eyleminin allah tarafından yaratılıp insan tarafından edinildiğini ve insanın kendi eyleminden olan sorumluluğunun bu edinmeye dayandığını savundu. İnsanın gerçekten bağımsız eyleme sahip olabileceği görüşünü reddetti. Öte yandan Maturidi de, allahın, insan eylemi dahil herşeyin yaratıcısı olduğunu, ama insanın gerçek anlamda bir aktör olduğunu düşündü. Maturidi'ye göre, eylem (aktörlük) ve yaratış iki ayrı şeydi.

Aşari, insan aklının iyi ve kötüyü ayırmaya yetenekli olmadığını, insan davranışlarının allahın isteği nedeniyle iyi ya da kötü olduğunu savundu. Davranışları iyi ya da kötü yapan allahın iradesi olduğundan, kişi, ilahi adaletin ardındaki nedenleri de sorguya çekemez. Yalnızca kabullenir. Maturidi'ye göre, insan aklı iyi ve kötüyü bulmaya yeteneklidir. İlahi açıklama ise, insan duygularının saptırıcı etkisine karşı insan aklına yardımcı olur.

Sonuçta söylenenler şuraya çıkmaktadır: İnsanın davranışlarını allah belirler ama sonra da o davranışı yapanı cezalandırır ya da ödüllendirir. Bu tutarsızlık Sünniliğin genel olarak zorunlu olduğu bir tutarsızlıktır. Çünkü Sünnilik, "herşeyi en başından bilerek yaratan allahtır" der.

Bu iki ana Sünni düşünce ekolünden Aşarilik - klasik tutucu Sünni ideolojisi - sufi teologu Gazali'nin etkinliği altında özellikle XI.yüzyıldan itibaren egemen oldu. Dolayısıyla, yaşamın "ilahi determinist" yorumu Sünni İslamın karakteristiği oldu.

Sünniliğin siyasal teorisi de özünde varolan durumun kabulü, ortamın rasyonalizasyonudur. Onun bu yapısı, yönetimi peygamberin ailesiyle sınırlayan Şii meşruiyetçiliği karşısında zaten varolan durumu savunmasıyla, "yönetim Kureyş'e aittir" demesiyle başlamıştır.

Hariciliğin, Şiiliğin ve genel olarak alt sınıfların yürüttüğü iç savaşların etkisiyle Sünnilik, gitgide haksızlıklara hoşgörüyle bakmaya sürüklendi, tam bir egemen sınıf ideolojisi

oldu. Sünniliğin bu yolda attığı önemli bir adım, *"bir günlük yasasızlığın otuz yıllık zorbalıktan daha beter olduğu"*nu söylemesi oldu. Bunu, *' 'müslümanların hatta zorba bir yöneticiye boyun eğmek zorunda oldukları"* ilkesi izledi. Ardından sultan, *"allahın yeryüzündeki gölgesi"* ilan edildi. (Elbette, "allaha uymayan yöneticiye uymak olamaz" ilkesi de kabul edildi.) Kısa zaman sonra *"güç haklıdır"* ilkesi doğdu ve gücün elde tutulmasının erki meşrulaştıran öğe olduğu kabul edildi.

Sünni İslam, özgür düşünceye dinsel yasaklarla karşı durdu. İnançlarına uymayan düşüncelerden duyduğu korkuyla, dinsel ve laik bilimleri kesinlikle birbirinden ayırdı ve laik bilim dallarını "medrese" eğitiminin dışına çıkardı.

Sünni İslamın hukuk ve teolojide, eğitimde yarattığı giderek artan durgunluk ve İslam toplumundaki genel gerileme, XVII.-XVIII.yüzyıllara gelindiğinde, "gelenekçi reform" ya da "arınma" istemini doğurdu. XIV.yüzyıl teologu İbn Teymiye'nin yapıtları, bu istem için ilham kaynağı oldu. XVIII.yüzyılda Arabistan'da gelişen Vahabilik ve Delhi'de Şah Veli Allah (ölümü 1762) "arınma" hareketinin temsilcileri oldular. Bu akımlar, XIX.yüzyılda yayılan militan "püritan"[1] reformizmi hazırladılar.

Püritan "reformizm" şu istemlerle belirleniyordu. 1) Sufizmin, içine aldığı İslam-dışı inanç ve uygulamalardan arındırılması. 2) "İçtihat"ta ısrar ve arı tektanrıcılığa (monoteism) dönüş, 3) Dikkatin eşatoloji (ölümden sonraki yaşamla ilgili düşünceler) ve fizik ötesi (metafizik) konular yerine İslamın sosyo-ahlaki yönlerine yoğunlaştırılması. 4) Bu yaklaşımları dayatmak üzere militan yöntemlerden yararlanılması.

Bu hareket, yukarıdaki amaçlarından da kolayca çıkartılabileceği gibi, kendisi özgür düşüncenin önünde daha büyük engel oluşturdu. Bir sonucu da, içerikte koyu Sünni yeni sufi

1. Püritan: İbadette sadelik taraftarı olan, ahlak ve din konusunda çok sofu kişi.

tarikatların kurulması oldu. Bunlardan bazıları, Libya'da *Sunusi*ler, Nijerya'da *Fulani*'ler, ve Sudan'da *Mehdici*'lerdir.

XIX.yüzyılın ikinci yarısında, bu mirasın temelleri üstünde *modern reformizm* yükseldi. *Cemal ed-Din el-Afgani* (ölümü 1897), İslam halklarını, pan-İslamizm sancağı altında Batı'ya karşı siyasal birlik kurmaya, kendi ülkelerinde anayasal rejimlere geçmeye ve eğitimde reform yapmaya çağırdı. Uzun süre Abdülhamit'in danışmanı olarak Yıldız sarayında yaşadı. Mısır'da Muhammet Abduh (ölümü 1905), Hindistan'da Seyit Ahmet Han (ölümü 1898) ve Seyit Emir Ali (ölümü 1928), Türkiye'de Namık Kemal (ölümü 1888), modern fikirlerle İslam ilkeleri arasında uyum kurmak ve müslümanları İslamın modern bir yönelişe yetenekli olduğuna inandırmak gibi ikili bir amaça yöneldiler.

Modernistler, Mutezile öğretilerini ve hatta bir dereceye dek İbn-i Sina ve İbn-i Rüşd'ün fikirlerini canlandırdılar.

Bu çabalar, İslamı zorlamayla zamana uydurma istemini yansıtıyordu. Bekleneceği gibi, tutucu ulema bunlara karşı çıktı ve onları İslama sadakatsizlikle suçladı. Böylece, XX.yüzyılda yeni gerici bir akım kendini gösterdi ve modernizmin içinde zaten varolan özür dileyici eğilimlerin güçlenmesine de yardımcı oldu. Bir Hint-Pakistan şair ve felsefecisi olan Muhammed İkbal (ölümü 1938) ve Mısırlı teolog Muhammed Reşit Rida (ölümü 1935) bu eğilimin temsilcileri oldular. Öte yanda güçlü "dinsel uyanış" yanlısı aşırı dinci, gerici hareketler ortaya çıktı. Bunlar arasında, Ortadoğu'da *Müslüman Kardeşler*'i ve Hindistan-Pakistan'da *İslam Cemaati*'ni sayabiliriz.

Sonuç olarak şunu diyebiliriz ki, Sünni siyasal ve dinsel düşüncesi, doğuşundaki zaafları bugün de sürdürmektedir.

Şiilik. Ali'nin ölümünden sonra Müslümanların bir bölümü yönetimin Ali ailesine verilmesini istediler. Bu istemden, Şii meşruiyetçiliği, ya da *"kutsal ailenin ilahi yönetme hakkı"* denen anlayış doğdu.

Şiilik, zaman içinde İslam düşünce ve pratiğinin her

alanına ilişkin teolojik içerik geliştirdi. "İmam", gerçek bilgiye sahip, fizik ötesi, yanılmayan bir varlık olarak ele alındı. Bu inanca göre peygamber, daha dünya yaratılmadan allah tarafından bir ilahi ışık hüzmesiyle yaratılır ve VI.yüzyılın sonlarında dünyaya gönderilir. Peygamberden sonra da onun taşıdığı ilahi ışık, ailesi kanalıyla aşağıya iner. İmamların yanılmazlığı ve İslam toplumunu yönetme hakkı buradan kaynaklanır.

Böyle bir düşünce, dinsel anlayış içinde olağandır. Peygamber olağanüstü özelliklere sahipse, onun soyundan gelenler de sahip olabilirler. Ancak şunları da hatırlamalıyız. İslamda peygamber, Hristiyanlıktan farklı olarak ilahi değil, insandır. Yalnızca belirli bir süre için allahın elçiliğini yapmıştır. Öteki dinlerde peygamberlerin çeşitli mucizeler yarattıklarına inanılır. Oysa İslamda peygamberin yalnızca tek mucizesi vardır, *Kuran.* O da onun yarattığı birşey değildir. İmamlık öğretisi Şii düşünceye Uzak Doğu ve Helenik din ve felsefe görüşlerinin etkisiyle girmiştir. Burada önemli olan hangi kaynaktan esinlenildiği değil, *neden* böyle bir öğretiye gereksinim doğduğudur. Büyük haksızlıklara uğrayan Ali ailesiyle, büyük eziyetler altında yaşayan yoksul halk objektif olarak bütünleşmişler ve konumlarını güçlendirecek düşünceleri bu şekilde geliştirmişlerdir.

Böylece Şiiler, esoterik bilgiye dayalı bir öğreti yarattılar. Sonuncusu IX.yüzyılda ortadan kaybolan oniki imam tanıdılar. O zamandan bu yana "müçtehitler" (içtihatçılar), oniki imamın rehberliği altında hukuku ve öğretileri yorumladılar. Bu, Sünnilikle Şiilik arasındaki ayrımda yaşamsal önem taşır. Şii toplumunun başındaki imamlar (oniki imam aracılığıyla kendilerine ulaşan ilahi ışık sayesinde) toplumda önlerine çıkan konularda karar alma yetkisine sahiptirler.

İlahi ışık yönü bir yana, aradaki fark büyüktür. Şiilerde imam, hukuku ve dinsel öğretileri yorumlama ve zamanın gerektirdiği değişiklikleri yapma yetkisine sahiptir. Sünni

İslamda bunun kapısı kapalıdır. Şiiliğin tarihte yaşamı daha iyi izleyen bir topluluk olmasının altında yatan önemli nedenlerden biri bu olsa gerek.

Şiiler, imamlik öğretisi temelinde, Sünniliğin ruhsuzluğu ve fırsatçı pragmatizmiyle kavga içinde, kendi idealizmlerini ve transandentalizmlerini[1] yarattılar. Şiilik yalnızca peygamberin değil, gerçek dindar olan herkesin allaha ulaşabileceğini ve öteki dünyanın bilgilerini bu dünyada iken öğrenebileceğini kabul eder. Yani Şiilik *mistisizmi içinde taşıyan* bir mezheptir.

Sünnilik, karar almanın ve bilginin kaynağı olarak icmaya inanır. Çeşitli kuranlar yazılmıştır, çeşitli hadisler vardır. Sünnilerin altı tane hadis kolleksiyonu vardır. Bunların hangisi doğrudur? Hangisi kabul edilebilir? İşte orada da icma belirleyicidir. Günün din adamları kendi çıkarlarına göre bir karar verir, "bu doğrudur" derler. Şiilik, ilahi, dinsel konularda icma-oylama gibi tutumları eşyanın doğasına ters görür.

İyi davranışların imanla olan bağı konusunda Şiilik Sünniler gibi tutum almakla birlikte, insan iradesinin özgürlüğü konusunda Mutezile gibi düşünür, insan aklının iyi ve kötüyü bilmeye yetenekli olduğunu savunur.

Şiilik, sürekli uğradığı zulüm dolayısıyla, *"takiyat"* ilkesini benimsemiştir. (Düşman bir çevrede imanın gereklerinin farklı yerine getirilmesi ya da gizlenmesi.) Önceleri pratik bir ilke olarak çıkan "takiyat", zulüm arttıkça Şii öğreti ve pratiğinin önemli bir parçası olmuştur.

Duygusal açıdan Şiilik ve Sünnilik arasındaki en büyük fark, Şiiliğin, Sünni İslam'da yokluğu duyulan coşkuyu İslama getirmiş olmasıdır. Bu gelişmiş biçimiyle Şii görüşler, sufizme önemli bir kaynak olmuştur.

Şiilik, Sünni İslam üzerinde de çeşitli açılardan büyük etki ve baskı yapmıştır. Tüm müslümanların Ali'ye ve Ali'nin

1. Transendentalizm: Öteki dünyaya ait bilgi. İnsan deneyiminin üzerindeki bilginin esasları.

soyundan gelenlere gösterdikleri saygı bu etkinin açık anlatımıdır.[1]

Şiilerin en büyük kolu, *isnaaşeriye* (onikiler fırkası) denilen, oniki imama inanan koldur. Ana kol, asıl Şiilik budur. İsnaaşeriye imamlığı bir dinsel zorunluluk sayar, bu nedenle "imamiyye" adıyla anılır. Bu kola, inanç, düşünce ve ibadet sistemleri Beşinci İmam Muhammed Bakır ve özellikle Altıncı İmam Caferi Sadık tarafından getirildiği için "Caferiyye" adı da verilir.

Zeydilik. Dördüncü İmam Zeynel Abidin'in oğlu Zeyd'e uyanlara "Zeydiyye" denmiş, Şia'da ayrım bunlarla başlamıştır.

Zeyd, Haşimoğullarına ve halka yapılan zulüm karşısında ayaklanmış, Emevilere karşı savaşmış, Küfe'de öldürülmüştü. Zeyd, imamlık savıyla harekete geçmemişti. Caferi Sadık'ın imamlığına inanıyordu. Kırkiki yaşında ölen Zeyd'in oğlu Yahya da Velid zamanında ayaklanarak Emevilere karşı savaşmış, Gürgan'da başı kesilip Şam'a gönderilmiş, cesedi kale kapısına asılmıştı.

Zeydilik, Zeyd'in kardeşinin soyundan olan Nasır ül-Hak Utruş'un, Mazenderan halkını İslamlaştırmasına ve Tabaristan'a el koymasına dek dağınık bir durumda kaldı, ancak bundan sonra düzene girdi. Yemen halkının çoğu, bugün bu mezhebe bağlıdır.

Zeydilik, düşüncede Mutezile görüşlerini benimsemiştir. Onlara göre bilgili, yiğit ve zahid olan ve savaşan her Fatımi, yani Fatma evladından olan kişi, imamlığa layıktır.

İsmaililik. İkinci büyük Şii mezhebidir. Altıncı İmam Caferi Sadık'ın oğlu İsmail'i imam tanıyanlara, "İsmailiye" denir. Yedi imam tanıdıklarından "Seb'iyye-Yedililer" diye de anılır.

İmam Sadık, İsmaililere göre, İsmail'in imamlığını bildirmiş, fakat İsmail, 750 yılında babasından önce

1. Ali'nin soyundan gelenlere "Seyit" ve "Şerif" denir ve hangi mezhep yönetirse yönetsin onlara toplumda saygın bir yer verilir.

ölmüştür. İsmail'in ölümünün ardından Şianın bir bölümü İsmail'in imamlığının duyurulmuş olduğunu, geri alınamayacağını, onun ölümüyle de oğlu Muhammed'e geçtiğini savunmuşlardır.

İsmaililik, eski Yunan-Hind-İran düşüncesiyle, felsefeyle yoğrulmuş eşitlikçi ve batını bir akımdır. Onlara göre allah yeryüzüne daima kendi kanıtını bırakır. Bunlar, biri "söyleyen", öteki "susan" kanıtlardır. "Söyleyen kanıt" peygamber, "susan kanıt" imamdır. Her ikisi de allahın en sevgili kullarıdır. Hasan'ı imam tanımayan İsmaililere göre Muhammed'den sonra Ali, Hüseyin, Zeynel Abidin, Muhammed Bakır, Caferi Sadık, İsmail imam olmuşlardır. Yedinci imam İsmail'in oğlu Muhammed'dir.

908 yılında İsmaili ideolojiye sahip Fatımi devletini kuran Ubeydullah'ın soyundan yedinci hükümdar olan Müstansır-Billah'dan sonra oğulları Nizar ve Müsta'li birbirleriyle savaşmışlar, Müsta'li (ölümü 1101) kazanmış, Nizar ise hapiste ölmüştür. Bu kavganın sonucunda Nizar'ı imam tanıyanlara *Nizariler*, Mustaliyi tanıyanlara *Mustaliler* denmiştir.

Hasan Sabbah da Nizar'cı olduğundan Müsta'li'nin emriyle Mısır'dan çıkarılmış, İran'a giderek Alamut kalesine üslenmiştir. Moğol hanı Hülagü, Alamut'u ele geçirdikten sonra Nizariler topluca Hindistan'a, Bombay'a göçmüşlerdir. Bugün de orada varlıklarını sürdürmektedirler. Müsta'li kolundan İsmaililer de Fatımi hükümetinin 1181'de yıkılışından sonra Mısır'dan Hindistan'a göçmüşlerdir. Bunlar da bugün hâlâ Hindistan'da vardırlar.

İsmaili öğretisi IX.yüzyılda, Kuzey Afrika'dan Hindistan'a dek yayılmış, İsmaililer çeşitli sektlere ayrılmıştır. Bugün asıl olarak Doğu Afrika, Pakistan, Hindistan ve Yemen'dedirler.

İsmaililik, felsefe, edebiyat, müzik açısından sayısal sınırlarını çok aşmış bir mezheptir.

TABLO 1
BAŞLICA Şİİ MEZHEPLERİ

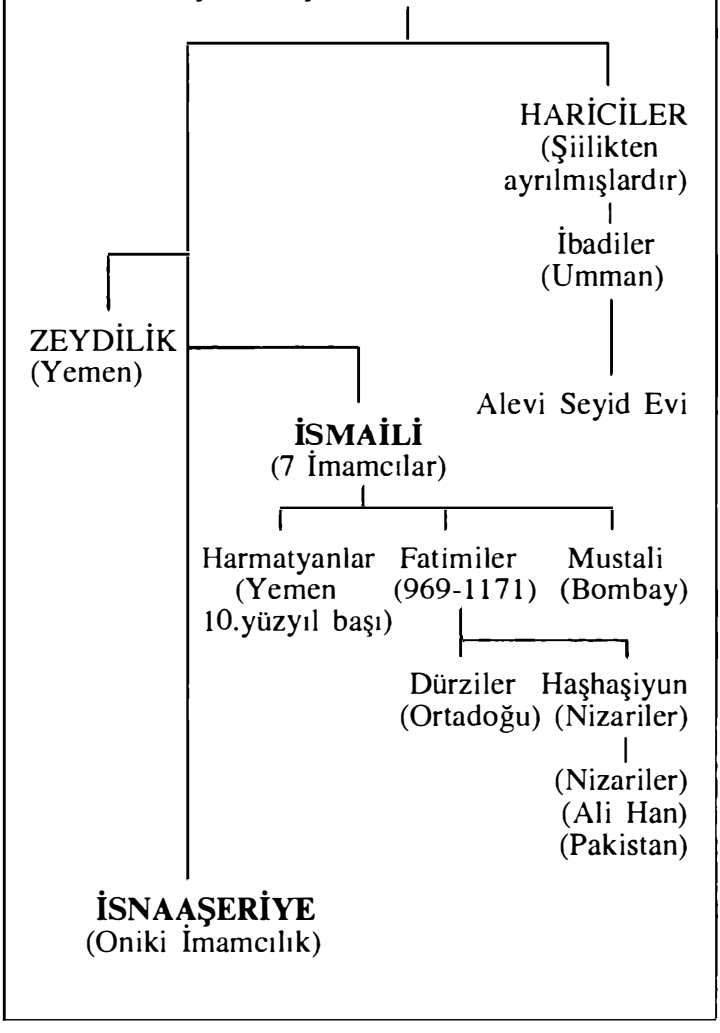

II.II. İSLAM HUKUKU VE ŞERİAT

İslam hukuk sisteminin yaratılmasında en önemli katkı, iki büyük uygarlık dünyasıyla - Suriye'de Roma ve Mezopotamya'da İran - kurulan ilişkiden gelmiştir. Özellikle Roma hukukunun İslam hukuk sistemine etkisi büyük olmuştur.

Kuran'ın getirdiği birkaç yasayla, peygamberin ve ilk halifelerin davalarda verdikleri bazı kararlarla ve putperestlikten kalma yasal geleneklerle, İslam imparatorluğunun fetihlerle ulaştığı düzeydeki sorunların çözülemeyeceği açıktı. Bunlar, tümüyle değişik koşullara sahip ülkelerde, yaşamları sistemli bir hukukla düzenlenmiş halklar arasında, İslamın siyasal gereksinimlerine yetmiyordu. İslam, bu eski ve yüksek uygarlıklara kılıçla boyun eğdirmişti ama onlara kendi yaşam koşullarını dayatamazdı. Tarihin oluşumunu yokedemezdi. Dolayısıyla fethedilen ülkelerdeki bir dizi kurumu büyük ölçüde bulduğu gibi almak, korumak zorunda kaldı.

Sorun kendini önce İslam'ın ilerlemesinin ilk duraklama noktası olan Suriye'de gösterdi. *Kuran* ve hadisler aile, evlilik ve veraset konularında hükümlere sahipti. Ancak bu hükümler büyük bir tarım ülkesinde toprak mülkiyetiyle ilgili alanlara uygulandığında, ya da Roma hukukunun ölçütleriyle düzenlemiş akit ve borç konularına uygulandığında, ''yetersiz''den de beter kalıyordu. Dolayısıyla, İslam yöneticileri, Roma hukukunun pek çok önermesini aynen aldılar.

Hukuk maddeleri dışında da Roma hukuku, İslamın yasal düşüncesi üzerinde derin bir iz bıraktı. Roma hukukunun İslam hukukunda tümden gelim yöntemine yaptığı etki, İslam uygarlığı tarihinde, yasa maddelerinin aynen benimsenmesinden de daha önemlidir. Yeni karşılaşılan, yazılı hukukun yanıt vermediği konularda uygulanacak tümden gelim, yazılı ya da geleneksel yasalardan hangi kurallarla ya

da hangi araçlarla çıkartılabilir? Bu sorunla uğraşırken Arap hukukçuları tümüyle Roma hukuku temelinde tutum aldılar. Yazılı (Arapçası *nass*) ve yazısız yasa ikiliği, *leges scripta* ve *leges non scripte* arasındaki ikiliğin tam bir yansımasıydı.

Roma hukuk metodolojisinden alınan ilkelerin uygulanması *Kuran*'ın ve hadislerin sağladığı sınırlı yasal malzemenin, bunların hiçbir öngörüsünün olmadığı alanlara da uzanabilmesini sağladı. *Ratio legis*, (varsayım) ilkesi, sözcüklerin ve şeylerin analojisine *(kıyas)* uygulandı. Yetmedi, Roma hukukunun tümden gelimde *opinio prudentium*'a büyük önem vermesi gibi, İslam hukukçusu da bireysel akıl yürütmenin önemini tanıdı.

Tüm bu ilkeler (sıralananlar örneklerin tümü değildir) arasında, Roma hukukunun İslam hukuk düşüncesine yaptığı büyük etkiye bir örnek de, Arapça'da *maçlaha* ya da *istilah* (yani kamu çıkarı ve kamu çıkarını dikkate alma) olarak bilinen ilkedir. Bu ilke, hukukçuya yasayı kamu çıkarına en uygun biçimde uygulama izni verir. Hukukçuya yasayı kamu çıkarı adına yorumlayarak, orijinal anlamından bambaşka bir uygulama çıkarma hakkını veren Roma ilkesi *utilitas publicay*'dan kopya edilmiştir.

Roma hukukundan alınan bu ilkeler, din adamları ve hukukçuların, İslam yasalarından tümden gelim yapabilmelerine yaramıştır. İslam teoloji çevrelerinde hızla güç kazanan bu olgu, İslam tarihini değerlendirmemizde önem taşır. Sünni düşünürler, İslamın Roma düşünce sisteminden yararlandığını ne denli örtmek isteseler de fetihçi İslam, kılıçla büyüme yolunda attığı ilk adımda kendisini yabancı bir öze uydurmuş, ve tüm kültürünü bu etkilerle biçimlendirmiştir.

Düşünce sisteminin çok noktasında İslam daha en başından borç alıcıdır. Ancak, İslamın ve daha sonra hukukunun kurucuları, başkasının malına el koyuyor görünmekten kaçınmaya özen göstermişlerdir. Bir yandan, başta Yahudi ve Hristiyanları kastederek, "onlardan

herşeyde farklı ol'' diye seslenirken, öte yandan kendi metinleri, temelden karşı çıktıkları başlıca dinlerin kutsal kitaplarından alıntılarla doludur. İslamın, ''öteki düşünce sistemlerine inatçı karşıtlığı'', ''yabancı etkilere başeğmez tutumu'' gibi saptamalar, İslamlığı derinliğine anlamak istiyorsak, bir yana koymamız gereken aldatmacalardır.

Romalılarla ilişki İslamda ilk hukuk tohumlarının yeşermesine neden olan ana etkendir, ancak, daha ilk günlerden, İran halkı ve diniyle ilişkinin İslamın yasal sistemine yaptığı büyük etkiyi de gözden kaçırmamalıyız. Bu etki İslam öncesi zamanlara dek izlenebilir. Hatta Muhammed'in kendisi, *Kuran*'da Yahudiler ve Hristiyanlarla birlikte daha kabul edilebilir olarak ayırdığı Zerdüşt dininin etkisi dışında değildir.

İran etkisi, yine de, İslam bu toprakları zaptedene, ve Zerdüştlere İslamı dayatana dek, İslamın biçimlenmesinde fazla rol oynamadı. Bu rol asıl olarak, Müslümanların Irak'ı istilasıyla ortaya çıktı.

İranlı din adamları kendi düşünce birikimlerini yeni benimsedikleri dine taşıdılar. Zapteden güç, kendi dinsel dağarcığının yoksulluğunu, fethedilen İranlılar arasında tarih içinde gelişmiş derin bir dinsel yaşamın sağladığı öğelerle giderdi. Irak'da doğan ve Basra ve Küfe okullarıyla bağlı olan dinsel hareketin, İslam'ın gelişiminde oynadığı önemli rolü abartmak olanaksızdır.

Bu kaynak, 128.yılında İslam imparatorluğunun yaşadığı büyük bir ayaklanmanın ardından tam etkilerini göstermeye başladı. Emevilerin çöküşü ve halifeliğin Abbasilerce gaspedilmesi. Çöken sülalenin siyasetini yönlendiren dünyasallık bundan sonra yerini İran'ın ''ilahi monarşi''sinden esinlenen bir teokratik eğilime bıraktı. Bu dönem, daha önce Roma hukukundan türetilmiş hukuk kurallarını, pratik bir yasal sisteme dönüştürmek için de en uygun dönemdi. Hicretin II.yüzyılında İslam hukuku olgunluk ve tamamlanma dönemi olan klasik çağına girdi. Sistematize edilmiş

hukuk biliminin ortaya çıktığı biçim, Mezopotamya bilimsel dünyası ile eski İran imparatorluğunun düşünce birikiminin meyvesi oldu.

IX.yüzyılda "şeriat" terimi ilk kez sistematik olarak kullanıldığında hukukla sınırlı olarak kullanılmış ve teoloji bunun dışında bırakılmıştı. Bu tutum, teolojiyi şeriata, aklı sünnete karşı çıkaran Mutezile'den mirastı. Fakat tutucu kesim, "ehli sünnet", bu yaklaşımı hiçbir zaman kabul etmedi. Onlar için tüm akıl imanın, vahiyin çerçevesi içinde çalışırdı.

Ehli sünnetin güçlenmesiyle şeriat, teolog ve hukukçular için İslamın en yüksek kavramı durumuna geldi. Teoloji ve hukuk arasında, ilk yüzyıllarda olmayan ilişki kuruldu. Teolojinin hukuk için gerekli metafizik temeli sağladığı öne sürüldü. Yine de İbn Teymiye gibi teolojiyi eleştirenler, teoloji ile hukukun varsayımları arasında kaçınılmaz çelişkiler olduğuna işaret ettiler. Teoloji insan davranışlarını allahın belirlediğini söylüyordu. Öte yanda hukuk, insanı eylemlerinden sorumlu tutmak zorundaydı, yoksa ceza veremezdi. Bu nedenle, sonraki teolog- hukukçuların çoğu teolojiyi, "şeriat hedeflerinin bilimi" durumuna getirdiler. Bu "gelişmenin" önde gelen adları Gazali, Teymiye, eş-Şatibi ve Şah Veli Allah'tı.

Bu arada, hukuk maddelerinin değişen koşullarla birlikte değişmesi gerektiği üstüne kafa yorulmadı. Şah Veli Allah, bilmeden doğruya çok yaklaştı ve yasaları şeriat değerlerinin "niceliksel anlatımı" olarak tanımladı. Ancak, "hukuksal niceliklerde" değişimin olanaklı olduğunu söylemek bir yana, bu niceliklerin ebedi ve ezeli olduklarını söyledi. Bu örneğin de gösterdiği gibi, Sünni İslam tarihinde hukuksal geleneğin belirleyici özelliği bağnazlık oldu.

İslam düşüncesinin her alanında uygulanan genel metodoloji olmakla birlikte asıl hukukta uygulanan tümden gelim, daha önce belirttiğimiz gibi, dört kaynağa dayanır. Bunların ilk ikisi *Kuran* ve peygamberin sünnetleridir (hadisler).

Üçüncüsü, *"kıyas"* ya da "içtihat"tır. *Kuran* ya da sünnetin kapsamadığı bir konu, eski konulardan benzetmeler yapma yoluyla açıklığa kavuşturulur. Dördüncü kaynak, *"icma"* ya da ulemanin görüş birliğidir. İcma, tüm bu kaynakların en önemlisidir, çünkü, hatta *Kuran*'ın ve sünnetin geçerliliği icmaya bağlıdır. İcma özellikle, kıyas ya da içtihatı geçerli kılan ya da reddeden araçtır. İslamda icma, Hristiyanlığın sinodlarındaki gibi herhangi bir kurul ya da komite olarak kurumlaşmamıştır. "Sessizce" ve gayrıresmi olarak işler.

Sünni İslamda başlıca dört hukuk okulu (mezhebi) oluşmuştur. VIII.yüzyılda Ebu Hanife'nin ardından oluşturulan *hanefilik* Hindistan, Pakistan, Afganistan, Orta Asya, Türkiye ve Aşağı Mısır'da egemendir. Aynı yüzyılın sonlarında ölen Malik bin Anas'ın ardından kurulan *malikilik* Kuzey ve Batı Afrika'da, Yukarı Mısır'da vardır. IX.yüzyılda Şafi'nin ardından kurulan *şafilik* Güney Asya'da egemendir. Yine IX.yüzyılda Ahmet ibn Hanbal'in ardından kurulan *hanbelilik*ise, Suudi Arabistan'da kabul edilmiştir. Bunların yanısıra İran'da *Şii* hukuk okulu, ve Yemen'de de onun bir kolu olan *Zeydilik* vardır.

TABLO 2
İSLAM OKULLARI (MEZHEPLERİ)

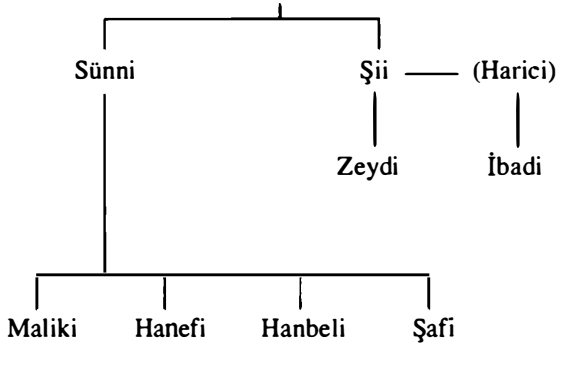

ŞERİAT – İSLAM YASASI

İslam yasası (şeriat), her müslümanın uymakla yükümlü olduğu bir görevler sistemidir. İlahi olarak belirlenmiş davranış yoludur.

Şeriat, Batı'nın laik yasa sistemlerinden iki temel açıdan ayrılır. Bir kez şeriat öteki hukuk sistemlerindeki gibi yalnızca insanın komşusuyla ve devletle olan ilişkisini düzenlemekle kalmaz. Aynı zamanda, insanın allahla ve kendi vicdanıyla olan ilişkisini de düzenler.

Şeriatla laik hukuk sistemleri arasındaki ikinci temel fark, şeriatin, "ilahi iradenin anlatımı" olarak ele alınmasından kaynaklanır. Şeriat, olağan bir yasa değil, allahın iradesidir. Ne var ki, ilahi açıklama, Muhammed'in 632'de ölümüyle durmuştur. O güne dek gelen vahiylerin toplanması ve yorumlanması da bir süre sonra tamamlanınca, şeriatın katı ve değişmez bir sistem olarak ortaya çıkması kaçınılmazdı. Bu süreç, yani Şeriatın geliştirilmesine ilişkin süreç IX.yüzyılın sonlarında tamamlanmıştır.

Daha önce de değindiğimiz gibi, *Kuran* kapsamlı bir yasa derlemesi değildir. Ele aldığı hukuksal sorunların sayısı sekseni geçmez. Yaşadığı yıllarda Muhammed, ortaya çıkan sorunları, *Kuran*'ı yorumlayarak ve genişleterek çözümlüyordu. Aynı çeşit çalışma dört halife döneminde de sürdürüldü. Dev bir askersel imparatorluğu yöneten Emevi döneminde çok daha geniş boyutlu bir hukuksal işleyiş gereği doğduğunda ve din adamları, VIII.yüzyılın başlarında İslamda hukukun sorunlarını tartışmaya başladığında, toplumda Emevilere tepki yükselmişti. Bu tepki altında ortaya çıkan hukuk çalışmaları, İslam hukukunun gerçek başlangıcı oldu.

Hukuk okulları içinde en önemli ikisi, Medine'de *Malikiler* ve el-Küfe'de *Hanefiler*'di. Maliki ve Hanefi öğretileri, birbirinden büyük ölçüde farklıdır.

Bir İranlının torunu olan, Küfe'li Ebu Hanife (699-767), İslamda hukuk biliminin babası sayılır. Özgür düşünme yöntemini kullanarak, bir avuç yasal belgeden geniş bir hukuk yaratmak için yol ve yöntemler geliştirmiştir. Ebu Hanife'de *opinio*, yasayı uygulayanın eğilimlerini tanımaya dek varırken, öteki okullarda öznel yargıya böyle geniş bir alan tanınmaz. Ebu Hanjfe, hukukçunun yasa belirlerken, *Kuran*'ın çerçevesi dışında, kendi aklına başvurmakta özgür olduğunu savunur. Malikiler ise, *Kuran*'ın dışındaki tek geçerli yasa kaynağının peygamberin sünneti olduğunda ısrar eder.

Kuran ve hadisler bir yanıt getirmiyorsa ne olacaktır? Geleneksel kaynakların kuruduğu yerde, istense istenmese kişisel fikirlere ve öznel yorumlama hakkına ödün vermek zorunludur. Bu gerçek, birbiriyle derinden çelişen iki eğilimi uzlaştırmaya çalışan üçüncü bir düşüncenin doğmasını gerektirmiştir. Düşünsel özgürlük ve katı gelenekçilik arasında orta bir yol bulmak ve birbiriyle çatışan bu iki yaklaşımın hukuktaki alanlarını belirlemek mutlak bir zorunluluk olmuştur. İşte, hukuksal tümden gelimde sünneti tamamlamak için kullanılabilecek öznel yöntemlerin kurallarını ve yasa formülasyonunda sünnetin kullanımının ölçütlerini belirlemek, bu uzlaştırma işi Şafi tarafından gerçekleştirildi. Ne var ki, Muhammed *Şafi* (ölümü 822) de özünde, şeriat bilgisine, ancak, *Kuran*'da ya da hadislerde yer alan ilahi açıklamayla ulaşılacağını savundu.

Dördüncü okulda kendimizi, en sert biçimiyle sünnet fikriyle karşı karşıya buluruz. Bunlara göre gerçek Sünni, ancak hükmünü ve davranışlarını *Kuran*'a ve hadislere dayandırdığı zaman, ayağını sağlam bastığına inanır. Bu katı görüş, dört okul arasında en genç hoca tarafından kurulan *Hanbeli* okulunca benimsenmiştir.

Şafi'nin, yasanın iki kaynağından biri olarak sünnetin öneminde ısrar etmesi, Hanbal'ın *Kuran* ve sünnetten başka kaynak tanımaması, özellikle şafiler ve hanbeliler tarafından

hadislerin toplanması ve sınıflandırılması yönünde büyük bir çalışma yaratmıştır.

Hadis yasağı ve hadis bolluğu. Hadis peygamber Muhammed'in davranışlarının ve deyişlerinin kaydıdır. Kaydedilmiş gelenektir. Ondan, direktif kabul edilen gelenek anlamında "sünnet" çıkar.

Muhammed'in ölümünden sonra toplumun başına geçen ilk üç halifenin, hadislerin yazılmasını yasaklamaları çok ilginçtir. Ebubekir, beşyüz hadisi yaktırmış, Ömer, kimde hadis varsa yoketmesini tüm kentlere yazıyla emretmiştir. Bu yasak, Emevilerin 717-720 yıllarına dek sürmüştür. Oysa İslam inancına göre *Kuran*'daki bir çok ayetin anlamını da hadisler açıklar.

Sünnet ve yasa arasındaki ilişkiye büyük önemini kazandıran Şafi, sünnetin, *Kuran*'ın uzantısı olarak ilahi olduğunu öne sürünce ve bu tez ***hukukçuların gereksinimleriyle*** birleşince, hadis yığını hızla büyümüştür. Muhammed'le bağlanmadan hiçbir konu çözümlenemediğinden, gerekli hadisleri yaratmak karşı konulmaz bir zorunluluktu. *Arz da talebe denk düştü.* Bunun sonucunda, IX.yüzyıl boyunca Sünniler tarafından kabul edilen altı hadis kolleksiyonu ortaya çıktı. Bunların ilk ikisi kutsal kabul edildi.

Tüm gelenekçilerin en saygını Muhammed İbn İsmail el - *Buhari*'nin (810-870) yapıtı, ***Kitab el-Cem'i es- Sahih*** (Otantik Kolleksiyon Kitabı) kutsal kabul edilen birinci kolleksiyondur. İkincisi de ***Müslim ibn el- Haccac***'ın ***Sahih***'idir (817-875).

Bu söylediklerimize son olarak şunu da eklemeliyiz ki, araştırmacıların genel görüşü, sünnetin önemli bölümünün uydurma olduğu yönündedir.

Şafi'nin tezleri, hukukun köklerine ilişkin, X.yüzyılın başlarında kristalize olan klasik Sünni teorinin temelidir. Bu teori, içtihatın sonuçlarını, icmayı temel alarak değerlendirir. Bireylerin içtihadı, yalnızca "zan" denilen geçici bir

sonuçtur. Bu sonuç, ulemanın anlaşmasına konu olduysa, o zaman şeriatın kesin ve yanılmaz anlatımı olur.

Bu klasik icma doktrini statükoyu onaylayan, kısıtlayıcı, egemen güçten yana bir anlayıştır. İcma ortaya çıkınca farklı yorum öne sürmek, yanılmaz icmayla ters düşmek ve din düşmanlığı anlamına gelir. Böylece icma, hukukun üzerine katılık mührünü vurmuş ve X.yüzyıldan başlayarak hukuka ilişkin bağımsız düşünme durmuştur. Arapların deyimiyle, *"ic¸tihat kapısı kapanmıştı"*.

Şii geleneği. Sünni tutumdan tümüyle farklıdır. Şiiler derin duygusal, siyasal, felsefi ve teolojik nedenlerle bu alanda da Sünni akımdan ayrılmışlardır.

Ayrım, kaçınılmaz olarak hadis konusunu da kapsamıştır. Şiiler Sünnilerin sünnetini yalandır diyerek reddettiler ve kendi hadis külliyatlarını geliştirdiler. Sünnilerin *"isnad"* anlayışını da (hadisi kabul yolu) reddettiler ve imamlık sistemini geliştirdiler. Bu, sünnetin oynadığı rolü Şiilik açısından *kökten* değiştirdi. İmamın hukuk yaratma rolüyle din ulularının içtihat ve yorum hakkı birleşince, zamanı daha yakından izleyen, daha esnek bir hukuk sistemi doğdu.

Belli başlı Şii derlemeleri X. ve XI.yüzyıllardan kalmadır. Yalnızca Ali evinden kaynaklanan sünnetlere yer verir. Bunlardan başta geleni, *Ebu Caffer Muhammed el-Kuli-ni*'ninkidir. (ölümü 939).[1]

Şeriat ve Şii hukuku arasında bir örnekleme: Miras yasası. Sünni ve Şii miras sistemleri arasında temel bir fark vardır. Şeriat yasası, mirasın esas olarak baba tarafından olan erkek akrabaya ("asebe") kaldığı bir sistemdir.

Şeriatta asebeler arasında öncelik şöyle belirlenir: 1. *Sınıfla:* Çocuklar atadan olanları dışlar, erkek kardeşleri ve onların neslini de dışlar. 2. *Dereceyle:* Her sınıf içinde ölüye daha yakın akraba daha uzak olanı dışlar. 3. *Kan bağının gücüyle:* İkincil akrabalar arasında, tam kan bağı, yarım kan

1. Kulini'nin "Kafi fi İlm ed-Din" adını taşıyan bu yapıtı Türkçede "dinsel bilim hakkında bilmeniz gereken herşey" anlamına gelir.

bağını dışlar.

Baba soyundan geçmeye dayalı sistem, *istenirse,* yaşayan eşe ve sınırlı sayıda kadına ve baba tarafından olmayan akrabalara (kızına, oğlunun kızına, anneye, büyükanneye, kız kardeşlere, ve anası bir babası ayrı erkek kardeşe) mirasın sabit orandaki bir parçasını vererek yumuşatılır. Fakat akrabalar arasında kadınlar aynı sınıf, derece ve kan bağına sahip olan erkek akrabanın aldığı miras payının *yalnızca yarısını* alırlar. Kadın akrabaların hiçbiri, ne kadar uzak olursa olsun baba tarafından bir erkek akrabayı mirastan dışlayamaz. Örneğin, geride ölenin karısı, kızının oğlu ve baba tarafından uzak bir kuzeni kalmış olsun. Miras paylaşımında karısına, mirasın dörtte biri verilir, torun mirasın tamamen dışında bırakılır, baba tarafından uzak kuzen mirasın dörtte üçünü alır.

Şii yasası, baba tarafından akrabalık bağı ölçütünü reddederek, hem ananın, hem babanın bağlarını mirasta eşit kabul eder. Şii sisteminde, ölenin karısı, her zaman sabit bir oranda mirasa hak kazanır. Tüm öteki akrabalar üç *sınıfa* bölünür: 1. Ana-baba ve doğrudan soyundan inen akrabalar. 2. Büyükbaba-anne, erkek ve kız kardeşler ve onların nesilleri. 3. Amca, hala, dayı, teyzeler ve onların nesilleri.

Birinci sınıftaki bir akraba, ikinci sınıftaki akrabayı, o da üçüncü sınıftaki akrabayı dışlar. Her sınıfın içinde, *derecesi* daha yakın olan uzak olanı, tam kan yarım kanı dışlar. Böylece erkek akraba, kendisine denk düşen kadın akrabadan yine normal olarak iki katı miras alır ama, kadınlar ve baba tarafından olmayan akrabalar şeriata oranla çok daha elverişli koşullarla karşılaşırlar. Yukarıdaki örnekteki kadın eş, dörtte bir alır, fakat kalan dörtte üç kızının oğluna, ya da hatta kızının kızına gider ama baba tarafından uzak kuzene gitmez.

Günümüz İslamında yasa. XIX.yüzyılda Batı uygarlığının İslam toplumu üstündeki etkisi, hukuk alanında köklü değişiklikler getirdi. Şeriatın zamanın çok uzağına düştüğü

anlaşıldı. Sonuçta İslam ülkelerinin çoğunda şeriatın ceza ve genel medeni bölümleri kaldırıldı ve Avrupa modellerine dayalı yeni yasalar ve laik yargı sistemi getirildi. Böylece Arap yarımadası dışında şeriatın uygulanması, XX.yüzyılın başlarından itibaren, aile ve vakıfların mal mülküne ilişkin alanla sınırlandı. Ya da çeşitli komik zorlamalarla içtihat kapısı yeniden açıldı.

Şeriat yasası bu sınırlı haliyle bile geleneksel biçimiyle uygulanmamaktadır. Birçok ülkede şeriat mahkemelerinin yöntemlerini düzenleyen özel yasalar kabul edilmiştir. Ortadoğu'da artık şahitler sorgulanabiliyor. Kanıtların yalnızca taraflardan biri tarafından getirildiği ve öteki tarafın ''inkar yemini'' ederek kurtulduğu geleneksel yöntem büyük ölçüde kırılmıştır.

Bunlar şeriat yasasında ortaya çıkan değişikliğin ancak bir kaç örneğidir. Fakat bugün bile büyük ilke ve uygulama sorunları vardır. Gelenekçi Sünniler şeriatın (ilahi açıklamanın) temel metinlerinin yeniden yorumlanmasını şiddetle reddediyorlar. Hukukun belirleyicisi olarak allahın iradesi yerine toplumsal isteğin geçirilmeyeceğini öne sürüyorlar.

Toplum koşullarının değişmesiyle birlikte değişebilen laik hukuk sistemlerinden farklı olarak şeriat, toplumdan önce gelir ve onu denetler. Böyle bir yasa felsefesi, açıktır ki, toplumsal ilerleme için temel ilkesel sorunlar yaratır. Şeriat yasası, İslam toplumunun değişen koşullarını nasıl karşılayabilir? Sünni İslam hukukunun merkezinde yatan soru budur. Çözümsüzdür.

III. İSLAM TEOLOJİ VE FELSEFESİ

İslamda teoloji ve felsefenin, *Kuran*'a ve hadislere harfiyle bağlı kalan gelenekçilerle, özgür akıl yürütmeyi İslamı terketmeye vardıranlar arasında bir konumu vardır.

İslam teolojisi VII.yüzyılın ikinci yarısında başlamıştır. İslam bakış açısına sadık kalmış, vahiylerin sınırlarını gerçeğin sınırları olarak kabul etmiştir.

İslam felsefesinin esin kaynağı ise farklıdır. İslam felsefesi din dışı bilimlerle ilişki içinde gelişmiş, insan aklının sınırlarından başka sınır kabul etmemiştir. Ancak her ikisi de, doğru kavrandığında, İslamın gerçeğiyle aklın gerçeği arasında uyumsuzluk olmadığını düşünmüştür.

İslam teolojisi, Hristiyan ve Yahudi teolojilerinden kendini tümüyle ayırmıştır. Felsefede böyle olmamıştır. Felsefeyle uğraşanlar kendilerini tuttukları dinden çok felsefi doktrinlere göre ayırmışlardır.

Teoloji, Mısır, Suriye, İran ve Hindistan'da yaşamış hemen hemen tüm İslam öncesi ve İslam dışı dinsel düşüncelerden derece derece etkilenmiştir. Felsefe ise asıl olarak eski Yunan filozoflarının araştırılması ve yorumlanmasıyla gelişmiştir.

Bu disiplinlerin ikisi de akıl yürütmeye dayalı araştırma yolunu izlemiş ve kendilerini İslam hukuku Şeriat'tan ve mistisizmden ayrı tutmuşlardır.

III.I. TEOLOJİ

MUTELİZE

Mutezile okulunun gelişimi ardında, Ali ile Muaviye arasındaki Sıffin savaşı (657), hakem olayı, Ali'nin öldürülmesi (661) ve Suriye'de Emevi hanedanlığının kurulması yatar.

O dönemde Ali'den ayrılan Hariciler Emevileri kafir olarak lanetliyor, İslam toplumunun en yetenekli kişi tarafından yönetilmesini istiyorlardı. Vahim günah işleyen müslümanların cehennemde yanacaklarına ve bu dünyada da öldürülmeleri gerektiğine inanıyorlardı.

Şia Ali'ye ve ehlibeyte sadık kalmış, yalnızca Ali soyundan gelenlerin meşru liderler (imam), yetkili din hocaları ve hukuk yorumcuları olduklarına inanıyordu.

Mutezile, İslam toplumunun liderliği sorununda Hariciler ile Şia arasında bir konuma oturtulabilir. Vahim günah işlemiş müslümanı ise dindar ya da dinsiz konumuna koymayı reddettiler ve "ara" yerde kabul ettiler.

Bu biçimiyle "ara yer" doktrini VII.-VIII.yüzyılda yaşamış Hasan Basri çevresinde doğdu. Ara yerin anlamı ve sonuçları üzerine tartışmalar yeni bir ayrımı doğurdu. Hasan Basri için zenginlerin büyük çoğunluğu vahim günah işleyenlerdi ve vahim günah işleyenler yalnızca görüntüde müslümandılar, aslında "münafık"tılar.

Hasan Basri'nin ve İmam Caferi Sadık'ın öğrencisi olan ve Mutezilenin asıl kurucusu sayılan Vasil bin-Ata, "ara yeri", öz denetimini bir an için kaybederek vahim günah işleyen müslümanlarla sınırladı. Hasan Basri'nin münafık sıfatı yerine "fasih" (günahkar) deyimini yeğledi, münafık sıfatını kafir ile eşdeğer gördü.

Mutezilenin temel tezleri 5 maddede özetlenebilir.

1) *Allahın birliği* (tevhid): Allah zamana ve mekana bağlı

değildir ve her türlü değişmeden ve cisimsel biçimden bağımsızdır. *Kuran* allahın "konuşması"dır ve dolayısıyla "yaratılmış" kabul edilmelidir.

Allah her çeşit cisimsel biçimden bağımsız olduğundan, onu duyularla algılamanın olanağı yoktur. Allah ile yarattığı varlıklar arasında hiçbir benzerlik olmadığından, allahı gözlemle kavramanın da olanağı yoktur. Ama öte yanda, allahın ne olduğu, ne yaptığı ve ne yapmayacağı insanlar tarafından kavranabilir. İnsan, vahiylerin yardımı olmadan, aklını kullanarak ve dünyadaki varlıkları inceleyerek bu sonuçlara varabilir.

2) *Allahın adaleti* (adl): Allah ancak doğru, iyi ve insanlığın ortak çıkarına hizmet eden şeyler yaratır. Kötülük, adaletsizlik onun tarafından yaratılmamıştır. Bunlar insanın özgür irade ve eyleminin sonuçlarıdır. Özgür irade insanda allah tarafından yaratılmış öyle bir güçtür ki bir kez yaratılınca allahtan bağımsız olarak hareket eder. İnsan iradesinin bağımsızlığı allahın adaletinin kaçınılmaz gereği ve sonucudur. İnsan iyilik ve kötülük yapmada bağımsız olmasaydı, allah, insanı ödüllendiremez ya da cezalandıramazdı.

3) *Ödül ve ceza vaadi:* Allah sadık ve itaatkar olanı cennete sokarak ödüllendirme ve kafirlerle vahim günah işleyen ve pişmanlık duymayan müslümanları cehennem ateşinde cezalandırma vaadini ayrımsız uygulayacaktır.

4. *Vahim günah işleyen ama İslamı reddetmeyen müminin ara durumu:* Bu tezi yukarıda, mutezilelerin kökenine ilişkin olarak ele almıştık.

5. *İyi eylemleri özendirme ve ceza gerektiren davranışları yasaklama:* Her müslüman, başka bireylerin ve cemaatin, hatta en yüksek yöneticinin önünde imanı ve doğruyu savunma, kafirliğe ve her tür şer eylemlere karşı kavga verme yükümlülüğü taşır.

Mutezilenin bu görüşlerine siyasal ve dinsel güçlerce verilen yanıt, onların konumlarına bağlı oldu. Emeviler,

insanın adaletsiz yöneticilere karşı çıkma yükümlülüğünde kendilerine bir tehdit gördüler. Gerçekten Mutezile, Emevileri sonunda devirecek olan dinsel ve siyasal güçlerle sıcak ilişki içindeydi. Buna karşılık isyancı guruplar da, kendi konumlarının oluşturulmasında Mutezilenin bazı öğretilerinden yararlandılar. Mutezileler, Emevileri yıkan Merv'deki Abbasi ordusunu yetiştiren vaizler olarak da çalışmışlardı.

Emevilerin ardından gelen ilk Abbasi halifeleri Mutezileyi teşvik ettiler. Çok sürmedi, Sünniler halife Harun Reşid'i (786- 809) Mutezileye karşı döndürdüler. Harun Reşid, kuşkusuz onların Ali ailesinden yana olmalarının da etkisiyle, mutezilelere zulümde Sünnilerden geri kalmadı. Mutezilenin kısa yükseliş dönemi, "yaratılmış *Kuran*" öğretilerine kazandıkları halife Memun (813-833) döneminde geldi. Memun, 827'de, kendisinin yaratılmış *Kuran* fikrinden yana olduğunu ilan etti. 849'da, Mütevekkil'in halifeliği sırasında mutezilelere yeniden zulüm yapıldı, kitapları yakıldı. Mutezile yine de yaşadı ve XI.yüzyılın ortalarında, İran'da Aşari'lere karşı kavgada yer aldı.

Mutezile, halka inmiş bir hareket değil, daha çok seçkin bir gurup insanın yürüttüğü bir akımdı. Bu özelliği, zulüm döneminde farklı guruplara bölünmesini kolaylaştırdı. Akla olan inançlarını herşeyin üstünde tutanlar, örneğin İbn el-Varak (ölümü 861) ve müridi İbn el-Revendi, peygamberlik, vahiyler ve ilahi yasaların anlamsız hatta zararlı oldukları görüşünü savundular. Pekçoğu Şiiliğin, Zeydi ve Oniki İmamcı kollarıyla birleştiler. Geri kalanlar, "gelenekçi" Sünnilere katıldılar. İlk harekete sadık kalan çekirdek gurup bile ödünler vermek zorunda kaldı.

AŞARİLER

Mutezileyle Sünnilik arasındaki keskin kavganın sonuçlarından biri, bazı mutezileler arasında, Mutezile görüşüyle

Sünnilik arasındaki uçurumu kapatmaya çalışan bir eğiliminin ortaya çıkması oldu. Nedeni, terörden duyulan yılgınlık olsa gerek.

Bu yeni konum, İbn Külleb (ölümü tahminen 864) tarafından başlatıldı. Külleb'in ölümünden iki kuşak sonra, önde gelen bir mutezile olan el-Aşari daha "radikal" bir adım attı. 912'de halkın önünde Mutezileyi reddetti ve kendisinin İbn Hanbal'ı izlemek üzere Sünnilere katıldığını ilan etti. Teolojiden bu kez yeni inançlarının savunusunda yararlanmaya çalıştı. (Buna rağmen, Hanbeliler ona yine karşı çıktılar.) Mutezilenin inkarı, Sünniliğe bağlanma ve onu savunmak için teolojiden yararlanma, Aşari'nin izleyicilerini belirleyen özellikler oldu.

Daha sonra El-Cuveyni gibi (ölümü 1085) önde gelen Aşariler, uzlaşmacı yaklaşımlar içinde de olsa Mutezile düşüncesinin önemli bir bölümünü yeniden öne sürdüler, Bir yanda bağnaz Sünnilerle, öte yanda felsefecilerle kavga verdiler. Bunları yaparken Aşariler, Orta Asya'da Transaksonya'dan (oraya 944'de ölen el-Maturidi tarafından götürülmüştü) Mısır'a dek uzanan daha geniş bir düşünce hareketinin parçasıydılar.

Böylece Aşariler, bütünsel bir akım değil, değişik görüşler taşıyan bir hareket oluşturdular. Onları birleştiren ortak nokta, Sünnilikle çelişen Mutezile fikirlerinden vazgeçmekti. Kilit konularda Sünni görüşleri savundular. *"Yaratılmamış Kuran"* fikrini, ve hatta herşey üzerinde allahın kadir-i mutlaklığını savundular. Sünnilerin çoğunluğu gibi onlar da, bu iddialardaki çelişkilerden, "insan neden ve nasıl olduğunu bilmese de bunların böyle olduğunu" söyleyerek kaçınmaya çalıştılar.

Ne var ki, Aşarilerin tümü bu genellemelerden tatmin olmadılar. Aşari'nin niyetleri ne olursa olsun, ardından gelenler kendilerini Mutezileyle (ve daha sonra da mistiklerle) felsefeciler arasında "arabulucu" saydılar. Aşari'nin iman öğretisi, bir dizi izleyicisini (örnek el-Gazali) mistisizm

yönüne götürdü. Aşari hareketine XI.yüzyılın ortalarından itibaren egemen olan yön, fikirleri içine felsefi düşüncenin yavaş yavaş girmesi oldu.

Felsefenin teolojiye sızması. El-Gazali'nin teoloji, felsefe ve mistisizm arasındaki ilişkileri formüle edişi. Cuveyni'nin ünlü öğrencisi Gazali (XI.-XII.yüzyılda parladı), o zamanki Aşari hareketini saran iç çatışmaların bir örneği oldu.

Gazali, teolojinin herhangi bir önemli sorunda kesin yanıt getiremeyeceğine, seçeneğin felsefe olduğuna inanmıştı. Dahası şeriat ve hukukla ilgilenmeyi, dünyasal işlerle uğraşma olarak nitelendirdi. Bu büyük Aşari reformcusunun çıkış noktası İbn Sina (X.-XI.yüzyıllar) felsefesiydi.

Gazali'nin ardından Doğu İslamında teolojiyle felsefeyi, ya da mistisizmi ya da her ikisini birden belli ölçüde birleştirmeyen seçkin bir düşünür bulmak zordur. Bunlar arasında da en önemlisi Fahreddin Razi'dir. (XII-XIII.yüzyıl)

Razi'nin savunduğu Aşaricilik, felsefe bilgisi ve bir ölçüye dek de Mutezileyle yumuşatılmıştı. Razi, aklın yardım almadan bilebileceği şeylerle, insanın ancak vahiy yoluyla ulaşabileceklerini kesin olarak ayırdı. Birinci guruptakilere, daha önce teolojide görülmedik ölçüde bağımsız bir konum verdi.

ŞİİLİK

İmamın kim olması gerektiği konusunda Şiiliğin Zeydi ve İsnaaşeriye olarak ayrımı, Altıncı İmam Caferi Sadık (700-765) yaşarken ortaya çıkmıştı. İsmaili mezhebi de Caferi Sadık'ın büyük oğlu İsmail'in ölümünden sonra belirdi.

Zeydilerin Mutezileyi kabul etmeleri. İlk Zeydiler iman ve kafirlik konusunda ve katı kaderci görüşlerinde Harici görüşleri benimsediler ama insan biçimciliğe karşı görüşlerinde (anti-anthropomorphism) onlardan ayrıldılar.

Daha sonraları, Küllab ve Aşari'nin geliştirdikleri Sünni uzlaşmacısı yöne ilerlediler. IX.yüzyılla birlikte, başta İran'da sonra Yemen'de, giderek Mutezilenin beş temel ilkesini de kabul ettiler. Hak sahibi imamın kim olduğu konusunda anlaşmazlıkları ise sürdü. İlk üç Şii imamının perygamber tarafından bu göreve getirildiğini ve ondan sonra da imamın, Ali'nin iki oğlundan birinden (Hasan ve Hüseyin) gelmesi gerektiğini söylediler.

İmam Teolojisi. VIII. ve IX.yüzyılların başlarında oniki imamcı teologlar bazı konularda Sünniliğe, bazı konularda ise Mutezileye yakındılar. Tanrının maddeleşmiş hali olduğunu (örn: ışık), hareket ettiğini, değiştiğini vb. ima eden *Kuran* bölümlerinin anlamının korunması konusunda Sünnilerle benzeşiyorlardı. Mutezileyle, insanın hareketlerinden sorumlu olabilmesi için, hareketlerinin önceden belirlenmemesi, özgür iradesi olması gerektiği konularında aynı fikirdeydiler. Hatta daha da ileri giderek, insanın hareketlerinin allah tarafından sonsuzdan beri bilindiğini reddettiler. Dolayısıyla, Mutezilenin "allahın temel vasıfları" dediği (örneğin bilmek, istemek vb.) şeylerin sonsuzluğunu reddettiler. Allahın yarattığı şeyler hakkındaki bilgisi, yarattığı şey gibi sürekli bir değişim içindedir. Allahın iradesi, insanın özgür seçiminin koşullarını garanti altına alır. Sonra da insanın davranışına bağlı olarak, bu dünyada ya da öteki dünyada hatırlatmak, ödüllendirmek ya da cezalandırmak yoluyla doğan yeni duruma tepki gösterir. Bu yolla Şii teologları, insan eylemini sınırlayan kaderci Sünni konumdan ve Mutezileden ayrıldılar.

IX.yüzyıl boyunca oniki imamcılık, Mutezileden de çok insan kazanan geniş dinsel bir hareket haline geldi ve teolojisi giderek Mutezileye yaklaştı. Bağdat'ın seçkin Şii ailesi Nevbahti'ler X.yüzyılın başlarında Mutezilenin imamcı çeşidini kurdular. İmamcı doktrinle çatışan "ara yer" konuları dışında, Mutezile hareketinin temel ilkelerini benimsediler. Vahim günah işlemiş müminlerin koşulsuz

ve sürekli olarak cehennemde cezalandırılacakları görüşünü reddettiler. Mutezilenin imamlık konusundaki görüşlerine karşı çıkarak, imamların ehlibeytten gelmesi gerektiği ve allah tarafından yönlendirilen imamın günahsız, yanılmaz ve tam bilgili olduğu görüşünü korudular. İmamcılığın ve Mutezilenin bu karışımına, Şiiliğin gelenekçi kanatı (İbn Babavev, ölümü 991), ve İran'da Kum okulu karşı çıktı.

Ancak Mutezile Bağdat'da el-Müfid (X. ve XI.yüzyıl) ve onun öğrencisi el-Murteza ile yeni savunucular buldu. Müfid, Mutezilenin daha ılımlı olan Bağdat okulunun yolunu seçti: Allahın vasıflarını bilmek için akla dayanmanın yanısıra, *Kuran* ve hadislere de dayanmak gerekir. İmamcı geleneklerin ve özellikle İmamcı doktrinlerin akılla çatışma halinde olmadığını ya da akılca çürütülemeyeceğini göstermek gerekir. Murteza daha radikal olan Basra okulunun yolunu izledi. Dinin ilkelerini kurabilmenin tek yolu akıldır dedi. Hadislere eleştirel yaklaştı ve onları ikincil konuma koydu. İmamlık konusunda ise Nevbahti'lerin ve Müfid'in görüşlerini izledi. Murteza'nın imamcı teolojiyi formüle edişi günümüze dek belirleyici olarak kaldı. Nasreddin Tusi (XIII.yüzyıl) ve öğrencisi, İbn el-Mutahhar el-Hilli de (görüşleri XIII. ve XIV.yüzyıl öne çıktı) bundan ayrılmadı.

III.II. FELSEFE

DOĞU FİLOZOFLARI

El-Kindi'nin görüşleri. IX.yüzyılın ilk yarısında ün kazanan ilk İslam felsefecisi el-Kindi, Bağdat'lı mutezilelerin egemenlik döneminde yaşadı. Çeşitli bilimsel araçları kullanarak, matematik ve mantık gibi bilgileri öğrenerek ve önceki düşünürlerin katkılarını özümseyerek herşey hakkında bilgi sahibi olmanın olanaklı olduğunu savundu. Öte

yanda, aynı bilgiye ulaşmanın tüm bu gerekliliklerin atlandığı "doğaüstü" bir yolunun da olduğunu soyledi: Allah bilgiyi peygamberlerine aktarır ve onlar da bunu insanlara basit, anlaşılır bir biçimde verirlerdi. Peygamberlerin "ilahi" bilgisi buydu.

Ebu Bekr er-Razi'nin görüşleri. IX.-X.yüzyılda parlayan felsefeci-fizikçi Ebu Bekr er-Razi, ilgilendiği konular ve kullandığı yöntemle Mutezileden esinlenmişti.

Er-Razi, dünyada varolan eksiklik ve kötülükleri allaha yıkmayacak, akılcı yoldan savunulabilecek bir yaratılış teorisi geliştirmek amacındaydı. Aristo'yla aynı fikirde olmadığını, Eflatuncu olduğunu söylüyordu. Bilgiye ilişkin konularda otoriteye karşı çıkıyordu. Tüm olağan insanların önceki bilgileri öğrenme ve bunlar temelinde bilgilerini geliştirme yeteneğine sahip olduklarını düşünüyordu. Kehaneti, ilahi açıklamaları ve ilahi yasaları toptan reddediyordu. Genel olarak dini, kötü insanların yararlandıkları bir silah, insanların saflığını sömüren ve cehaleti durmadan yeniden yaratan, kavgalara yol açan bir çeşit zorbalık olarak görüyor ve eleştiriyordu.

El-Farabi'nin görüşleri. Felsefeyle İslam arasındaki uçurumu kapatmayı başaran ilk felsefeci, görüşleri IX.-X.yüzyıllarda öne çıkan Farabi'dir. Teoloji ve hukukun, peygamberce getirilmiş çerçeve içinde işleyen türevsel olgular olduğunu soyledi. Vahiy, cemaat üyelerinin sahip olmaları gereken görüşleri ve yerine getirmeleri gereken eylemleri tanımlıyordu.

Kindi'nin ve Razi'nin tersine, Farabi felsefeyi, İslam dinine benzer bir çerçeve içine sokmaya çalıştı. Bu yeni felsefi çerçeve içinde mantık, fizik, matematik ve metafizik, siyasal bilimin içinde yer aldılar. Bu siyasal bilimin ana teması, erdemli ve mükemmel bir cemaatin yaratılmasıydı. Bu çerçeve ortaya çıkarıldıktan sonra, peygamber, ilahi yasaların amacı, izleyicilerin peygambere göre rolleri, yasaları yorumlamanın zemini gibi İslam cemaatini oluştu-

ran ögelerin felsefi açıdan incelenmesi olanaklı oldu. Felsefi kozmoloji (evren bilimi), psikoloji ve siyaset, Farabi tarafından, amacı İslam cemaatinin temellerini açıklamak ve reforme edilebilmesini sağlamak olan bir siyasal teoloji haline getirildi.

İbn Sina'nın (Avicenna) görüşleri. Farabi'nin yazıları, X.-XI.yüzyılda büyük felsefeci İbn Sina'nın yetişmesine yardımcı oldu. İbn Sina felsefeyi, teoloji ve mistisizmi, Doğu'da İran şiirini giderek etkileyen, onlara evrensellik ve teorik derinlik veren güçlü bir araç durumuna getirdi.

Öz ve varlık arasındaki ayrım ve yaratılış öğretisi. İbn Sina Farabi'den, yaratılış, ödül ve cezalandırma konularında belli bir bireysel ölümsüzlük biçimi öngören ilahi yasaya felsefenin kendisini uydurması gerektiğini öğrenmişti. Fikirlerini de buna göre geliştirdi.

Öz ve varlık arasında ayrım yaptı. Varoluşun varolan şeylerden çıkarılamayacağını, biçim ve maddelerin kendi başlarına evrenin hareketini ortaya çıkaramayacağını savundu. Dolayısıyla varoluş, varlığı veren bir nedene dayanmalıydı. Evren, herbiri bir alttakine varoluş veren bir gerçek varlıklar zincirinden meydana geliyordu. Gerçek sonsuzluk İbn Sina'ya olanaksız göründüğünden, bu zincir, kendisi bütünsel bir "tek" olan, özü kendi varlığı olan ve bu nedenle de kendine yeterli olup, başkasının varoluş vermesine gereksinim duymayan bir varlıkla başlıyordu. Bu varlık, kendi içinde gerekli ve ezeli-ebedi olduğu için de, varlıkların ezeli-ebedi dünyasını oluşturan tüm zincirin "gerekli nedeni" idi. Dolayısıyla tüm yaratılış, gerekli ve ezeli-ebedi olarak allaha bağımlıydı.

Bireysel ruhların ölümsüzlüğü. Yine de bu genel kuralın bir istisnası vardır: İnsan ruhu. İbn Sina'ya göre ruh maddi olmayan ve bozulmayacak özdür, maddede yoktur, bir araç gibi kullandığı vücutla birlikte yaratılmıştır. Ebed-ezel ötesi değildir. İçinde olduğu vücudun bileşimi, biçimi ve ruhun onu yönetmedeki başarı düzeyi, ahlaki alışkanlıklar ve bilgi

tüm bunlar onun bireyselliğine ve öteki ruhlardan farklı olmasına katkı yapar. Vücut bozulduktan sonra yeniden dirilmez ama ruh yaşar ve dünyasal varlığı sırasında ulaştığı tüm bireysel nitelikleri taşır. Bu anlamda geçmişteki eylemlerinden ötürü ödüllendirilir ya da cezalandırılır. İbn Sina'nın bu şekilde, "yaratılmış" bireysel ruhların ölümsüzlüğüne felsefi kanıt getirdiği iddiası, onun felsefe ve dinsel inançları uyumlulaştırma çabasının doruğudur.

Felsefe, din ve mistisizm. Bundan sonra İbn Sina, ilahi yasanın araçları olan peygamber bilgisini, ilahi açıklamayı, mucizeleri, hukuksal ve kurumsal düzenlemeleri açıklamaya girişir. *Kuran*'ın ve hadislerin kapsamlı eleştirisel tefsiri temelinde, İslamın hemen her yönüne ilişkin açıklamalar yapar. Dinin birincil işlevi insanların mutluluğunu sağlamaktır. Din, bununla birlikte, bir yan işleve daha sahiptir. O da, seçkin bir azınlığa, uygun yaşam ve bilgi biçimini aramak gereksinimini göstermesidir. Bu insanlar en yüksek bilgiye ulaşabilmek için allah aşkıyla dolu olmak zorundadırlar. İbn Sina, bu ender insanları *mistikler* olarak belirler.

Felsefecinin böylece bir çeşit mistikle özdeşleştirilmesi, yeni bir felsefeci tipi ortaya çıkarmıştır: Dinsel cemaatin üyesi olan, dinin iç gerçeğine kendini adamış ve allah aşkıyla yanıp tutuşan, öteki dünyanın bilgilerine ulaşabilen felsefeci.

BATI İSLAM FİLOZOFLARI

Endülüs ve Kuzeybatı Afrika'nın, XII.yüzyıla dek İslam teolojisinin ve felsefenin gelişmesine katkısı az oldu. XII.yüzyılda, Farabi'nin, İbn Sina'nın ve Gazali'nin yazıları Batı'ya ulaştı. Asıl olarak Farabi'nin incelenmesine dayanan bir felsefe akımı ortaya çıktı. Bu akım, mistisizme verilen konumu reddetti. Felsefe, Batı İslamda yaşayabilmek için aşırı temkinli, siyasal ve dinsel konulardan kaçınır bir tutum almıştı.

İbn Becce'nin görüşleri. Teorik bilim ve sezgisel bilgi. İbn Becce (ölümü 1138), Farabi'nin siyasal felsefesinin radikal bir yorumunu yaptı. Bu yorum, mükemmel ama hayali bir kentin erdemlerini ve tüm gerçek kentlerde egemen olan ayıp, kusur ve kötü alışkanlıkları vurguluyordu. İbn Becce, felsefecinin inzivada yaşayarak, felsefeci olmayanlardan sakınarak teorik bilimleri izlemesi gerektiği savundu. Toplum karanlık mağaralarda yaşar ve yalnızca gölgeleri görür. Onların yaşam biçimleri, hayalleri ve inançları, yalnızca akıl yoluyla bilinemeyecek karanlık katlardan oluşur. İlahi yasa, işte insanın bu karanlık bölgeyi öğrenmesini sağlamak üzere açıklanmıştır. Felsefecinin görevi güneşin ışığını (''yüce zeka'') aramaktır. O, bunu yapmak için, mağaradan çıkmak, renkleri ve ışığın kendisini görmek, ve sonunda da o ışığa dönüşmek zorundadır. O halde son, yüce zekayla (allah) temastır.

Felsefenin reforma olan ilgisizliği. Farabi'den farklı olarak İbn Becce, felsefenin mağaraya dönmesi ve kentin yaşamına katılması konusunda suskun kaldı. Kalabalığın görüşlerini ve yaşam biçimini geliştirmeye hiçbir ilgi göstermedi.

İbn Tufeyl'in görüşleri. Yalnız insan olarak felsefeci. İbn Tufeyl (ölümü 1185), İbn Becce'nin çalışmalarındaki boşlukları doldurdu. Yazdığı öykü, İbn Sina'nın ''Oryantal Felsefe''sinin gizli yönlerini, terkedilmiş bir adada yetişen, doğal çevresinin bilgilerini edinen, kendini ilahi gerçekte ''ortadan kaldırış'' (fana) haline ulaşan yalnız bir kahramanın deneyimleri ışığında anlatır. Ama öykü kahramanının aklı, hikmeti henüz tam değildir çünkü öteki insanlar hakkında, onların yaşam biçimleri, yasaları hakkında birşey bilmemektedir. Cemaatin öğretilerini ve eylemlerini öğrendikten sonra, bunların, kendisinin öğrendiği gerçekle uyuşan şeyler olduğunu görür. Dinin geçerliliğini ve onu veren peygamberin doğruluğunu kabul eder. Ancak, peygamberin doğruyu neden zikirle, imalar, örnekler ve maddi anlatımlar

yoluyla ilettiğini anlayamaz. İnsanın doğası hakkındaki cehaleti ve onlar için duyduğu şefkat nedeniyle onların kurtarıcısı olmaya çalışır. Çabasında başarısız kaldığında eğitimi tamamlanmıştır. Kalabalığın kafası karışmadan ve mutsuz olmadan ötesine yükselemeyeceği sınırların varolduğunu öğrenir. Peygamberin onlara, anlayabilecekleri biçimde seslenmesinin hikmetini anlar. Artık, onların kendi yaşam biçimlerini değiştirmemeleri, ilahi yasanın sözüne bağlı kalmaları konusunda tümüyle ikna olmuştur. Kendi adasına dönerek eski yalnız yaşamını sürdürür.

Bu öyküden çıkan sonuç şudur ki, *İbn Sina'nın "Oryantal Felsefe"sinin saklı sırrı,* felsefecinin mağaraya dönmesi, kendini felsefeci olmayanların yolunda eğitmesi ve felsefi yaşamla, din ve şeriat tarafından yönetilmesi gereken kalabalığın yaşamının *uyuşmazlığını* kavramasıdır. Yoksa cahilliği onu hem cemaatin hem de felsefenin zararına tehlikeli eylemlere sürükleyecektir.

İbn Rüşd'ün (Averroes) görüşleri. İbn Tufeyl'in genç arkadaşı İbn Rüşd'ün görüşleri XII.yüzyılda yaygınlık kazandı. Batı'daki İslam cemaati ile felsefe arasındaki ilişki sorununa çözüm getirdi. Çözüm şeriat açısından kabul edilebilir, teolojik olarak sağlam ve felsefi olarak doyurucu olmak durumundaydı. İbn Rüşd, Gazali'nin ve Aşarilerin doğru inançları belirlemedeki otoritesini sorguya çekti.

Ona göre, şeriatın amacı, cemaatin tüm üyelerinin mutluluğunu sağlamaktır. Bu herkesin dinin temel ilkelerini *Kuran*'da, hadislerde, ulemanın icmasında söylendiği gibi uygulamasını zorunlu kılar.

Kendilerine yüksek yetenek sunulan seçkin kişiler, en yüksek hikmet olan felsefeyle ilgilenmek gibi bir ilahi yükümlülük taşırlar. Felsefenin sonuçlarını, teologların görüşlerine uydurmak zorunda değildirler. İbn Rüşd, Farabi'yi ve İbn Sina'yı, zamanlarının teologlarıyla uzlaşmakla ve onları memnun edebilmek için antik felsefecilerin yolundan sapmakla eleştirdi.

Öteki uçta, ilahi yasa dışında hiçbir ikna edici savı olmayan kalabalık durur. Ne felsefecilerin, ne teologların kalabalığın kafalarını karıştırmalarına izin verilemez.

Bir de, kalabalıklardan daha üstün ama felsefe gibi bir armağan kendisine verilmemiş olduğu için ne felsefeciler ne de kalabalıklar içinde yer almayanlar vardır. Bu ara gurup için teoloji gerekir. Teoloji, ne şeriat, ne felsefe değildir, bir ara daldır. Kesin ilkelerden ve yöntemlerden yoksundur. Dolayısıyla, ilahi yasaya ters konumlara sürüklenmemesi için, sürekli olarak felsefe ve şeriat tarafından denetlenmelidir.

III.III. "YENİ BİLGELİK": FELSEFE İLE MİSTİSİZM ARASINDA SENTEZ

Batı İslam felsefesi, Latin Batı'daki ortaçağ felsefesinin gelişmesinde ve modern Avrupa felsefesinin ortaya çıkmasında önemli bir rol oynadı. Doğu İslamda felsefenin gelişmesindeki etkisi ise aynı ölçüde olmadı. Her iki bölgede de buraya dek görüşlerini ele aldığımız Batı'lı ve Doğu'lu felsefeciler yalıtlandılar ve verdikleri tüm ödünlere karşın, gelenekçi Sünniliğin yeniden güçlenişine ve yeni bir çeşit felsefenin doğuşuna yenik düştüler.

Yeniden yükselen Sünnilik, yeniliklerin her tonuna karşı, dindar ataların fikir ve uygulamalarına dönüş çağrısı yapan İbn Teymiye gibilerinde sözcüler buldu. Bununla birlikte, bu saldırı felsefenin sonunu getirmedi, onu bir süre için, yeni bir giysi ile ortaya çıkmak üzere yeraltına itti. Felsefi geleneğin zayıflamasının daha önemli nedeni, teolojiyi, felsefeyi ve mistisizmi, "hikmet" olarak adlandırılan ve Sünniliğin kabul edebileceği yeni bir tür felsefe içinde bütünleştirmek üzere Gazali'nin getirdiği görüşün güç kazanmasıydı.

"Yeni bilgelik"in sözcüleri için felsefe denince,

Farabi'nin en yüksek bilgiye ulaşmak için allah aşkıyla dolu ruh hali dediği şey akla geliyordu. Yeni bilgeliğin önde gelen her savunucusu, bu temelde doğal ve ilahi şeylerin iç yapısına ilişkin açıklamalar yapıyorlardı. Bu açıklamalar Eflatuncu ya da Aristocu ögeler taşıyordu ama onlardan sonraki Helenik felsefenin bir tür uyarlamasıyla daha yakın düşüyordu.

Son dönem Helenik filozofları gibi, yeni bilgeliğin savunucuları da Eflatun'un, Aristo'nun ve Plotinos'un konumlarının bir değerlendirmesini yaptılar. Antik Yunan-'ın Sokrat-öncesi felsefecilerinin görüşlerini, antik Yakın Doğu'nun mitlerini ve ilahi açıklamalarını kavramaya özel dikkat harcadılar.

İslami teolojide Aristo eleştirisi. İslam dünyasında Aristo eleştirisi Mutezileyle başlamıştı. Ebu Bekr er- Razi'de en saygın temsilcisini bulmuştu. Ebu el-Bereket el-Bağdadi (ölümü tahminen 1175) ve Fahreddin Razi, bu iki teolog, Gazali'nin İbn Sina'ya ve Aristo'ya saldırılarını sürdürüp yoğunlaştırdılar. Aristo'nun evren görüşünün, teoloji tarafından rahatlıkla sağlanabilecek bazı açıklayıcı ilkelere gereksinim duyduğunu belirttiler. Bu eleştiri, XIII.yüzyıldan itibaren felsefeyle teolojiyi bütünleştirmenin çerçevesini sağladı.

Felsefe ve mistisizmin sentezi. Yeni bilgelik, teolojinin, bilginin ilahi kaynağının yalnızca dışsal yönleriyle ilgilendiğini söyledi. Daha iç çekirdek, mistik yolun izleyicileri için ayrılmıştı. Mistiklerin ruhsal dünyada yaptıkları geziler onlara rüyalar ve görüşler (vizyonlar) biçiminde en yüksek gerçeğin deneyimini kazandırıyordu. Yalnızca mistik ustalar, hem şeriatın dışsal anlatımının, hem de insan deneyim ve düşüncesinin zemini olan tek gerçek bilgeliğin sahibi olabiliyorlardı.

Yeni bilgeliğin ilk ustası *Suhreverdi* (XII.yüzyıl), İbn Sina'nın öz ile varoluş arasında yaptığı ayrımı, bunun salt akli bir farklılık olduğu gerekçesiyle reddetti. Bunun yerine

varlık ve onun yadsınması konusuna yoğunlaştı. Bunlara "ışık" ve "karanlık" adını taktı. Varlıkların hiyerarşik derecelendirilmesini, onların ışığının "gücü" ya da "mükemmelliği"ne göre derecelendirilmesi olarak açıkladı. Bu derecelendirme, tek bir sürekliliktir, ki en tepesi ışıkların ışığı olan allaha, kendini-aydınlatmaya, kendini bilmeye ulaşır. Bu tek sürekliliğin istikrarı ve sonsuzluğu, daha yüksekte olan her ışığın alttakinden güçlü olmasından ve onu kendine bağımlı kılmasından kaynaklanır. Bu tek süreklilikte hareket ve değişim, alttaki ışığın üsttekini arzulamasından ve sevmesinden kaynaklanır.

Suhreverdi'nin "ışıkların birliği" görüşünün, dünyanın yaratılışına ilişkin geleneksel İslam görüşleriyle özel bir yakınlığı yoktur. Evrenin yapısı büyük ölçüde Eflatuncu ve Aristocu kalmaktadır.

İbn el-Arabi'nin (XII-XIII.yüzyıllar) öğretilerinin değerlendirmesi, onu İslam mistisizmi içine yerleştirir. Yine de, onun, yeni bilgeliğin sonraki gelişmesine yaptığı etki, çeşitli açılardan, Suhreverdi'nin etkisinden çok daha büyüktür. Bu, özellikle onun ana öğretisi olan "varlığın birliği" (vahdet-i vücut) için doğrudur. Ve de, tanımlanamaz gerçek ("hak") olan mutlak ile, onun her zaman sürekli bir yenilenme süreci ve sürekli hareket içinde olan yaratımı ("halk") arasında getirdiği ayrım için doğrudur. Bu büyük yapının merkezinde doğa, varlıkların (zekanın, cennetsel varlıkların ve onların "mükemmel insan"da doruğuna varan karışımının) sonul ilkesi olarak yer alır. Doğa, allahın "nefesi"dir Bu "nefes" tüm evrende eser ve gerçeği tüm parçalarında gösterir.

Oniki imamcı Şiiliğin ve İsfahan okulunun görüşleri. Arabi'den sonra, yeni bilgelik Doğu İslamının aydın çevrelerinde hızla gelişti. Büyük ozanlar bunu kültürün bir parçası yaptılar. Mistik tarikatlar böyle yapıtların muhafızları oldular, onları Orta Asya'ya, Hindistan'a yaydılar, bir kuşaktan ötekine taşıdılar.

Moğol hanı Hülagü'nün Bağdat'a girişinin (1258)

ardından İlhanlılar ve Hülagü'ye vezir olarak eşlik eden felsefeci Nasreddin Tusi, oniki imamcı Şiileri, mistisizme karşı gösterdikleri düşmanlığı bırakmaya çağırdı. Teoloji, daha yüksek şeylerle desteklenmesi gereken "biçimsel" bir öğrenme derecesine düşürüldü. Bu daha yüksek şeyler, felsefeyi ve hem İsmaililer dahil tüm Şii kökenli, hem de daha sonraki Sünni kaynaklı mistisizmi içeriyordu. Gazali, Suhreverdi, Arabi ve İbn Sina yoğun olarak incelendi ve onların imamlık hakkındaki görüşleri dışındaki görüşleri benimsendi.

Şii düşüncesindeki bu değişim ve gelişim bir mistik tarikatın liderleri İran'da Safavi hanedanı olarak erke oturduktan sonra (1501-1732) iyice hız kazandı. Safaviler, oniki imamcı Şiiliği yeni devletin resmi öğretişi olarak benimsediler. İsfahan okulu ustalarının getirdikleri biçimiyle yeni bilgelik, tüm Doğu İslamına yayıldı ve günümüze dek uzanan güçlü bir gelenek oldu.

İsfahan okulunun belli başlı adları, Mir Damad (ölümü 1630) ve onun büyük öğrencisi, müridi Molla Sadrettin Şirazi'dir. (1571-1640).

Mir Damad, dünyanın yaratılışını açıklamak üzere "ebedi yaradılış" fikrini ortaya atan ilk kişiydi. İslam felsefecileri, dünyanın ebediliği tartışmasında zaman sorununun oynadığı kilit rolün farkına varmışlardı. Ebu el-Bereket el- Bağdadi, zamanın hareketten ve hareketsizlikten, varlık hariç herşeyden önce geldiğini öne sürdü. Zaman varlığın ölçüsüdür, sürer ve geçip gider, geçici ama dayanıklıdır ve hem hareket hem hareketsizliktir. Allah dahil tüm varlığı karakterize eder. Allah, dünyadaki herşeyi yaratarak, zamanın içinde çalışır.

"Zamanın içinde çalışan allah fikri, elbette teoloji için yutulur şey değildi ve Fahreddin Razi bu çözümü reddetti. Razi, bu fikrin, zamanın kendi kendine yeterli bir madde olduğu fikrine vardığını gördü. Böyle bir zaman, allahın konumunu tehlikeye sokardı. Bu "zaman"ın, farklı varlıklarla farklı yollardan ilişkili olması gerekliydi.

Mir Damad İbn Sina'ya döndü ve onu Suhreverdi'nin görüşleriyle uyumlulaştırmaya çalıştı. Ona göre, İbn Sina'nın, "Oryantal felsefe"yle anlatmak istediği, Suhreverdi'nin "aydınlanma" bilgeliği ("iştak") ile özdeşti. Suhreverdi'nin savunduğu görüş, Mir Damad'a göre "öz-biçim"in varlık üstünde önceliğini ileri süren Eflatuncu bir doktrin olarak yorumlanmalıydı.

Mir Damad için zaman, şeylerin özüne aittir ve onların biçimini ve varoluş hiyerarşisini tanımlar. Dolayısıyla, üç varlık mertebesine denk düşen üç zaman mertebesi olmalıdır. Allahın meleklerle ilişkisi dikkate alındığında ilişki sonsuzluktur (eternity). Meleklerin kendi aralarındaki ilişki ve onların aşağıdaki dünyanın değişen şeylerindeki yansımaları düşünülürse ilişki ölümsüzlük (infinity) olur. Ve dünyanın bu değişen şeyleri arasındaki ilişki "zaman"dır. Bu ilişkilerin kendisi yaradılıştır.

Molla Sadrettin, Mir Damad'in geliştirdiği Aristocu-Aydınlanmacı sentezin üstüne, Arabi'nin mistik düşüncesini koydu. Ustasına karşı, Aristocularla birlikte, varoluşun "öz-biçim"e öncelliğini savundu. Arabi'yle birlikte, varlıkların yalnızca "öncelik ve sonralık", "mükemmel ve mükemmel olmama" ve "güçlülük ve zayıflık" açılarından farklı olduklarını belirterek, "varlığın birliğini" savundu. Böylece tüm varlıklar Mutlak Varlık'ın derecelendirilmiş belirtisi oluyordu. Çeşitli düzeylerdeki varlıklar, Mutlak Varlık'in tüm vasıflarına, değişik derecedeki yoğunlukta ve mükemmeliyette sahiptiler.

Molla Sadrettin'in İslam felsefesine katkısının doğa doktrini olduğunu söylenebilir. Bu doktrin allah dışındaki herşeyin "fani" olmanın yanısıra "ebedi" olduğunu söylüyordu. Bu doğa doktrini, Arabi'nin "doğasının" geliştirilmesidir.

Molla Sadrettin'in doğası, tüm cisimsel varlıkların "özü"dür ve onların hareketinin nedenidir. Bundan dolayı hareket (ve onu ölçen zaman), bir kaza değildir. Kendisi

sürekli ''akıntı'' halinde olan varlığın değişimini, yenilenmesini ve sonunu temsil eder. Semavi dünya da dahil, tüm cismani dünya sürekli olarak kendini yeniler. Cismani şeylerin ''maddesi'' her an yeni bir biçim alma gücündedir. Sonuçta ortaya çıkan madde-biçim kompleksi, her an, yeni bir biçimi isteyen ve ona doğru hareket eden yeni bir maddedir. İnsanlar bu sürekli akıntıyı, her an yenilenen biçimlerin yakın benzerliği nedeniyle gözlemleyemezler. Filozoflarin ''hareket'' ve ''zaman'' dedikleri de, onların düşündüğü gibi, sabit bir şeye - örneğin ''doğa'', ya da ''öz'' gibi - demirlemiş şeyler değildir. Öz ya da doğa yalnızca akılda sabittir. Sabit bir faaliyet olarak doğa, doğal şeylerin varlığıdır ve onların özüyle özdeştir. Doğa bu anlamda ''sabit'' olduğu için, kendini sürekli olarak gösteren sabit ilkeye (allaha) bağlanmıştır. Öte yanda doğa kendini sürekli yenilediği için, tüm yeni çıkan şeyler onunla bağlıdır. Böylece doğa ebedi olanla, yaratılanın arasındaki bağlantıdır. Doğa da hem ebedi, hem fani olarak yaratılmıştır.

Molla Sadrettin bu birincil ''özde hareketle'', doğru bir yönden yoksun, özün doğal hareketini engelleyen ya da tersine çeviren rastlantısal hareketleri farklı görür. Özde hareket, yönü olmayan bir evrensel değişim ya da akıntı değildir. Doğal varlığın, yapısından gelen daha mükemmel olma istemidir. Bu istemin, aralıksız süren kendini yenilemeyi ve geri döndürülmez akışı yönlendirmesidir. En basit insansal vücut-ruh kompleksinden cennetlik vücut-ruh kompleksine dek böyledir.

Bu yukarı doğru hareket, vücut-ruh kompleksinin ötesinde varlığın en üst ve en saf gerçekleşmesi olan yüce zekaya ''uzanır''. Bu ''uzanma'', allah dışında herşeyi tek bir devamlı ve aralıksız bütünde birleştirir. İnsansal vücut-ruh kompleksleri, yüce zeka tarafından dışsal olarak hareket ettirilmezler. Onların hareketleri kendilerini mükemmelleştirme isteminin ve sürecinin sonucudur. Cisimsel dünyada özün en yüksek düzeyine ulaştıktan sonra, yine daha yukarı

akar ve kendilerini saf zekaya değiştirirler.

Yeni bilgelik, XVIII. ve XIX.yüzyıllarda da varlığını sürdürdü. Delhi'den Şah Veli Allah ve Hadi Sabzevari gibi yetenekli düşünürleri kendine çekti. Osmanlı İmparatorluğu, İran ve Hindistan'ın kültür merkezlerinde daha önceleri İslami felsefenin ulaşamadığı bir konuma ulaştı. Yüksek öğrenim ders programının parçası oldu. Yakın bağlaşığı İran mistik şiiriyle birlikte, Farsçanın edebi dil olduğu yerlerde okumuş müslümanların görüşünü belirledi.

Yeni bilgeligin basit ve daha pratik olan Sünnilik adına toptan reddi, (İbn Teymiye'nin başlattığı bu akım özellikle Kadı çevrelerinde çok taraftar bulmuştur) onun izleyicilerini etkilemedi. Ciddiye alınabilmesi için "eleştirinin" kendi saflarından gelmesi gerekiyordu. Hindistan'in teologu ve mistiği Ahmet Sirhindi (XVI.-XVII.yüzyılda yaşamıştır) ise onların dilinden konuşuyordu. Arabi'nin "varlığın birliği" fikrine karşı çıktı. Yine de bu tür girişimler, modern "reformculara" dek güçsüz kaldı.

Modern reformcular, Cemaleddin Afgani, Muhammed Abduh, Muhammed İkbal, yeni bilgeliğe, Avrupa devletlerinin güçlenmesiyle daha da karmaşıklaşan toplumsal, kültürel ve siyasal sorunlar için çözümler getiremediğini söyleyerek saldırdılar. Onlara göre yeni bilgelik, Farabi'den İbn Rüşd'e dek tüm İslam felsefe geleneklerinin tersineydi. Onlar siyasal bilimleri, felsefe ve dinin siyasal boyutunu, felsefeyle toplum arasındaki ilişkiyi araştırmışlardı. Yeni bilgelik, bu sorulara gerçek bir ilgi duymamış, siyasal felsefe için bir yargı getirmemişti.

Dinin odak noktasında duracağı yeni bir toplumda yeni canlılık kazanmak için, Modernistler, yeni bilgeliğin öncesindeki İslam teoloji ve felsefe ustalarına dönüşü önerdiler. Özellikle Mutezilenin görüşlerine yöneldiler. Bunlar, allahın birliğini kabul, onunla yaratılmış şeyler arasındaki benzerliklerin reddi, insan aklına güvenme, insanin özgürlüğüne vurgu, insanın doğru davranma ve

kötüye karşı mücadele sorumluluğunda israr etmekti. Aşarilerin, inancı kalbin işi sayan görüşlerinden de etkilendiler.

Ne var ki, bu reformcuların hiçbiri de eleştirdikleri noktalara düzgün öneri getiremediler. Uluslarının gizli kalmış enerjilerini canlandırmakla, yabancı egemenliğinden kurtulmayı teşvik etmekle ve reformlara gereksinimi göstermekle yetindiler.

IV. İSLAM MİSTİSİZMİ [1]

Mistisizm, İslamlıktan en az 1000 yıl daha eskiye giden bir düşünce biçimidir. Özü, insanın kendini arındırarak, öteki dünyanın bilgilerine sahip olabileceği inancıdır.

İslam mistisizmi, İslam düşüncesinin mistisizmle birleşerek yarattığı bir din felsefesidir. Allahla doğrudan kişisel ilişkiye geçme ve ilahi aşkı bulmanın inancı ve pratiğidir. Oysa İslamın ilk biçiminde allahla ilişkiye geçme yalnızca peygambere aittir ve onda bile sınırlıdır. Peygamber allahı görmemiştir, arada melek Cebrail vardır.

İslam mistisizmine Arapçada *''tasavvuf''* denir. Batı dillerinde XIX.yüzyılın başlarından bu yana *''sufizm''* diye adlandırılır. (Suf: Arapçada yün, ilk mistiklerin giydiği hırkadan geliyor.) Sufiler aynı zamanda Arapçada yoksul anlamına gelen fukara, fakir, Farsçada derviş diye de anılırlar.

İslamda mistisizm, hem kaynakları, hem düşünce biçimleri ve hem de toplumla ilişkileri açısından en karmaşık konulardan biridir.

İslam mistisizminin, Uzak Doğu ve Orta Asya'nın dinsel düşünceleri, Kapadokya ve Suriye-İran'ın İslam dışı kaynakları ve İslam olmak üzere başlıca *üç temel kaynağı* vardır.

Uzak Doğu ve Orta Asya'nın dinsel düşünceleri arasında en önemlileri olarak Veda, Upanişad (Brahmanizm), Hinduizm, Budizm ve daha az oranda Orta Asya Türklerinin

1. Mistisizm: Gizemcilik, tasavvuf, batınilik, sufizm.

çok tanrılı dini Şamanizm sayılabilir.

Vedalar Çağı Hindistan'ın eski dinidir. Veda adı verilen kutsal kitapçıklara dayanan, çoktanrılı bir dindir. Bu dinde ateş, hava, su, güneş gibi doğa güçleri tanrı sayılmıştır. Bu tanrıların yardımını sağlamak için düzenlenen kurban törenlerini yönetenlere *Brahman* denir. Brahmanizmin kökü bu dine dayanır.

Brahmanizm. Halk Veda tanrılarına tapınırken, Brahmanlar bir "büyük varlığa" (mutlak Brahma, mevcud-u azam) inanırlardı. Brahmanlara göre insan ruhunun öncesi ve sonrası yoktur. Ancak, ruhun hareket ederek irade kullanabilmesi için bir insan vücudunda bulunması gerekir. Bu da tüm acıların kaynağıdır. Ruh bu yükü, vücud denen kafesi taşıyarak *karman* denilen bir yaşam deneyimi geçirir. Sonunda temizlenerek kafesinden (vücud) kurtulur ve "büyük varlık"la birleşir.

Hinduizm eski Veda ilkelerine dayanır. Dünyanın gördüğü ilk-en eski "dünya dini"dir. "Yaratılmış", ilkeleri ve tapınma yöntemleri belirlenerek ortaya getirilmiş bir din değildir. Zaman içinde birbirine eklene eklene "oluşmuş" bir dindir. Birçok eski gelenek ve mitolojiyle birleşip kaynaşmıştır. Belki de bu nedenle son derece karmaşık ve kapsamlı bir sistemdir. Vejeteryanizm, insan özverisi, sade yaşam, meditasyon bu dinin ortak inançlarıdır. Buna karşılık, ortak bir inanç bildirgesi, din makamı, hatta belirli bir tapınma biçimi bile yoktur. Bir Hindu beslenme, evlenme ve tapınmada kendi anlayışına göre kurallara bağlanır. Bu serbestliğe karşılık, seçilen yola çok sıkı uymak zorunludur.

Hinduizm, Veda'daki tanrıları atarak yalnızca "mutlak Brahma" ilkesini kabul eder. Brahma yaratandır.

Hinduizmde temel inanç bu dünyanın gelip geçici olduğudur. Kalıcı olan yalnız Brahmadır.

Budizm: Nepal'de M.Ö. 560 yılında doğduğu kabul edilen Buda'nın kurduğu, ikinci büyük "dünya dini"dir. Adı "nurlanmış, irfan sahibi" anlamına gelir. Hinduizmin

yayılmacı, misyoner bir din olmamasına karşılık, onun içinde bir reform hareketi olarak doğan Budizm, dünyanın gördüğü en misyoner dinlerden birisidir. Kastlara, şiddetli sınıf ayrılıklarına karşı çıkmıştır.

Budizm eski Hint düşüncelerine ters düştüğünden yüzyıllarca kavga konusu olmuştur. M.Ö. III.yüzyıl Budizmin Hindistan'da en yaygın olduğu dönemdir. Birkaç yüzyıl sonra etkisi azalmaya başlamış ve M.S. VII.yüzyılda, İslamlığın da etkisiyle Hindistan'dan silinmiştir. Ancak Himalayalarda, Sri Lanka, Tayland, Kamboçya, Çin Hindi ve Tibet'te başlıca din olarak kalmıştır.

Vejeteryan olup et yemeyen Buda rahipleri sarı hırka giyer, saçlarını kazıtırlar. Sürekli olarak dolaşırlar ve dilenerek geçinirler.

Buda, yaşamın sıkıntı ve üzüntüden oluştuğuna inanır. Hırs ve isteklerden kurtularak temizliğe ve mutluluğa ulaşmak için kurallar getirir, yol gösterir. Bu ahlak kuralları şiddetli bir disiplinle uygulanarak olgunluğa, ermişliğe ve *Nirvanaya* (en üstün) ulaşılır.

Sufizmdeki panteist düşüncenin, temizlenerek allahla birleşme anlayışının ilk kaynağı, Uzak Doğu ve Orta Asya'nın bu dinsel düşünceleridir.

Kapadokya ve Kuzey Suriye-İran'ın İslam dışı kaynakları, başlıca Judaizm, Hristiyanlık (ve Hristiyanlığın sapkınlık sayılan mistik kolları), Zerdüştlük ve eski Yunan felsefesidir. Judaizm asıl olarak, Musa Peygamberin Yahudileri Mısır'da gördükleri baskıdan kurtarmasıyla başlar. Musa'ya bunu yaptıran ilahi bir varlıktır (Yahweh). Daha sonra bu varlıkla oturur bir anlaşma (''On Emir'') yaparlar: Yahweh Yahudilerin tanrısı, Yahudiler de onun toplumu olurlar. Yahudilerin en büyük peygamberi olan İshak Peygamber de İ.Ö.6.yy.da, Zerdüşt, Buda ve Yunan'da Pitagoras'la aynı dönemde yaşarlar. Zerdüşt'ün (Zoroaster ya da Zaratuştra) yarattığına inanılan Zerdüştlük İran'da doğmuştur. Bu inanç, yaşamı, ışık güçleriyle karanlık güçlerinin savaş alanı olarak

görür. Hristiyanlığın güçlenmesiyle her yerde tasfiye olmuştur. Bugün yalnızca Hindistan'da küçük bir sekt olan "Parsis"lik olarak yaşamaktadır. Judaizmin içinden doğan Hristiyanlık başlangıçta kölelerin, yoksulların ve Roma'nın fethettiği halkların dini idi. İlk Hristiyanlık eşitlik ilkesi üzerinde yükselmiş ve yöneticilerin ayrıcalıklarını reddetmişti. Ancak, bu başlangıçta varolan ihtilalci ögeler, zamanla temizlendi ve Hristiyanlık Roma'nın resmi dini oldu.

Hristiyanlık öncesinde Roma'nın durumu bozulmaya başladığında Epikür'cü felsefe gelişti. Epiktetos, Lukretius gibi filozoflar yaşam hakkında maddeci görüşler getirdiler. Köleliği de kapsar biçimde herkesin eşitliğini savundular ve akıl ve bilginin herşeyin üstesinden gelmeye yetenekli olduğunu öne sürdüler. Lukretius, siyaseti yetersizlikle suçladı ve tek çözümün zihinsel yaşamla doyum aramada olduğunu söyledi. Bu görüşler öz olarak mistiklerin de görüşleridir.

Roma'da kölelik sisteminin çözülmeye başlamasıyla, rejimin siyasal, ekonomik ve ahlaksal olarak da çözülmeye başlaması birlikte yürüdü. Bu ortamda Uzak Doğu'dan kaynaklanan düşünce sistemleri üstünlük kazanmaya başladı.

Gerçeğin ancak tanrı aracılığıyla elde edilebileceğini savunan Pitagoras düşüncesi de mistisizmin güçlenmesine yardımcı oldu. Bu yeni düşünce eğiliminin önde gelen temsilcileri Apollonius ve İskenderiyeli Filos'tur. Bunların mistik felsefe ve tanrı aşkı yoluyla gerçeği bulma savları ve Eflatun'un öğretisindeki buna benzer yönler daha sonra Plotinos'un düşüncelerinin temelini oluşturdu.

Bu kaynaklar da, İslam'da mistisizmin gelişmesinde önemli bir rol oynamışlardır.

İslam mistisizminin, İslam içindeki temel kaynağı ise Şiiliktir. Bunun yanında, İbn Sina ve İbn Rüşd'ün felsefeleri de etkili olmuştur.

İslamda mistik düşüncenin kaynakları konusunu, V.bölümde daha geniş olarak ele alacağız.

İslamda mistisizm *düşünce biçimleri* açısından son derece özgür davranmıştır. İslam dininin uzun yüzyıllar reddettiği felsefeyi yoğun biçimde incelemiş ve kullanmıştır. İlişki kurabildiği tüm kültürlerden yararlanmıştır. İslam düşünce tarihinin en büyük ürünlerinden biri olan İhvanu's-Safa risaleleri, felsefi bir yapıt olarak onların ürünüdür. Başta mistisizmin büyük adı Arabi olmak üzere, bu yapıttan yararlanmayan hiçbir İslam düşünce ekolü yoktur. Hatta sufizmi budayarak Sünnilikle arasını bulan Gazali bile bu yapıtın ve mistisizmin etkisinden dışarı çıkamamıştır.

İslamda mistisizm, *toplumla ilişkileri* açısından da ilginç bir durum gösterir. Mistisizm sözcük anlamıyla, görünürde olmayan, gizli, öteki dünyaya ait bilgilerdir. Kişinin kendini dünya ilgilerinden koparıp, tanrı sevgisine bağlamasıdır. Bunun doğrudan sonucunun, mistiklerin toplumdan uzaklaşıp sorunlara gözlerini kapayarak yaşamaları olması gerekirken Sünni ya da Şii İslamda bir-iki örnek dışında böyle davranan bulunmaz. İslamda mistisizm, Sünni İslamın yasakladığı felsefi ve teolojik bilgiyi edinmenin, çeşitli felsefi soruların yanıtlarını aramanın ve zorba yönetimlere karşı halkı savunmanın yolu olmuştur. Dolayısıyla İslam mistisizmini toplumla yoğun bir ilişki içinde, toplumsal sorunlarda son derece aktif bir güç olarak görüyoruz.

Abdülbaki Gölpınarlı, "tasavvuf, kaba zahidlikle başlamış, dünyadan, dünya işlerinden el çekmeyi şiar edinmiş, mescidin karşısında 'Zaviye, Rıbat, Dergah, Tekye, Astane' gibi adlarla anılan, evlenmeyip kendini, inandığı esaslara adayan kişilerin oturdukları, ibadette bulundukları yerler kurmuş, meşru ibadetlerden başka zikir ve riyazatı benimsemiş bir toplum meydana getirmişti" diyor. (Abdülbaki Gölpınarlı, *Tarih Boyunca İslam Mezhepleri ve Şiilik)*

Mistiklerin camileri reddettikleri doğrudur. Bunun altında, düzene karşı çıkabilmek için, onun yönetimi merkezileştiren noktalarına karşı çıkma zorunluluğu yatar. Ancak, İslam mistisizminde geneliyle evlenmeme kuralı yoktur. Yine

TABLO 3
İSLAM MİSTİZMİNE BAŞLICA ETKİLER

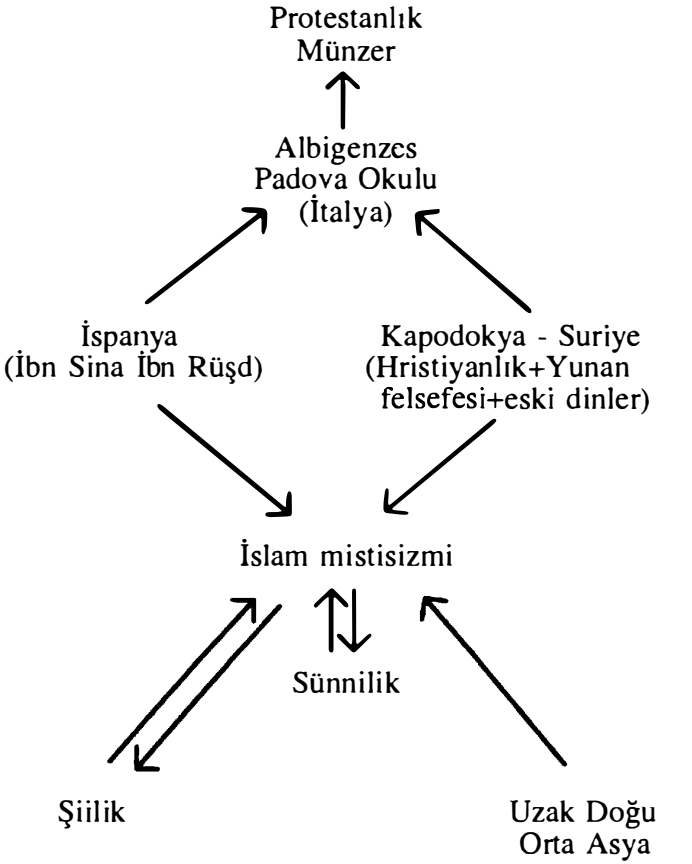

tarikat üyelerinin büyük çoğunluğu işinde gücünde, halkın içinde yaşar. En önemlisi, dinler tarihi konusunda uzman bilinen bu kişi, ''dünya işlerinden el çekmeyi şiar edinmiş''likle, hemen hemen tüm İslam ülkelerinde halk ayaklanmalarının çoğunluğuna mistiklerin öncülük ettikleri gerçeğini nasıl birleştirir?

Görüşleri büyük ölçüde mistiklik, Alevi-Bektaşi düşmanlığıyla belirlenen Gölpınarlı bu birleştirmeyi yapamaz. Onun yerine biz yapalım.

Mistisizm (tasavvuf, sufizm) genel olarak *Kuran*'ın açık anlamlarına önem vermeyerek, gizli anlamlarını asıl gerçek sayan bir felsefedir. Hele ''Batınilik'' adı altında toplanan ve Sünni tarikatlar dışındaki mistisizmin büyük bir bölümünü içeren kol ise, Orhan Hançerlioğlu'nun deyimiyle ''doğu toplumculuğu''ndan başka birşey değildir. (Orhan Hançerlioğlu, *Felsefe Sözlüğü)* Amacı, insanların eşitliğini ve kardeşçe yaşamalarını sağlamak, özel mülkiyeti kaldırmak ve ''yarin dudağından gayrı herşeyde'' ortaklığı kurmaktır.

Sufizm bu görüşlerini gerçekleştirme yolunda ve çeşitli tarihsel nedenlerle Şiilikle yoğun bir ilişki içinde yürüdü, onunla birleşti. Ortaya çıkışından bu yana dinsizlikle suçlanan, her yerde korku tanımayan ihtilalciler yetiştiren bu akım, özellikle Sünni mistisizminin doğuşuyla yer yer koyu bir dincilik içine düştü. Ancak, özü toplumcu-eşitlikçi bir öğreti olan mistisizm, hele onun batıni kolu (sözcük anlamlarında bir fark yok ama kazandıkları anlamlar farklı) hiçbir zaman dünya işlerinden el çekmemiş, tersine dünyanın daha yaşanır bir dünya olması için sürekli ve yoğun bir kavga vermiştir.

IV.I. KISA TARİHÇE

İslam mistisizminin gelişimi üç döneme ayrılır. 1. Çileciliğin

(asetizm)[1] ortaya çıkışı. 2. Klasik mistisizmin gelişmesi. 3. Mistik tekkelerin doğuşu.

Birinci aşama özellikle Emevilerle (661-749) azan dünyasallığa ve yozluğa tepki olarak dindar çevrelerde yükselmiştir.

Emevilerin İslamı kendi saltanatlarına alet etmeleri, Peygamber'in arkadaşları olan kuşağı (Sahabe'yi), tutum almaya zorlamıştır. İslamlıkta asetizm, Emevilerin yaşam biçimine karşı Sahabe'nin sadeliğe dönüşü olarak ortaya çıkmıştır.

O dönemde sufizmle İslam arasındaki önemli halka, Hasan el- Basri'dir. Hasan Basri'nin daha çocukken Medine'de Ali'nin dizinde oturduğu söylenir. Birçok sufi tarikatı, tarikat şeceresini Hasan Basri yoluyla Ali'ye dek geri götürür. Hasan Basri 728'de öldüğünde İslam mistikleri artık güçlü bir harekettir.

İkinci aşama çileciliği mistisizme dönüştüren *ilahi aşk* ögesinin ortaya çıkmasıyladır. Rabiye el Adaviye (ölümü 801) adlı Basralı bir kadın veli, sufiliğin temel ideali olan allah aşkı fikrini getirir. Bu da İslam mistisizminin, kaynağında Şiilikle nasıl yakından bağlı olduğunu iyi anlatır. Sünnilikte bir kadının böyle bir rol oynayabilmesi olanaksızdır. Zaten ilk mistikler hep Irak'ta, İran'da, Mısır'da, yani Şii bölgelerinde ortaya çıkmışlardır.

Rabiye Adaviye, Hasan Basri öldüğünde çocuktu, yaşamı İslamın Emeviler elinde yozlaşma döneminde geçti. Yitirilen değer yargılarıyla belirlenen bir ortamda, tüm varlıklara ve allaha sevgiyi cennet-cehennem vaat ve tehditlerinin önüne koyma işi ona düştü. Ancak o dönemde bu sevgi onların halkla kaynaşmalarına varmıyordu. Giderek artan yozlaşmadan kurtulma görevi herşeyin önünde geliyordu. İlk dönemin halk-seçkinler birliği çoktan yitirilmişti. Öyle ki, Davut et-Ta'i (Habib el-Acemi'nin öğrencisi) şöyle diyecek denli ileri

1. Asetizm: Din uğruna dünya zevklerinden vazgeçmek, zahitlik, münzevilik, çilecilik.

gitmişti: "Bu dünyada oruç tut, ölümü kahvaltın yap ve canavardan kaçtığın gibi insanoğlundan kaç." (Kuseyri, *Risaleler)*

İslam mistisizminin ilk ortaya çıkışında mistikler böylece kendilerini geneliyle halktan ayırdılar. Yine de sufizmin kendi varoluşuyla bağlı, kaçamayacağı bir sorumluluğu vardı. İnsan için kalp neyse, İslam için de sufizm oydu. İnsan vücudundaki kalp gibi, onun da korunmalı bir yerde olması, ama vücuttan beslenmesi ve vücudu beslemesi zorunluydu.

Bu dönemde, dini özgürce yorumlayan, kıyametin insanın ölümünden başka birşey olmadığını, şeriatın gerçeğe ulaşamayanlar için olduğunu düşünen batıni görüşler, özellikle Şiiliğin güçlü olduğu bölgelerde yayıldı. İmam Sadık tarafından üç kez lanetlendiği söylenen ve Abdülmalik tarafından asılarak öldürülen Ebu Mansur böyle görüşler savunuyordu. Abdullah Ravendi yine bu görüşleri nedeniyle 762'de Küfe'de asıldı. İmam Kazım tarafından lanetlendiği söylenen, halife tarafından astırılan Muhammed bin Beşir de böyle görüşler savunuyordu.

Eski Hind-İran ve Yunan inançlarıyla yoğurulan ve İslamla bütünleşen sufizm, bir yandan dini felsefeye uydurmaya çalıştı, bir yandan zamanın bozukluklarına karşı adaletli bir düzen kurmak amacını güttü. X.yüzyılda Basra'da gizli bir örgüt kuruldu. Bu örgütün Muhammed Büsti, Zincani, Mihricani gibi pozitif bilimlerde sivrilmiş üyeleri, sufizmin belki de en önemli kitabını yazdılar. Aritmetik, müzik, yeryüzü ve iklimler, yıldızlar, yaratılış, akıl ve duyguyla bilinen şeyler, mantık, hikmet... gibi bölümlere sahip *Resailü İhvan'üs-Safa* adlı kitap elliiki risaleden oluşuyordu. Kendisine "İhvan'üs-Safa e Hüllan'ül-Vefa", yani "arılık kardeşleri ve vefa dostları" adını veren örgüt, bu bilgileri, İslam inançlarını felsefeye uygulayarak sunuyordu. Böylece İsmaili mezhebinin ilkelerini içeren ve "Hukema Felsefesi" denen Batınilik, yalnız İsmaililer

tarafından kabul edilen bir anlayış olmaktan çıktı, tüm sufilerce benimsendi.

Mistisizmin temel kavramlarından biri olan "tevekkül" (allaha mutlak güven) ilk mistiklerle birlikte ortaya çıktı. Iraklı El Muhasibi (ölümü 857) ve onu izleyenler, allahla yoldaşlığa hazırlanmak üzere ruhun temizlenmesi gerektiğini söylediler. Bu akım, nefse mutlak söz geçirmeyle tanındı. Bu akımın öğretileri daha sonra Bağdatlı Cüneyd (ölümü 910) tarafından geliştirildi. Cüneyd, sufiler arasında büyüklerden biri olarak tanınır. Onun şeyhi, Sari es-Sakati de sufizmin en ünlü adlarındandır.

Mısırlı sufi Nubian Du An-Nun (ölümü 859), dışardan öğrenilen bilgiye karşıt olarak *"marifet"* (içsel bilgi) kavramını getirmiştir. Müzik eşliğinde söylenen dualarında (semah) allahın övülmesine doğayı da katmıştır.

Iranlı Ebu Yezid el-Bistami (ölümü 874) sufizmin temel görüşlerinden olan benliğin yokedilmesini, *"fana"* fikrini İslama getiren kişidir.

Hasan Basri, Rabiye ve Cüneyd inançlarını herkesin önünde ulu orta açıklamayı doğru bulmazlardı. Bistami bu tutumu reddetmiştir. Böyle olduğu için onun bazı sözleri ulema tarafından sufizme karşı düşmanlığı kışkırtmada kullanılmıştır. "Ben ne şanlıyım! Ben ne büyüğüm!" diye haykıran Bistami'dir. Cüneyd'in ise, en sevdiği müridi Ebu Bekir Şibli'yi, mistisizmin sırlarını bilmeye hakkı olmayan kişilere söylediği için azarlaması ve uyarması ünlüdür. Bununla birlikte, Cüneyd'in bu genel yanaşımı onu Bistami hakkında şöyle konuşmaktan alıkoymamıştır: "Ebu Yezid'in aramızdaki rütbesi Melekler arasındaki Cebrail gibidir."

İnsanın doğası hakkında mistik anlayışa dayalı ilk teosofik[1] fikirler *Tustari* (ölümü 896) tarafından getirilmiştir. Tustari, Mansur el-Hallac'ın hocasıdır.

İslamın en büyük mistiklerinden olan Hallac-ı Mansur,

1. Teosofi: Bireyle allah ya da melekler arasında doğrudan bağlantı kuran dinsel sistem.

İran'ın Beyza kasabasında 857'de doğmuş ve 922'de yedi ay süren bir sorgulamadan sonra Bağdat'ta kamçılanmak, vücudu parçalanmak, darağacına asılmak, kafası kesilmek ve yakılmak yoluyla öldürülmüştür. Zamanının birçok İslam alimi onun öldürülmesine karşı çıkmıştır. Hallac-ı Mansur, tüm İslam ülkelerini dolaşmış, ve Çin'e giderek oradaki Türkler arasında da İslamiyetin yayılmasına hizmet etmiştir.

Mansur, varlığın birliği (vahdet-i vücut) felsefesini benimsemişti. Bu felsefe, herkes tarafından kolay anlaşılamıyordu. Mansur'un mistik açıklamaları şu üç konu çevresinde toplanırdı: 1. İlahi varlığın beşeri varlığa girmesi, 2. Hakikat-i Muhammediye ve Nur-u Muhammed-'in ezeli olduğu ve alemin yaradılışına araç olduğu, 3. Dinlerin birliği ve hepsinin bir tek ilahi kaynaktan gelmiş olduğu.

Mansur, felsefesini "enel-hak" (ben hak'kım) sözüyle özetlerdi. Mistisizm dilinde hak yaratan, halk da yaratılandır. Hak halkı kendi aksi olarak yaratmıştır. Halk da ilahi aşk sayesinde hak olur. Mansur bir kıtasında bu fikrini şu sözlerle anlatmıştır: "Ben sevdiğimin ta kendisiyim, sevdiğim de bendir. Biz ikimiz bir bedene hulul etmiş iki ruhuz. Sen beni görürsen onu görmüş olursun, onu görürsen ikimizi görmüş olursun!"... Mansur bir şiirinde de şöyle der: "Kalbimin gözünde allahı gördüm. 'Sen kimsin?' dedim. 'Sen' diye yanıtladı."

Sufi düşüncesi bu ilk yüzyıllarda küçük çevreler içindedir. Şeyhlerin bazıları aynı zamanda artizandır. Daha sonraki yüzyıllarda tüm İslam ülkelerinde yaygınlaşan loncalar-mistizm ilişkisi bu dönemde kurulmuştur.

Sufizm, Sünniliğin saldırısı karşısında, daha Hallac öldürülmeden savunma konumlarına itilmiştir. Otoriteler, dinsel sapkınlığın tehlikelerinin tam olarak bilincindeydiler. Fakat Sünni saldırının ilk andaki sonuçları ne olursa olsun, sufilerin gösterdikleri kahramanlıklar, her yerde mistisizmin gücünü olağanüstü artırdı. Bunun üzerine Mansur hakkındaki

"kimsenin böyle konuşmaya hakkı yoktur" yargısı giderek yerini, "konuşan insan değildi" görüşüne bıraktı. Ve "enelhak" sözü, Hallac-ı Mansur'un İslam'ın en büyük azizlerinden biri olduğunun kanıtı oldu.İslamda sufizm, tarihsel kökeninde Şiiliğin mistik anlatımıdır ve geliştikçe Sünni tepkiyle karşı karşıya kalmıştır. Bu tepki sufileri yoketmeye varınca, sufiler içinden sufizmi Sünnilikle birleştiren özür dileyici akımlar türemek durumunda kalmıştır. Öte yanda, yapılan her çeşit zulme karşı mistisizmin yayılmasını sürdürmesi, Sünniler içinden de Sünniliği sufizmle birleştiren kesimler çıkartmıştır.

X.yüzyılda böylece iki koldan ortaya çıkan bu yeni akımın temsilcileri Ebu Talip Mekki, Sarraç ve Kalabati ile XI.yüzyılda İranlı Hucviri'nin yazdıkları kitaplar, sufizmin Sunni karakterini kanıtlama çabalarıyla doludur.

Böylece sufilik, İslam mezheplerini yatayına kesen bir akım durumuna gelmiştir. Tüm İslam hukuk ve teoloji akımları, mezhepleri içinde mistikleri bulmak mümkündür. Tabii, böyle olunca kendi iç tutarlılığı da darbeler yemiştir.

Klasik ılımlı Sünni sufizminin en büyük adı Ebu Hamit el-Gazali'dir (ölümü 1111). *İhya Ulum ed-Din* (Dinsel Bilimlerin Canlanışı) adlı yapıtıyla, giderek güçlenen teosofik akımlara karşı Sünni mistisizminin kurucusudur. Gazali, İslamın yaşamış en büyük filozof ve teologlarından da biridir.

Başlangıçta ünlü bir din bilimleri otoritesi olan, Bağdat Nizamiyet medresesinde hocalık yapan Horasanlı Gazali, mistisizmi kabulünü şöyle anlatır: Akıllı bir insan, dinin reddini gerektiren çok sayıda kanıtın varlığını görmezlikten gelemez. Böyle bir kişi, mistisizm boyutunu da anlayamamışsa, dini reddetme tehlikesiyle karşı karşıya kalır. Gazali'nin başına da bu gelmiştir. Yaklaşık iki aylık bir süre dinin gerçekliği konusunda kuşkuya kapılmıştır. Onu sufizm kurtarmıştır! Kendi yaşam hikayesi olan *Yanlıştan Kurtarıcı* adlı risalesinde, sufizmin, kuşkuculuğa karşı en

güvenilir ilaç ve dinin en yüksek düzeyi olduğu yazılıdır.

Gazali Sünni teolojiyle sufizm arasındaki sentezi gerçekleştirmiş, Sünnilikle sufizmi barıştırmış, dönemin Sünnilikten istediği adımı getirmiştir. Teolojinin, "kalbin biliminde" kendine bir temel yaratmadıkça, gerçeklik haline gelemeyeceğini, cansız kabuklar gibi kalacağını söylemiştir. Öte yanda, sufizmin insanın allaha ermesine ilişkin görüşünü ise reddetmiştir.

Sünni teolojinin Azhari okulunun görüşleriyle Yunan düşüncesini ve sufizmi birleştiren Gazali öğretisi modern zamanlara dek Sünni medrese eğitimini belirlemiştir. Dolayısıyla, Sünniler de "allahın yakınlarına" (yani yaşayan ve ölü kutsal kişilere, evliyaya) tapınmaya başlamışlardır.

Gazali'nin ölümü ardından, Gazali kadar önemli bir filozof olan Muhittin Arabi'nin (ölümü 1240) elinde, "varlığın birliği" doktrini sufizme egemen olmuştur.

Arabi, tüm sufi yazarlar içinde en verimlisiydi. Yapıtları 150 cilt kadardır. En çok okunan çalışması, her peygamber için bir bölümü olan, 27 bölümlük, *Fusüş el-hikam* (Peygamberlerin Aklı)dır. Burada, varlığın birliği doktrinini son derece kesin ve kışkırtıcı biçimde açıklamıştır. Kimileri Arabi'nin yalnızca bu çalışmasına dayanarak ve öteki çalışmalarını dıştalayarak, onu felsefeci olarak değerlendirmişlerdir.

Arabi'nin en uzun yapıtı, *El-Futühat el- Mekkiyye*'dir (Mekke Vahiyleri). Kitap 560 bölümden oluşur ve dört büyük cilttir. Sufizmin temel doktrinlerini, evren bilimini (kozmoloji) ve sufizmin eşiğinde duran öteki bilimlerin temel doktrinlerini, çeşitli mistiklerin yaşamlarını anlattığı önemli bir kaynaktır. Daha yaşarken Aziz olarak tanınan Arabi Andalusiya'lıydı ve Mursia'da doğup, Sevil'de büyümüştü. Kuzey Batı Afrika'ya birkaç geziden sonra, 33 yaşında Doğu'ya gitti. Kahire, Mekke, Bağdat, Musul, Konya, Halep gibi yerlerde kalıp sonunda Şam'a yerleşti

ve 1240 yılında öldü. Anısına, sufileri kılıçtan geçiren Osmanlı Sultanı I.Selim tarafından Şam'da bir cami yaptırılmıştır!

Musa Kazım, peygamberin torununun torununun torunudur. Oniki imamların yedincisidir. Fakat tüm İslam topluluğu tarafından bir veli olarak saygı gösterilir. Sufiler peygamberden manevi gelişlerinin bir çizgisini de ondan sürerler.

Musa Kazım'ın gömülü olduğu caminin yakınında daha küçük bir camide manevi torunu Maruf-el Harki'nin mezarı vardır. Maruf özgürleşmiş bir esir, ve Musa Kazım'ın selefi ve oğlu, sekizinci İmam Ali Rıza'nın mürididir.

Maruf'da iki manevi zincir birleşir. Maruf aynı zamanda daha önce söz ettiğimiz Davut-et-Tai'nin müridi ve selefidir. Maruf'un camisine yakın bir mezarlıkta sufilerin anma toplantıları yaptıkları büyük bir tapınak vardır. Maruf'un müridi ve selefi Sakati'nin ve de Cüneyd'in mezarları da buradadır.

Sufilikteki *üçüncü aşama* olan tarikatlar, ikinci aşamanın hemen ardından gelmiştir. Özellikle XIII.yüzyıl, sufizmin altın çağıdır. Arabi'nin etkisiyle sufizmin büyük çoğunluğu yeniden ana gövdeye dönmüş ve Şiiliğin dinsel görüşleri altında yoluna devam etmiştir. Böyle olunca, Sünnilikle arası yine açılmıştır.

Her ne kadar sufizmin Sünniler tarafından tanınmasının yollarını Gazali döşemişse de süreci asıl tamamlayan, onun genç çağdaşı Abdül Kadir el-Cilani'dir. (Gazali öldüğünde 33 yaşında) (Cilani de önceden bir hukuk otoritesiydi, ve tekkeye girdiğinde çevresi, aralarında bir Hanbali'nin bulunmasından rahatsız olmuştu.)

Cüneydi tarikatının üyesi olan Abdül Kadir tarafından Cüneydiliğin bir kolu olarak kurulan Kadiri tarikatını başka tarikatlar da izledi.

Bu zamanlara gelindiğinde sufizmin temel görüşleri artık İslam dünyasının her tarafına yayılmıştır. Ve özellikle İslamın sınırlarında, İslam toplumlarının biçimlendirilmesin-

de büyük katkısı olmuştur. Daha sonra Hindistan'da sufiler Hindu mistisizmine yakınlaşmışlar, neredeyse monizme[1] varan bir biçimde ilahi birliği vurgulamışlardır.

Monizme yakın görüşler, ortodoks Sünniliğin kabul edemeyeceği görüşlerdir. Dolayısıyla İslam dünyasında Sünniliğin sufizme yer açmasını protesto eden fandamentalist sesler de yükselmiştir. Örneğin, Hanbali okuluna bağlı İbn Teymiye (ölümü 1328), İslamın Gazali'den sonraki tüm gelişmesini İslam dışı olarak reddetmiştir. Teymiye'nin bu görüşleri dört yüzyıl sonra Vahhabiler eliyle Suudi Arabistan'da güç kazanmıştır.

Fakat ne ilginçtir ki Sünniliğin bu görüşlere o dönemdeki asıl etkili yanıtı yine bir mistik tarikat, XIV.yüzyılda kurulan bir Orta Asya tarikatı, Nakşibendilik tarafından getirilmiştir. "Varlığın birliği" akımının monistik eğilimlerine karşı Nakşibendilik "görüşün birliği" (vahdet es suhut) fikrini getirmiştir. Buna göre birlik objektif olarak varolmayan, dindarın düşüncesinde ortaya çıkan subjektif bir oluşumdur. Bu akımın önde gelen temsilcisi Ahmet Sirhindi'dir (ölümü 1624). Hindistan'da yaşayan Sirhindi'nin kutsallık iddiası şaşırtıcı biçimde cüretkardır: Kendisini tüm evrenin allah tarafından atanmış efendisi kabul etmiştir. "Yaratan ve kul" olarak karakterize ettiği allahla insan arasında herhangi bir birleşme olabileceğini şiddetle reddeden bu akım Türkiye dahil çeşitli yerlerde izleyici bulmuştur.

XVIII.yüzyılın sonu - XIX.yüzyılda İslam dünyası "arınmaya", daha da tutuculuğa yöneldi. Bu hareket asıl olarak Osmanlı toprakları dışında ortaya çıktı. Orta Arabistan'da Suud Evi, 1744'de katı bir fandamentalist Hanbali olan Muhammed bin Abdul Vahhab ile bağlandı. Vahab XIV.yüzyılın ünlü Hanbalisi Teymiye'nin görüşlerinden esinleniyordu. Vahab'a göre yaşayan ya da ölmüş evliyalara tapınma dinsizlikti. Tüm Osmanlı dinsel kurumu,

1. Monizm: Tekçilik. Evrende bir tek gerçeğin varolduğunu söyleyen dinsel felsefi görüş.

İslam dışı bir gelişme ya da bir "icat" idi. Sufilik kafası ezilmek durumunda olan bir hareketti. 1805'e gelindiğinde Vahabiler Mekke ve Medine'yi ele geçirmiş, Irak'ta bulunan Şii kutsal yerlerine yıkım seferleri yapıyorlardı.

Irak ve İran'da ise XVIII.yüzyılın sonunda, ünlü Şii din adamı Muhammed Bakır Bihbahani aynı şekilde sufizme dolu dizgin saldırıyor ve müçtehitlerin (yasayı yorumlayan din adamları) Şii İslamın gerçek liderleri olmaları gerektiğini söylüyordu. Bihbihani mistisizmle Şiiliğin ilişkisini kesmede araç olan en önemli adlardan biri olarak tanınır.

Bu yönde "yenilenme" fikirleri Sünni mistik tarikatı olan Nakşibendilikten de yayılıyordu. Delhi'li Şah Veli Allah (ölümü 1762) şeriatın mutlak üstünlüğü fikrini kabul etti. Böylece Şah Veli Allah tarafından geliştirilen Nakşibenliğin Mücaddidi kolu azılı Şii düşmanı, koyu Sünni bir hareket haline geldi ve özellikle Osmanlı topraklarında yayıldı. Daha sonra da tüm XIX.yüzyıl boyunca Nakşibendilik koyu gerici Sünniliğin Endonezya, Malezya ve Kafkaslar'da yayılmasının baş aracı oldu.

1500'lerden sonra Arap dünyasında ancak bir iki hatırı sayılır mistik yazar çıkmasına karşılık, Türkiye hatta günümüze dek çok sayıda üstün mistik ozan yetiştirmiştir.

Mistikler mesajlarını yığınlara onların kendi dilleriyle sunduklarından, bölgesel ve ulusal edebiyatların gelişmesinde de büyük rol oynamışlardır. Sufi edebiyatı, her zaman, klasik İslam motifleriyle yaşadığı bölgenin folklorunu birleştirmiştir.

IV.II. MİSTİK DÜŞÜNCE VE PRATİK

Mistikler kullandıkları kavramları olabildiğince *Kuran*'dan almışlardır. *Kuran*'da pek içlerine sindiremedikleri "ahiret günü" gibi kavramlar yanında, inançlarının temeli yaptıkları

"allah onları sever ve onlar allahı sever" cümlesini de bulmuşlardır.

Mistikler, katı bir zihinsel kavga yoluyla benliklerini temizlemeye, en küçük bir egoistlik taşımamaya, dolayısıyla *"ihlas"* denen, "niyetin ve eylemin mutlak temizliği"ne ulaşmaya çalışırlar. "Az uyku, az konuşma, az yemek" temeldir. Oruç, arınma sürecinde önemli araçlardan biridir. Dolayısıyla sufizm, allahla birliğe ulaşana dek gönüllü eziyet çekme yolundan yürüme zorunluluğunu savunmuştur. Allahı ve yaratılanı, birbirini yansıtan, tek gerçeğin iki yanı (varlığın birliği) olarak görmüştür.

Mistikler başlarda "veli" olarak bilinirlerdi. (Sözcük anlamı yakın arkadaş, dost.) Evliya (velinin çoğulu) "allahın, korku ve üzüntü bilmeyen yakınları"dır. Daha sonraları, veli kavramı, allaha yakınlaşmada yüksek aşamalara ulaşmış mistikleri anlatır biçimde kullanıldı. (Aziz, ermiş).

İleri aşamalardaki bir mistik (yani veli), genel olarak "keramet" sahibidir. ("Mucize" değil, mucizeyi peygamberler yaratır, insanlar yapamaz.) En yaygın kerametler, insanın aklından geçeni bilmek, yok yerden yiyecek yaratmak, aynı anda birkaç yerde birden olmak, uzakta ya da yakında olsun müridine yardım etmek vb. Kısacası, veli, ruh dünyasının bazı olanaklarını bu dünyada gerçekleştirebilen kişidir.

Velilerin kırk "abdal"dan ("abdal":vekil) oluşan bir görünmez hiyerarşisi ("kırklar") vardır. Abdallardan biri öldüğünde veliler arasından bir başkası allah tarafından onun yerine getirilir. Bunların üzerinde yedi *"evtad"* vardır (inanç sopası). Sonra üç *"mugabaa"* (müridleri kutba tanıştıran kişi) ve hepsinin başında bir *"kutb"* (kutup) vardır. Sufi liderlerinin çoğu bu ünvanları kullanırlar.

İslamda evliyaya tapınma yoktur. Ne var ki yaşayan ve özellikle de ölmüş evliya kültü (mezarları ziyaret, adak adamak vb.), yığınların duygularına yanıt vermiş, bu nedenle

de mistisizm eliyle İslama taşınmıştır.

Tarikat. Tarikata giriş nedametle, *tövbeyle* başlar. Mistik kılavuz, (şeyh, pir) kişiyi mürid olarak alır ve onu sıkı bir zahit yaşantısı, çile içine sokar. Benliğinin zayıf yanlarına karşı mücadeleye iter. Benliğin kötü yanları sık sık bir "kara köpek" olarak tanımlanır. Amaç, bu kara köpeğin öldürülmesi değil, terbiye edilmesidir.

Mistik, zaman içinde birbirini izleyen çeşitli ruhsal duraklardan (makam) geçer. *Sabır* ve *şükran* tarikatın daha yüksek duraklarına aittir ve *rıza,* her belayı aşkla kabuldur. Tarikat yolu, *"marifet"*te (içsel bilgi) ya da *"muhabbet"*te[1] sonuçlanır.

Mistisizmde sonul amaç, "fana"ya (yokediş) ulaşmaktır. Fana insanın kendi benliğini yoketmesidir. Mistikler, benliğin tümüyle silindiği bu negatif birliğin ardında *"beka"* nın (süregenlik, allahta yaşam) durduğuna inanırlar. Tarikat yolunu bitiren mistik *"gerçek"*e ulaşmıştır. Bu kişi, önce "fanafi es şeyh" (ustada yokoluş), sonra "fanafi er resul" (peygamberde yokoluş) ve ulaşabilirse de "fanafi allah" (allahta yokoluş) katlarına çıkar.Sufi tarikatlarının çoğunluğu, (Bektaşilikten farklı olarak), insanın gelişiminde üç aşamanın ("kapı") varlığını kabul eder. Bunlar sırasıyla, şeriat, tarikat ve hakikat'tır:

"Şeriat, Allahın cezalandırma tehtidinden kurtulmayı temsil eder. Gerçek (hakikat) ise, kişinin ilahi birliğe (tevhid) bağlılığının mükemmelleştirilmesidir." (Abdullah Ansari, Tabakat es-Sufiya.)

"Şeriat kabuktur, Gerçek özdür, Tarikat ikisinin arasıdır." (Sabestari)

"Şeriat allaha tapınmadır, Tarikat allahı aramadır, Gerçek allahı görmektir." (Şebli)

İnsanı arılaştırma yolunda her tarikatın kendine özgü

1. Muhabbet: Seven ve sevilenin birleşmesi, IX.yüzyıldan bu yana sufizmin temel öğesidir. Buna Sünni İslam şiddetle karşı çıkar, çünkü onun için "allah aşkı" yalnızca itaat etmektir.

yöntemleri vardır. Mevleviler, semahın örgütlü bir çeşidi olan dans törenleriyle ünlüdürler. Rufailer, zikirlerini bağırarak yerine getirirken ulaştıkları vecd durumunda vücutlarını yaralarlar. Bazı başka tarikatlar da meditasyonu, düşünceyi vücudun belli noktalarına odaklaştırmayı öğretirler. Bunlar geneliyle Uzak Doğu'dan gelen etkilerdir. Nakşibendiler, herhangi bir duygusal pratiğe, hattâ müziğe bile izin vermezler, yalnızca zikri kabul ederler.

Mistikler iki nedenle simgelere gereksinim duydular. Birincisi, ilahi gerçek ve ilahi aşk gibi tanımı zor oluşumları başkalarına aktarabilmek için aşk, şarap, mest oluş gibi dünyasal kavramlardan yararlandılar. İkincisi, ve daha önemlisi, simgeler, sürekli baskı ve terör altında, kendilerini koruyabilmenin bir yolu oldu.

İlk kez IX.yüzyılda Bistami tarafından kullanılan "şarap", "kadeh" ve "saki" simgeleri daha sonra her yerde yaygınlaştı. "Aşık" tanrı aşkıyla yanan; "maşuk" tanrı; "şarap" tanrı aşkı; "saki" yol gösterici; "meyhane" dergah (tekke) anlamında kullanıldı. Tabii buna, Sünni İslam karşı çıktı.

Ruhun allahla birleşme umudu, hasret ve aşk gibi simgelerle anlatıldı. İlahi güzelliğin kendini dışa vurduğu genç oğlanlara beslenen aşk, (bir hadiste "takkesi yan yatmış bir gencin suretinde rabbimi gördüm" denilir), İran şiirinde başlıca tema oldu. "Allahla birleşme", damlanın okyanusa düşmesi, ya da ateşteki demirin hali olarak tanımlandı. Yine çok kullanılan ruh- kuşu simgesi (insan ruhu uçan bir kuşa benzetilir), Attar'ın "Mantık üt-teyr"inin (kuşların sohbeti) merkezinde yer alan simgedir. Mistik ozanların kullandıkları "bülbül ve gül" simgeleri, (kızıl gül: allahın mükemmel güzelliği; bülbül: ruh) ruh-kuşu simgesinden kaynaklanır.

Özellikle, allahın her yerde var olduğunu anlatan şiirlerde *Kuran* sık sık kullanılmıştır. Örneğin, "nereye dönersen allahın yüzü vardır". (Sure 2:109)

Teosofik sufilik. Başlangıcında dinsel eğitimin ve kendini yetiştirmenin pratik bir yöntemi olan sufilik, yavaş yavaş yeni-Eflatunculuktan, Helenistik görüşlerden Irak, İran yoluyla Uzak Doğu'ya uzanan kültürlerden fikirler alarak, bir teosofik sisteme büyüdü. Bu gelişmeye katkı yapan ustalardan biri, 1191'de Halep'te öldürülen İranlı Suhreverdi el-Maktul'dur.

Teosofik sufiliğin en büyük temsilcisi olarak kabul edilen Arabi, Maktul'un ölümü sıralarında yirmi yaşlarındaydı.

Teosofik sufizmin özü şudur: Bir hadise göre allah kendi yalnızlığı içinde, "ben gizli bir hazineydim ve bilinmeyi istiyordum" diye özlem çeker ve dünyayı yaratır. (Teofani: allahın fiziksel göstergelerde kendini dışa vurması.) Bu anlayışa göre, dünya ve allah buz ve su gibidir, ya da ahenkli bir birlik içinde, birbiri içinde birbirini seyreden, birbirini düşünen iki ayna gibidir.

Arabi'nin teosofisi, "monist bir sistem moral ölçütlerin geçerliliğini ciddiye alamaz" gerekçesiyle, İslam dışı diye Sünnilerin saldırısına uğramıştır. Bununla birlikte, karşıtları bile, onun kavramlarını kısmen de olsa kullanmadan edemediler.

Sufi tarikatları. Mistik yaşam önce bir ustayla birkaç müridi arasındaki ilişkiye sınırlıydı. Manastır sisteminin temelleri İranlı Ebu Said ibn Abi ül-Heyr (ölümü 1049) tarafından atıldı, fakat tarikatlar asıl XII.yüzyılda ortaya çıktı. İlk ve belki hâlâ en büyük tarikatı Abdül Kadir el-Cilani (ölümü 1166) kurdu. *Kadirilik.* Onu *Suhreverdilik* ve *Çiştilik* izledi. XIII.yüzyılda Doğu'da, (örneğin Harzem'de *Kubrevilik*) ve Batı'da *(Şatiliya, Ahmedilik, Dasukilik, Mevlevilik, Bektaşilik, Ticanilik, Sattarilik vb.)* çok sayıda tarikatlar kuruldu. Böylece sufilik bir avuç insanın yolu olmaktan çıktı ve yığınlara ulaştı.

Kılı kılına izlenen bir törenler bütünü geliştirildi. Bir kişi yakınlık duyduğu bir pir bulduğunda, pirin. eline bağlılık

yemini (bay'at) ettiği bir kabul töreni yapılırdı. (Bu törenlerle, IX.yüzyılda İsmaililerdeki ve loncalardaki üyeliğe kabul törenleri arasındaki benzerlikler, Şiilikle aralarındaki karşılıklı etkileşimin bir başka kanıtıdır.) Mürid, katı bir eğitimden geçerdi. Çoğu kez, toplulukta en zor işi yapmakla, yoldaşlarına hizmetle, dışarı gidip sadaka toplamakla görevlendirilirdi. (Tekkelerin çoğu sadakayla, zekatla yaşardı.)

Pirin hırkasının giyilmesi, müridin, öğrendiklerini başkasına aktarma hakkını kazandığı önemli bir noktaydı.

Tekkenin yalnızca birkaç üyesi merkezde (dergah, hangah, tekke) şeyhe yakın dururlardı. Fakat onlar bile, dinsel nedenle evlenmeme yeminiyle (mücerred yemini) bağlı değildiler. Üyeliğe alınanların çoğu ise günlük yaşamlarına döner ve ancak belli dönemlerde mistik hizmetlerde yer alırlardı. En yetişkin mürid, şeyhin halifesi olur ve çoğu kez tarikatın çalışmalarını yaymak üzere başka bölgelere yollanırdı.

Değişik tarikatlarda dergahlar farklı biçimde örgütlenmişlerdi. Bazıları tamamen sadakaya, zekata dayanıyordu, yoksuldu. Bazıları ise varlıklıydı ve şeyhleri feodal bir beyden farklı değildi.

Egemen sınıfla ilişkiler de farklılık gösteriyordu. Bazı tarikatlar siyasal erkin temsilcileriyle ilişkiyi reddederken, başka bazı tarikatlar bunlarla yakın dostluk yolundan yürüyorlardı.

IV.III. MİSTİSİZMİN İSLAMDAKİ VE İSLAM TOPLUMUNDAKİ YERİ

Kuran'da ve ilk İslamda kişi idealleştirmesi yoktur demiştik. Muhammed'in tek mücizesi, kendi deyişiyle, *Kuran*'ı getirişidir. Ama daha IX.yüzyılda çok sayıda mucize ona

atfedilmiştir: Parmağıyla ayı bölmesi, zehirli etin konuşarak kendisini uyarması, gölgesinin olmayışı, gülün onun terinden yaratılması. Miraç (cennete yükselmesi): Melek Cebrail eşliğinde Burak adındakı kanatlı atla yedi kat göklere çıkar, orada öteki peygamberlerle buluşur, sonra tek başına allahın yanına varır.

Muhammed'in yanında Ali hakkında da çok sayıda efsane yaratılmıştır: Onun olağanüstü cesareti ve gücü, mucizevi kılıcı Zülfikar, atı Düldül ve insanüstü aklı, bilgisi ve temizliği.

Bunların yanısıra Hüseyin'in Kerbela'daki son kavga günü üzerine sayısız destan ve şiir vardır. Tüm bunlar, İslama Sufizm tarafından taşınmıştır.

Sufizmin şu yönlerine ortodoks Sünnilik şiddetle karşıdır: İslamın zorunlu saydığı tapınma yöntemlerini uygulamama, evliyalara tapınma, türbeleri ziyaret, şeriatı red, müziğe yer verme ve müzik gösterileri, mucize ve kehanet temaları, panteist ve monistik anlayışı.

Mistisizm ile Şiiliğin ilişkisi oldukça çelişkili ve tartışmalıdır. Daha önceki bölümlerde de gördüğümüz gibi Şiilikte mistisizmi besleyen çok yön vardır. Dahası İslamda Batinilik, imam Caferi Sadık'ın oğlu İsmail'e inananların yarattığı bir harekettir. Asıl tartışma Şiiliğin büyük kolu olan oniki imamcılığın mistisizmle ilişkilerindedir.

Ehlibeyt imamlarının, oniki imamcılık yapılaşmaya başladığı andan itibaren mistisizmi kabul etmedikleri söylenir. İmam Caferi Sadık'ın, ilk sufi adıyla anılan Ebu-Haşim-i Kufi hakkında, "gerçekten de inancı bozuktu; tasavvuf denen kötü inançları toplamış bir yol icadetti; bu mezhebe bir çok kötü inançlı kişiler uydular ve batıl inançlarına bu yolu kalkan edindiler" dediği rivayet olunur. Yine İmam Caferi Sadık, sufiler için, "onlar bizim düşmanımızdır; kim onlara meylederse o da onlardandır; onlarla haşredilir. Bir bölük toplum belirir ki onlar, bizi sevdiklerini iddia ederler; fakat sufilere de meyilleri vardır;

kendilerini onlara benzetirler; onların anıldıkları gibi anılırlar; onların sözlerini yorumlarlar. Bilin ki onlar bizden değildirler; biz de onlardan uzağız; onları inkar eden, reddeden kişiyse Resulullah'ın huzurunda, düşmanlarıyla savaşmış gibidir'' demiştir. Sekizinci İmam Ali Rıza, ''Kimin yanında sufiler anılır da onları, diliyle, gönlüyle inkar etmezse, bizden değildir o kişi; inkar edense, Resullullah'ın safında savaşmış gibidir'' demiştir. Onuncu İmam Ali Naki, onları şeytanın halifeleri saymış, hayvanları avlamak için zahidlikte bulunduklarını söylemiştir. Bunları aktaran Gölpınarlı'dır.

Yine Gölpınarlı, bir yerde, İmam Zeynel Abidin'in, Muhammed Bakır ve Caferi Sadık'ın dualarını alan, onlar tarafından övülen Muhtar için, ''bu çeşit batıl, uydurma ve İslama uymaz inançlarla hiçbir münasebeti yoktur'' dediğini belirttikten sonra şöyle devam ediyor:

> ''Böyle akla ve nakle uymayan davalara girişen kişilerin, zamanımızdaki *Bektaşiler,* Bahailer ve Masonlar gibi, tuttukları yolun, giriştikleri davanın gerçekliğine halkı kandırmak için, tanınmış, sevilmiş kişileri, onların gıyabında, bilhassa ölümlerinden sonra, kendilerinden tanıtarak avlamaya çalıştıkları, bu yüzden de o kişilerin karalandıkları malumdur; bu adet, evvelce de, bir münasebetle söylediğimiz gibi, Batınilerin çok eski bir adetidir; zamanla da sürüp gitmiştir.
>
> ''(...)
>
> ''Ehlibeyt sevgisini iddia etmekle beraber akla ve nakle sığmayacak hareketlerde bulunan, şeriata aykırı sözler, şiirler söyleyen, Nesimi gibi hem seyyidlik iddia eden, hem Fazlullah-ı Hurufi'nin halifeliğiyle övünen, onu, haşa, tanrı bilen sufiler de Şia aleyhine söylenen, yazılan iftiralara sebeb olmuştur. Oysa ki Şia, bütün bu batıl inançlardan uzaktır ve gerçek Şii, bu inançların hiç biriyle

şaibelendirilemez.

"(...)

"İslamda elbette irfan vardır; elbette *Kuran*'ın zahiri anlamı olduğu gibi Batıni anlamı da mevcuttur; elbette kullukta bulunan kişi, imanı ve irfanı derecesinde varlığından sıyrılır, manen Rabbine yaklaşır; fakat her zerrede kudreti, hikmeti, yaratıcılığı, iradesi, lutfu, kahrı tecelli eden Allahu Teala, bütün halkından münezzehtir, yücedir ve hiçbir şey, O değildir. Elbette insanın varlığı, hudus ile adem arasındadır; elbette Allah'ın varlığına nisbetle izafidir, fanidir; fakat hiçbir insan, ben O'yum diyemez ve böyle bir inanç, *İslam dinine sığamaz;* hiçbir suretle küfürle iman, cehennemliklerle cennetlikler bir sayılamaz.

"(...)

"İmamiyye'nin (İsnaaşariye-Caferiyye), gerek usul, gerek füru bakımından, yani inanç, ibadet ve muamelat yönünden, İsmailiyye, Zeydiyye, Mücessime, Müşebbihe, Mürcie, Ceberiyye, Kaderiyye, Hariciyye gibi mezheblerle, Yunan felsefesini İslamileştiren Hukema inancıyla, tasavvufla, Vahdet-i Vücud (Varlık Birliği) akıydesiyle, kendi reiylerine göre te'vil yolunu tutanlarla, Batınilikle, Hurufilik, Noktavilik gibi uydurma yollarla, Nusayrilik, Durzilik, hele Şeyhilik, Kerim Hanilik, Babilik, Bahailik, Kaadıyanilik gibi son zamanlarda, Batı sömürgecilerinin bölücülük gayretleriyle kurulan düzme dinlerle, İran'da bir azınlık olan ve kendilerine "Ehl-i Hak" ve "Ser- Sopordegan" diyen, *Anadolu'da ve Rumeli'de "Aleviler" diye anılan,* inançta aşırı giden, ibadetleri mühimsemeyen taifeyle hiçbir ilgisi yoktur.

"(...)

"İmamiyye, Hz.Rasul-i Ekrem'in, ümmetine halef ve halife olarak bıraktıkları iki paha biçilmez

esasa, *Kuran*-ı Mecid'e ve Ehlibeyt'e inanan, helale helal diyen, haramı haram bilen, Hz.Muhammed'i son peygamber ve peygamberlerin efdali ve seyyidi tanıyan, dinini, son din olarak kabul eden, Şeriat hükümlerine uyan bir mezheptir. Bu saydığımız toplumlar içinde, kendilerini Ehlibeyt muhibbi sananlar yok değildir; hatta çoktur da. Fakat esefle söyleyelim ki bu mahabbetin, Ehlibeyt'in yoluna uymakla değer kazanacağını, davada kalan mahabbetin ma'nası olmayacağını bilemeyenler de pek çoktur; bunlardan, Ehlibeyt'in inançlarına uyanlar, uydurma inançları bırakıp Ehlibeyt'in yoluna girenler, gerçek Ca'feri'dir; Ehlibeyt inancına uymayanların davalarıysa batıldır." (abç)

Anlaşıldığı gibi, Şianın oniki imamcı kolu, geneliyle İslamı *Kuran* ve hadis dışında yorumlamaya varmamış, varanları da eleştirmiştir. İran'da Şiilik XVIII.yüzyılda ortaya çıkan "temizlenme" hareketiyle mistisizme daha da yoğun saldırmıştır. Günümüz Şiileri de, son derece zehirli bir dille mistisizmin karşısında yer almışlardır. Yukarıda okuduğumuz satırlar bunun bir örneğidir.

O zaman denebilir ki, arada yoğun bir yakınlaşmanın yürüdüğü belirli dönemler dışında mistisizm, oniki imamcı Şiilik tarafından geneliyle İslamdan bir sapma olarak değerlendirilmiştir. Bu durum tabii, İslama mistisizmi taşıyanların, Şiilik ve asıl olarak da onun İsmaililik kolu olduğu gerçeğini değiştirmez. Safaviler döneminde oniki imamcılığın, Caferi mezhebinin İran'ın resmi dini olduğu ve mistisizmle yoğun bir bütünleşme içine girdiği gerçeğini değiştirmez. Şiiliğin tüm kollarında, mantığı ilerletildiğinde mistisizme varan çok sayıda görüş bulunduğu gerçeğini hiç değiştirmez. İlk İslam mistiklerinin, mistiklerin büyük çoğunluğunun Şia toplumunda çıktığını ise kimse reddedemez.

Yalnız bu Gölpınarlı'nın yazdıkları, günümüzde Alevilik ile Şiilik ilişkilerini anlamada can alıcı önem taşımaktadır. Giderek Sünnilikle arasındaki farklar kapanmakta olan "resmi Şiilik", ehlibeyt sevgisi apaçık, oniki imama bağlı ama kendilerini kalıplara hapsetmeyen onmilyonlarca insanı düşmanca reddetmektedir.

Sufizm, sezgisel bilgidir. Coşku ve moral ögelerini geliştirmiştir. Daha sonra Sünnilikle uzlaşan sufi akımları, bu coşku ve moral ögelerini Sünni İslama da bir derece taşıyarak Şiiliğin büyük ölçekli yayılmasına karşı XIII.yüzyıldan bu yana en önemli tampon olmuştur. Yine de, Sünni İslamın özüyle bağdaşmadığından, aralarındaki ilişki hep git-gelli olmuştur.

XVIII.-XIX.yüzyıllarda kabaran ve İslamı "batıl inançlardan temizleme" hedefiyle saldıran koyu Sünni "reform" hareketi sonucunda, XVIII.yüzyıldan bu yana *tam anlamıyla Sünni* sufi tarikatları da belirmiştir. Bunlar, örneğin Libya'daki *Sunusi*'lerde olduğu gibi biçim açısından sufi ama içerik açısından Sünnidirler.

İslamiyet yayıldığı bölgelerde büyük bir kültür çeşitliliği taşır. İslamın ikinci büyük yayılma dönemi, ulemanın etkinliğindeki devlet tarafından değil, sufi misyonerler eliyle gerçekleştirilmiştir. Sufilik açık görüşlülüğü nedeniyle yerel gelenekler ve inançlarla uzlaşabilmiştir. Bazı tarikatların yaşam biçimleri çoğu kez İslam ideallerinden o kadar farklılaşmıştır ki, örneğin Hindistan'da *"ba şar"* (şeriata bağlı) ve *"bi şar"* (*Kuran*'ın emirlerini izlemeyen) tarikatlar diye ayrılmışlardır.

İslamda merkezi olay ölüm ve diriliştir. Ölüler iki korkunç melek tarafından sorguya çekileceklerdir. (Bu nedenle ölmekte olana kelimeyi şahadet getirtilir.) Yalnızca şehitler doğrudan cennete giderler. Sufilikte dünyanın sonu, gelecek *Mehdi* tarafından duyurulur. Mehdilik kavramı sufizme Şiilikten taşınmıştır.

Tarikat ve tekkelerin çalışmaları çoğu zaman siyasal

çalışmayla birleşmiştir. Örneğin XVII. ve XVIII.yüzyıl Orta Asyası'nda ve bugünün Türkiyesi'nde Nakşibendilik güçlü bir siyasal etkiye sahiptir. Kuzey Afrika'da 1781'de kurulan Ticanilik ve Sunusiye (XIX.yüzyılın başından beri), ikisi de siyaset içindedir. İtalya'ya karşı savaşan Sunusiye'nin başı o tarihlerdeki Libya kralıydı. Kadirilik de hâlâ önemli bir sosyo- siyasal güçtür. (Kürtlerin en önemli ve geniş aşireti olan Barzaniler Kadiridirler.) Bektaşilik imparatorluk içinde özellikle emekçi halkın sözcüsü olarak, Mevlevilik egemen sınıfla olan yakın ilişkileri nedeniyle siyasal ağırlık taşımıştır.

Çeşitli tarikatlar (örneğin Şatiliya'nın bir kolu, ki bugün hâlâ Mısır ordu ve bürokrasisi içinde güçlüdür) tipik orta sınıf özellikleri taşır. Çeşitli tarikatlar ise yönetici sınıflarla bağlıdır. Örneğin, Moğol Hindistanı'ndaki Çiştilik ve liderleri Osmanlı sultanına kılıç kuşatmış olan Mevlevilik. Bunlar egemen sınıfla işbirliği yapmışlardır. Ahmet el-Bedevi'nin ardından (ölümü 1286) kurulan Mısır'daki Ahmediye tekkesi, Memluk sultanlarını bile kazanmıştır.

Sufi tarikatlarının kuru Sünniliğin karşısında topluma ruhsal zenginlik getirmenin yanısıra başka hizmetleri de olmuştur. Tutuculuğu kırması, insancıl fikirleri yayması bu arada sayılabilir. Daha da önemlisi, tarikatlar tüm ülkelerde toplumsal protesto hareketlerinin, Türkiye'de ise halk ayaklanmalarının önemli aracı olmuşlardır.

Dünyanın çeşitli alanlarına yayılmış olan müslümanlıkta, bölgesel farklılıklar dışında toplumun başlıca iç bölünmesi kent ve köy yaşamı çevresinde ortaya çıkmıştır. İslamiyet kentte doğmuştur. Daha sonra, zaptettiği ama kendisinden kültür olarak çok yukarıda olan halkların yaşam biçiminden etkilenmiş, böylece kent özelliği daha da güçlenmiştir. Egemen sınıf ve onun önemli kolu ulema kentlerde üslenmiştir. Kentler geneliyle onların etki alanıdır. Sünni İslam asıl olarak kentlerde, Şii İslam ise kırsal alanda güçlü olmuştur.

Sufi tarikatları da geneliyle kent ve köy temelli olarak bölünebilir. Örneğin Kadirilik kent temelli bir tarikattır. Kent temelliler, büyük çoğunluğuyla, ulemadan etkilenen Sünni eğilimli tarikatlardır. Köy tabanlılar ılımlı Sünnilikten tam Sünnilik karşıtına dek değişik görünümler gösterir. Köy temelli tarikatların çoğunluğu Şiiliğe bağlıdır.

Kent temelli tarikatlar arasında en koyu Sünni olanı Nakşibendiliktir. Osmanlı topraklarındaki Bektaşilik köy temelliler arasında en önemlilerindendir.

Dolayısıyla İslam geneliyle kentlerde egemen sınıfın ve ulemanın Sünni İslamı ile, köylerde büyük ölçüde Şiiliğin ve ona bağlı sufi tarikatlarının *halk İslamı* olarak bölünmüştür.

Modern çağa gelindiğinde eğitimin ilerlemesi ve endüstrileşme bu bölünmeye değişik bir görüntü kazandırmıştır. Bir yanda sufizm güç kaybederken ve Sünnilik karşıtı dinsel görünümlü akımlar kentlere kayarken, köy genel olarak Sünni tutucu İslamın kalesi haline gelmiştir. Bu gelişme hemen hemen tüm İslam ülkelerinde gözlenmektedir. Öte yanda, kentler yeni endüstri toplumunun ve kültürünün ve protesto hareketlerinin taşıyıcısı olmuştur.

V. ALEVİLİK NEDİR?

V.I. ALEVİLİĞİN TANIMI

Anadolu'da 800 yıllık bir geçmişe sahip olan Aleviliğin ne olduğu hakkında ne hikmetse bir karar birliği yoktur. Herkes kendi işine gelen yönden bir tanım yapmaktadır. Bu farklı tanımların en yaygınları ve önde gelen temsilcileri şunlardır:
1. Alevilik Şiiliktir. (Atilla Özkırımlı, Abdülbaki Gölpınarlı)[1]
2. Aleviliğin Şiilikle hiçbir ilişkisi yoktur. (Abdülbaki Gölpınarlı, Taha Akyol)[2]

1. Atilla Özkırımlı, *Alevilik Bektaşilik ve Edebiyatı* adlı kitabında şu tanımı yapıyor:
"Aleviliğin sözlük anlamı 'Ali'ye bağlı ya da onun soyundan olanlar demektir. Bir inanç sistemi olarak karşımıza çıkan Alevilik, tarikat olmadığı gibi, tek bir tarikata da bağlanamaz. Kısaca, Muhammed'in ölümünden sonra Ali'nin halife olmasını isteyen, onu imam kabul eden, daha sonra ise Şii-Batıni inançlara bağlananların tümüne Alevi denir."
Abdülbaki Gölpınarlı da, *Tasavvuf'tan Dilimize Geçen Deyimler ve Atasözleri* adlı kitabının Alevi maddesi altında şunları söylüyor:
"Ali'ye mensup anlamına gelen bu söz, hem Hazret-i Ali soyundan gelen anlamına gelir, hem de Hazret-i Ali taraftarı olan, onun yolunda giden anlamını verir. (...)
"Ayrıca, Hazret-i Peygamber'den sonra halife ve Peygamber'in vasisi olarak Hazret-i Ali'yi ve onun soyundan gelen imamları tanıyanlara, Ali ve evladının tarafını güdenlere, Ali taraftarı, yani 'Şia' olanlara da 'Alevi' denmiştir."

2. Aynı Abdülbaki Gölpınarlı, yazdığı her kitabın bir sayfasını ötekisiyle çelişmek durumunda bırakan tutarsızlığını bu konuda da gösteriyor ve özellikle son yıllardaki kitaplarında Aleviliğe büyük bir düşmanlıkla saldırıyor. Bu değişimde İran'ın, Humeyni yönetimi altında Sünniliğe yakınlaşmasının etkisinin belirleyici olduğu

3. Şiilik Aleviliğin bir koludur. (İsmet Zeki Eyüpoğlu, Yaşar Nuri Öztürk)[1]

anlaşılıyor. Bakın Gölpınarlı Alevilik konusunda ne diyor:

"Şia-ı İmamiyye'nin (Caferiyye-İsna-Aşeriyye) inançlarını tam olarak bilmeyen, bu mezhebi, ana kaynaklara başvurarak incelemeyen kişiler, hatta bilgin geçinenler, kendilerine 'Aleviyiz' diyenlerin inançlarını, İmamiyye'ye mal ediyorlar.(...)

"Alevilik ve Bektaşilik hakkında tarafsız, kendi kaynaklarına dayanan, inançlarını tahlil eden bir eser yazmak isteriz; nasip olur da yazabilirsek, Batıni inançları benimsemiş olan bu toplumla Şia-i İmamiyye'nin (Ca'feriyye'nin) hiçbir ilişkisi olmadığı bütün açıklığıyla meydana çıkacaktır.

"(...)

"Tekrar edelim ki tarikat ehli, Ehlibeyt sevgisini iddia etmekle beraber Şia-ı İmamiyye'nin usül ve füruzunu tam olarak değil, noksan olarak da bilmezler. ...

"Batıniliği yayanlar İslama inanmamışlardır; İslamın üstünlüğüyle yıkılan inançların, gelenek ve göreneklerin öcünü, İslamı bölmekle İslamdan almaya kalkışan kişilerdir. ...

"İmamiyye, ... Şeriat hükümlerine uyan bir mezheptir." (Abdülbaki Gölpınarlı, *Tarih Boyunca İslam Mezhepleri ve Şiilik)*

Gölpınarlı'nın ne denli kasıt dolu olduğu yukarıdaki cümlelerinden açıkça görülmektedir.

Şiilikle Aleviliğin hiçbir ilişkisi olmadığı görüşünü, *Tercüman* gazetesi yazarlarından Taha Akyol da, *Haricilik ve Şia* adlı kitabında savunmaktadır:

"Yeri gelmişken belirtelim ki, Türkiye'deki Aleviliğin, Şia ile hiçbir münasebeti, benzerliği yoktur."

1. İsmet Zeki Eyüboğlu, *Günün Işığında Tasavvuf, Tarikatlar, Mezhep Tarihi* adlı kitabında şunları söylüyor:

"İslam dininin doğuşundan sonra belli mezhepler ortaya çıkmıştır. *Kuran* ile hadisleri benimseyip, 'sünneti' başka türlü yorumlayan Şiilik vardır. Şiilik bir yandan 'Alevilik' kapsamı içindedir, bir yandan da ondan ayrılmaktadır. Çünkü Alevilik kapsamına giren bütün kuruluşlar Şii değildir, oysa Şiilik'in içinde yeralan bütün kuruluşlar kendilerini Alevi sayar. Sözgelişi Bektaşiler, Kızılbaşlar, Tahtacılar bg. Alevidir, ancak hepsi Şii değildir.

"(...)

"Halife Ali'ye bağlananlardan oluşan topluluğun benimsediği görüşe verilen ada, Türkçede 'Alevilik' denir. Bu görüş iki büyük kola ayrılır. Biri İran Alevilik'i, öteki Anadolu Alevilik'i. İran Aleviliği genel olarak Şiilik kapsamı içinde gelişmiş, Anadolu Alevilik'i ise Bektaşilik, Tahtacılık, Çepnilik (bu son ikisi Tahtacılar, Çepniler diye alınan iki Türk topluluğudur) adlarını alır. Öte yandan İran Alevilik'inin Anadolu'ya yönelik koluna, İsmail Safevi olayından sonra 'Kızılbaşlık' adı da verilmektedir. Alevilik kavramının içinde yeralmasına karşın, Kızılbaşlık biraz daha değişik içerik taşır. Anadolu alevilerini Kızılbaşlık kavramı içinde görenler de vardır, özellikle şeyhulislam 'fetva'larında 'kızılbaş' sözcüğü bütün Anadolu alevileri için söylenir."

Aynı yazar, *Alevilik-Sünnilik* adlı kitabında da şöyle diyor:

"Aleviliğin üç büyük kolu vardır: *Şiilik, Bektaşilik, Kızılbaşlık.* Bunların da kendi

4. Alevilik Şiiliğin bir koludur. (Diyanet İşleri Başkanlığı)[1]

Bu tanımlar arasında doğruya en yakın olanı, Diyanet İşleri'nin verdiği dördüncü tanımdır. Ancak Alevilik, Şiiliğin bir kolu değil, Şia inançlarının Batıni sufizmle yoğrulmasından ortaya çıkmış bir öğretidir. Şimdi kendi tanımımızı yapalım: Alevilik, Şii görüşlerinin Batınilikle yoğrulmasıyla ortaya çıkmış, asıl olarak Bektaşilik tarafından temsil edilen, İsnaaşeriye mezhebine bağlı bir mistik düşünce ve inanç sistemidir.

V.II. ALEVİLİĞİN DÜŞÜNSEL KAYNAKLARI

Her düşünce sistemi ancak *son çözümlemede* belirli bir ekonomik yapının yarattığı, zorunlu kıldığı düşüncelerdir. Yoksa, çeşitli düşünceler, ideolojiler bir kez ortaya çıktıktan sonra kendi zihinsel üretimlerinin iç koşullarına bağlı olarak gelişirler. Kendi içlerinde süreklilik taşırlar.

aralarında birtakım yan kolları vardır. Anadolu'da ise Alevilik genel ilkeleri bir olmakla birlikte, değişik adlar altında, ayrı kollar olarak gelişip biçimlenmiştir. Bunlara genellikle *Tahtacılar, Kızılbaşlar, Bektaşiler, Hurufiler* gibi adlar verilir." (*Cumhuriyet*, 8 Şubat 1989)

Görüldüğü gibi, bazı başka yazarlarda aynı kitabın farklı sayfaları arasında raslanan çelişkiler bu kişide tek tek cümlelerin içine inmiştir. Burada öne sürülen iddiaların bazılarına önceki sayfalarda yanıt verdiğimizden, bazılarına da önümüzdeki sayfalarda değineceğimizden burada üzerinde durmayalım.

Marmara Üniversitesi İlahiyat Fakültesi Öğretim Üyesi Doç.Dr. Yaşar Nuri Öztürk de bu konuda şöyle diyor:

"Şiilikte ilk halife ve Peygamber'in tek manevi ve maddi varisi olarak Hazreti Ali kabul edildiği için, bu mezhebe 'Ali'yi seven ve ona bağlı olanlar' anlamında 'Alevilik' de denir. Yalnız şunu unutmamak gerek. *Her Alevi, Şii olmayabilir. Çünkü Şiilik, bir siyasi akım olarak tarih içinde belli davranışlar sergilemiş bir anlayıştır. (Tempo)* (abç)

1. Diyanet İşleri Başkanlığı Din İşleri Yüksek Kurulu'nun "Alevilik" konusundaki görüşü ise şöyle: "Alevilik müstakil bir mezhep olmayıp Şia'nın (Şiiliğin) bir koludur." (*Cumhuriyet*, 8 Şubat 1989)

İdeolojilerin bu özelliğini akılda tutarak, bu bölümde Aleviliğin düşünsel kaynaklarını anlamaya çalışacağız.

Önce, bu konuda öne sürülen başlıca görüşlere bakalım.

Aleviliğin düşünsel kaynakları üzerine başlıca dört görüş vardır:

1. Alevilik-Bektaşilik, Orta Asya'da Türklerin dini olan Şamanizme dayanır. (Cahit Tanyol, Adil Gülvahaboğlu)[1]

2. Alevilik-Bektaşilik, Anadolu'nun ilk çağ çok tanrılı dinlerine ve Yunan felsefesine dayanır. (İsmet Zeki Eyüboğlu)[2]

3. Aleviliğin üç ayrı kaynağı vardır. a) Pitagoras felsefesi, b) Yeni Eflatunculuk ve c) Zerdüşt dini (İsmet Zeki Eyüboğlu)[3]

4. Aleviliğin üç kaynağı vardır. a) Ali ve ehlibeyt sevgisi,

1. "Başta Bektaşilik olmak üzere bütün diğer Sünni olmayan tarikatlar, kaynak olarak Şiiliğe değil, Türklerin İslamdan önceki inanç sistemi olan Şamanizme dayanır." (C.Tanyol)

"Şamanizm Türklerin ulusal dinidir... İslam dini, Şamanizmin etkisiyle ileri bir aşamaya götürülmüş, Hacı Bektaş'ın düşüncelerine, eylemine bağlanan Bektaşilikle ulusal,akılcı,mantıkçı,toplumcu demokratik bir öz kazanmıştır.Daha doğrusu Türkler ulusal inançlarıyla İslamiyete laik bir aşı yapmışlardır."(Adil Gülvahaboğlu)

Belli ki bu yazarlar, Bektaşiliğin Arap-İslamla bağı olmadığını, "öz be öz Türk" olduğunu kanıtlarlarsa daha kolay kabullenileceğini düşünüyorlar. Türk boylarının müslümanlıkla ilk tanışmalarının VII.yüzyılın sonu, VIII.yüzyıl olduğunu, Horasan'a göçlerinin X.yüzyıl olduğunu ve Bektaşiliğin ise XIII.yüzyıl sonunda Anadolu'da doğup XV.yüzyılda son biçimini aldığını düşünürsek, söylenenlerin zorlamalığı anlaşılır.

2. "İnanç düzenini oluşturan öğelerin, ana bir inanç kurumu niteliğini kazandıran varlıkların ilk çağdan kaynaklanması Bektaşilik'in yerli yapı taşıdığını gösterir. Bu da Anadolu insanının yarattığı kurumları değişik giysiler içinde sürdürdüğünü gösterir." (İsmet Zeki Eyüboğlu, *Bütün Yönleriyle Bektaşilik)*

3. "Alevilik' adıyla yayılan inançların, o inançları benimsemiş kurumların üç ayrı kaynağı vardır. A) İlkçağ Anadolu- Yunan felsefesinden kaynaklanan, özellikle Orpheus, Pythagoras düşüncesinden beslenen, sayı ile harflerle bağlantılı inançlar. B) Yeni Platonculuk akımının kurucusu Plotinos'un görüşlerini yeni bir yorumdan geçirerek İslam inançlarıyla bağdaştırmaya çalışan aydınların düşünceleri. C) Eski İran-Hind dinlerinden kaynaklanan inançlar. Bunlar arasında en etkili olanı İran'da hızla gelişen, çok geniş bir alana yayılan Zerdüşt inançlarıdır." (İsmet Zeki Eyüboğlu, *Günün Işığında Tasavvuf...*)

b) Orta Asya'dan Şamanizm, Orta Asya dinleri ve sufizm,
c) çok tanrılı Anadolu dinleri. (Cemal Şener)[1]

Bu görüşlerin dördü de yanlıştır. Yanlış oluşları, söylediklerinden çok söylemedikleriyledir. Yukarıda adı geçen kaynakların tümünü birlikte söylersek (vurgu farklarıyla) ve çok önemli iki kaynak daha (Şiilik ve Hristiyan mistisizmi) eklersek ancak o zaman doğru bir yere geliriz. Bu yazarlar, Orta Asya'dan, Anadolu'nun ilk çağından konuşuyorlar da, Türkleri İslama kazanan Şii mistisizmi yoluyla Şiiliği ve Anadolu'nun o günündeki Hristiyan mistisizmini nedense unutmuşlar!

Aleviliğin düşünsel kaynaklarını, Türklerin zaman ve mekan içindeki hareketleriyle birlikte, eskiden yeniye doğru ele almak en doğrusu olur. Bu süreci, a) Türklerin Anadolu'ya gelene dek karşılaştıkları ve b) Anadolu'da karşılaştıkları düşünceler olarak ikiye ayırmanın yararı vardır. Türkler, Anadolu'da, daha önce karşılaşmadıkları hiçbir düşünce akımı bulmadılar ama daha önce tanıştıkları bazı akımların (örneğin, ilk çağ Yunan felsefesi gibi) anayurdunun Anadolu oluşu, bu etkilerin güçlenmesine yol açmıştır.

Bu noktada hemen söylemek gerekir ki, insanlık tarihinde, hele dinler tarihinde inançlar ve öğretiler yüzyıllar içinde o denli birbiriyle kaynaşmış, o denli bir akışkanlık yaşamıştır ki, *birbirinden tümüyle bağımsız kaynaklar aramak* pedantik bir safdillik olur. Aynı durum, İslamın kendisi için de geçerlidir.

Türkler, Anadolu'ya gelene dek başlıca iki temel inanç sistemi ile tanışmışlardır. Birincisi Şii mistisizmi, ikincisi Orta Asya Türkmen gelenekleri.

1. "Anadolu Aleviliğinin mayasını şu üç ana unsur oluşturdu. Birincisi Hazreti Ali ve 12 İmamlar'a duyulan olağanüstü saygı ve bağlılık. İkincisi, Orta Asya'dan güç yoluyla gelen Şamanizm, Orta Asya dinleri ve kültürüne ait ögeler. Özellikle tasavvuf olayı. Sonuncusu ise çok tanrılı Anadolu dinleri ve uygarlığından alınan özellikler. Bunlardan birinin ihmali Anadolu Aleviliğini anlatmayı yetersiz kılabilir. Ama bunların ağırlıkları teraziyle elbette tartılmaz." (Cemal Şener, *Alevilik Olayı*)

Şii mistisizmi yoluyla, a) Şii İslam inançlarını, b) sufizmi benimsemişlerdir. Sufizm, İslam inançlarının yanı sıra Uzak Doğu ve Asya'nın Veda, Brahmanizm, Hinduizm, Budizm inançlarını, ilk çağ Yunan felsefesini ve Hristiyan görüşlerini ve İslam İspanya'dan, İbn Sina ve İbn Rüşd'ün felsefelerini Türklere taşımıştır.

Orta Asya Türkmen geleneklerinin başında Şamanizm gelir ki, özünde o da Brahmanizme dayanır.

Türkler Anadolu'ya geldiklerinde orada başlıca iki birbiriyle kaynaşmış büyük inanç ve düşünce sistemi buldular. İlk çağ Yunan felsefesi ve Hristiyan mistisizmi. Anadolu bu iki düşüncenin de anayurdudur.

Şimdi bu kısaca sıraladığımız düşünsel kaynaklara daha yakından bakalım.

V.II. 1. ANADOLU ÖNCESİ KAYNAKLAR

Türkler, tarihlerinin hiçbir evresinde koyu dindar bir toplum olmamıştır. Arap, İranlı ve Slavlarda çok güçlü olan dinsel hayalgücü ve heyecan, hiçbir zaman Türklerde, Moğollarda ve Çinlilerde o denli güçlü değildir.

Eski Çinliler gibi eski Türkler (Göktürkler) de beş ögeye taparlardı. Toprak, ağaç, metal, ateş ve su. Eski kültler içinde en değer verilen demirdir. Demir tüm Türk efsanelerinde önemli bir yer tutar.

Bu beş ögeli eski din daha sonra yerini, yeryüzü ve öteki dünya ikisiline bıraktı. Budizm ve İslam bile Türkler ve Moğollardaki bu eski ikili kültün izlerini tümüyle yok edemedi.

Ergenekon'dan göç V.yüzyılın sonlarında gerçekleşti. Yüzyıldan az bir zamanda Türkler büyük bir güç haline geldiler. 560'larda Türk beyi, Çin ve Bizans imparatoruyla ilişki kurdu.

VII.yüzyıl Asya halklarının yaşamında önemli bir dönem oldu. Sasani'lerin imparatorluğunu dağıttıktan sonra İslam orduları, o zamana kadar Amuderya ve Hazar denizinin kuzeyinde kalan Türk göçerlerinin o dönemde yerleşmeye başladığı İran, Anadolu ve Suriye'ye yöneldi.

Hristiyanlık IV.yüzyılda, Horasan ve Transaksonya üzerinden Türk bölgelerine girmişti. 334 yılında Barsaba, Horasanda Merv'in papazıydı. 420 yılında Merv papazlığı metropol papazlığa yükseltildi. 503 yılına doğru Herat ve Semerkant'da papazlıklar kuruldu. Patrik Timoty (718), Karakurum'un Türk hanına Hristiyanlığı kabul ettirdi. 1000 yıllarında, Kerait Türkleri, Gobi çölünün içlerine kadar uzanan bir alanda, Merv papazı Ebed Jesu'nun kendilerine getirdiği sapkın Nestoryan Hristiyan inancını kabul ettiler.

635 yılında Araplar İran ordularını bozguna uğrattılar. Otuz yıl sonra İran İslamlaştı ve Araplar Ceyhun'a (Amuderya) dayandılar.

Bu sırada Göktürk devleti dağılmış, yerine Türkiş'ler adıyla yeni bir devlet kurulmuştu.

Türklerle Arap-İslam orduları arasında ilk büyük çarpışmalar Emeviler döneminde başladı. Doğu illerinin genel valisi olan Zalim Haccac, Kuteybe bin Müslim komutasında büyük bir orduyu Türkistan'a göndermişti. Kuteybe o zamana dek Türk-Arap sınırı olarak kabul edilen Ceyhun ırmağını geçerek Maveraünnehir'e girdi. Bölgenin önemli kentlerinden Baykent'e saldırdı ve uzun bir kuşatmadan sonra ele geçirdi. Daha sonra Semerkant ve Buhara, Harzem, Fergana ve Kaşgar'ı alarak tüm Maveraünnehir'e sahip oldu ve Seyhun'a (Siriderya) dayandı.

Arap-İslam orduları, girdikleri bölgelere büyük bir zulüm götürmüştü. Baykent'te eli silah tutacak yaştaki herkesi kılıçtan geçirdi. Talkan'da kendini istilacıya karşı savunmaya çalışanları değirmen çarklarında öldürerek, ölenlerin kanıyla değirmen döndürdükleri, geri kalanları da Talkan'a giden yolun iki kenarında beş kilometre boyunca ağaçlara

astıkları yazılmıştır.

Ancak, Arap-İslam ordularının karşılaştıkları şiddetli direniş de beklenenin çok üzerindeydi. O tarihlerde Türkiş devletinin başına Sulu Han geçmişti. Sulu Han her yanda hızla örgütlediği direnişle Arapların eline geçen kentleri tek tek geri almaya başladı. Hatta İran içlerine dek akınlar yaptı. Yirmi yıldan fazla süren bu savaşlarda Araplar girişimi ele geçiremediler. Bu sırada bir iç kavgada Sulu Han, rakibi Bağa Tarhan tarafından öldürüldü.

Sulu Han'ın yerine geçen Bağa Tarhan, Horasan valisi Nasr ibn Seyyar ile yaptığı bir savaşta pusuya düşürülerek öldürülünce (738), Araplar yeniden Maveraünnehir'e yerleştiler. Bu sırada Türkişler de dağıldılar. Ortada Araplara karşı koyacak bir Türk devleti kalmadı.

Aynı dönemde Çinliler de Doğu'da Talas ırmağına dek her yanı almışlardı. Dolayısıyla Araplarla Çinliler Türkistan'da karşı karşıya geldiler. Hangi tarafın Türkistan'a egemen olacağı, Türklerin hangi uygarlık içinde yollarına devam edeceklerini belirleyecekti.

İslam dünyasında Abbasi devletinin kurulduğu dönemde Arap ve Çin orduları Talas ırmağı kıyısında büyük bir savaş yaptılar. Bu savaşta Çin ordusunda yer alan Karluk ve Yağma Türklerinin Araplar tarafına geçmesiyle savaşı Araplar kazandılar. (751).

Bu tarihten sonra Türklerin İslamlaşması hızlandı. Büyük yığınlar halinde yeni dini kabul, Talas savaşından sonradır. Önce Karluklar müslüman oldular. Onları, öteki boylar izledi. Sonunda Türklerin en büyük kolu olan Oğuzlar da İslamlığı kabul ettiler. İslamın utkusunu sağlayan temel etken, ülkenin o dönemdeki aşırı örgütsüzlüğü oldu.

Araplar Buhara'da ilk camiyi ancak 712'de inşa edebildiler ve duaların bölgenin dilinden okunması gibi İslam deneyinde eşi görülmemiş bir ödün vermek zorunda kaldılar. İslam tarafından ele geçirilmiş bu ülkede uzun bir süre, müslümanlar camiye guruplar halinde ve silahlı gittiler.

Arap işgalini, Sogdiana'nın Hristiyanlaştırılmış halkı ise Türkler gibi karşılamadı. Nestoryan kilisesinin yöneticilerinin tümü Suriyeli Araptı. Töreleri, dilleri ve düşünce biçimleri aynıydı. Hatta bu yeni din birçok özellikleriyle kendilerine tanıdık görünüyordu. Bu Hristiyanlar kendi Nestoryan fikirlerini terketmeden, İslamı seçtiler. Semitik Hristiyanlık Semitik İslama karşı koymadı.

Hristiyanlık böylece gerilerken, müslümanlık ilerliyordu. Görüşleri ve tutumunu heryerde ulaşmak istediği insanlara uyarladı. Kıpçak'da misyoner, Transaksonya'da mistik, İran'da siyasal ve edebi oldu. Çin'de, boynunu büktü ve yerini Budizme bıraktı. Katı bir din olarak tanınan müslümanlık Asya'da olağanüstü bir esneklik gösterdi.Alevi-Bektaşi düşüncesinin kaynakları üzerine yazan çok sayıda yazar, Fuat Köprülü'den Cahit Tanyol'a, Gülvahaboğlu'na dek, ısrarla eski Türk töre ve inançları ve Şamanizm üzerinde duruyorlar. Bu yolda aşırı zorlamalara gidiyorlar. Türklerin Anadolu'da geliştirdikleri inanç sisteminde asıl olarak eski Türk inançlarının, Şamanizmin etkisi vardır diyorlar.

Bu iddiayı kanıtlamak için verilen birkaç örneğe bakalım.

Alevilik kitabını yeni basıma hazırlarken Prof.Dr. Fuat Bozkurt'un, ''Aleviliğin Toplumsal Boyutları'' adlı kitabını okudum ve okudukça yazarının profesörlüğünden de, Aleviliğinden de kuşku duydum. Bozkurt'ta Alevilik bir yaşam felsefesi olmaktan çıkmış, bağnaz, batıl inançlarla dolu bir din haline dönüşmüş.

Kitapta, ''İnanç ve Yaşam'' başlığı altında Alevilikte kutsal olan nesnelerden sözediliyor. Bunlar, ''kutsal su, dağ, ağaç, eşik, gök vs.'' O bölümden, kutsal su ile ilgili bir alıntı okuyalım:

> ''Alevilerde suya saygı vardır. Su kutsal sayılır. Suyun kutsal sayılmasından kaynaklanan inanç, Alevi törelerine değişik biçimde yansır. Bu yüzden

günde beş kez abdest savsaklanır''.

Fuat Bozkurt'un bu satırlarından çıkan anlam, Alevilerin, su kutsal olduğu için abdest almadıklarıdır! Peki, sayın profesör, tüm öteki Batıni akımların da abdest almayışlarını nasıl açıklayacaktır?

Alıntıyı sürdürüyorum:

> ''Bu, suyun en az düzeyde kullanılması ilkesinden kaynaklanır. Alevi inançlarına göre, kişi su ile arınamaz. Gerçek arılık, tinsel arılıktır. Kutsal su anlayışı Aleviler arasında suyun en az düzeyde kullanımına neden olur. Bu Alevi yaşamına değişik biçimlerde yansır. Suya tükürmek, işemek büyük günah sayılır. Suyun kırletilmesi korkusu ile abdestten kaçınılır. Tuvaletlerde su kullanılması yasaktır. Okullarda Tahtacı çocuklar tuvalette suyu açarlar ama kullanmazlar.'' (sy.120)

Alıntı yaptığım bu satırların sonuna da 133 nolu bir referans verilmiş. 133 nolu referansa bakarsak şöyle yazıyor: ''Doğan Avcıoğlu: Türklerin Tarihi 1, sy.356''. Alıntı yapılan yazara bakın. Bir Alevi olarak Fuat Bozkurt yıkanmıyor mu? Hollanda'da kendisiyle tanıştığımızda tertemizdi.

Şunu da söylemeliyim ki Fuat Bozkurt, sözünü ettiği ''kutsal varlık''ların hepsinin kökenini Dede Korkut öykülerine, Müko sünni Kazak Türklerine ya da Moğollara dayandırmıştır.

İlginç bir örnek de ''uğurlu hayvanlar''dan. Turna Kuşu, güvercin sayıldıktan sonra sırada ''kurt'' var. Bu bölümü okurken Alevilikle ilgili bir kitap mı okuyorum, ''Bozkurt Destanı''nı mı okuyorum anlamadım. Bölümün girişinden bir alıntı:

> ''(Kurt) Çağdaş Aleviler arasında tüm zararlarına

karşın hoşgörü ile anılır.(!) Kimi dedelerin kurt soyundan geldiği söylenir. Ya da dede soyu ile kurt soyu arasında ilişki kurulur.'' (Küçük bir dipnot da kendisi yazmış, sanırım gurur duyduğu bir durum: ''Sözgelimi kendi soyumun geçmişi böyle bir söylence ile anlatılır. Ocağımız şimdilerde bile kurt ocağı sayılır. Tarlalara zarar veren kurtçuklara bizim ocağın külünden serpildiğinde öleceklerine inanılır.'')

Burada kurt çeşitleri biraz karışmış galiba!

Kitabın bundan sonrasında Fuat Bozkurt, ''eski Türk inanç ve söylencelerinde kurt eşsiz bir yer tutar'' diyerek, Bozkurt destanında, Göktürk destanında kurdun yerini anlatıyor. Türkler kurda tanrı diye taparlarmış, kurt başı Türkün ilk bayrağıymış vb.[1]

Başka bazı yazarlara göre de, Bektaşilikteki ayn-ı cem geleneği Şamanlıktan gelme imiş. ''Toplu eğlenti, şölen, Şamanizmin kurduğu toplumcu, insancıl alışkanlıklardan'' (Gülvahaboğlu) biri imiş. Oysa, bu çeşit şölenler tüm eski uygarlıklarda vardır. Örneğin, İran tarihinde aynı adla, cem ayini olarak vardır. Sümerlerde, Akadlarda, Babillilerde vardır. Hele antik Yunan'daki Dionysos şölenleri (bağbozumu şölenleri), hem pratiği, hem şöleni çevreleyen inanç

1. Bektaşilikle ilgili düşüncelerine bakarken, Bozkurt'un, adının önündeki ''prof'' sıfatına rağmen, Aleviliği bilimsel bir biçimde ele almadığı, çocukluğundan kulağında kalmış folklorla yetindiği iyice anlaşılıyor. Önce Aleviliği, Bektaşilik ve Kızılbaşlık diye ikiye ayırmış, sonra da Bektaşilikle Dedebabalığı bir tutmuş. Bektaşiliğin devletle, Osmanlıyla uzlaştığını yazıyor. Oysa uzlaşan Bektaşilik değil, Dedebabalıktır. Dedebabalık, Osmanlının Bektaşi tekkelerine kendi eliyle yerleştirdiği adamlarına verilen addır. Doğal olarak bu insanlar Osmanlıyla uzlaşacaklar, egemen ideolojiyi Aleviliğe sızdırmak isteyecekler. Alevilik içinde egemen ideolojinin ögelerini güçlendirmede dedebabalığın, Nakşibendi şeyhlerinin ve devletin koyduğu büyük baskının derece derece rolü olmuştur. Ama halk dedebabalığı tutmamış, Hacı Bektaş yolundan ayrılmamıştır. Osmanlının girişimi de tümüyle etkisiz kalmamıştır. Alevi toplumunu bir koni gibi düşünürsek üst kesimde, yönetim kadrolarında egemen sınıf ideolojisi baskın, alt kesime, halka inildikçe genişleyerek Hacı Bektaş felsefesi yaygındır. Dedebabalık hakkındaki bu yineleme de Fuat Bozkurt için.

sistemi ile Bektaşiliği herhalde daha iyi yansıtır.

Eski bir Yunan tanrısı olan *Dionysos* üzümün, şarabın, sevincin tanrısıdır. Şarap bu nedenle ilkçağ Anadolu'sunda kutsaldır. Güz aylarında Dionysos adına büyük şölenler düzenlenir. Bu törenlerde insan şarap içip kendinden geçtikçe arınır, tanrı Dionysos ile buluşur. Bu ise, ölümsüzlüğe kavuşmak demektir.

Antik Yunan'daki Dionysos'un yerini İran inançlarında *Cem* tutar. Cem de şarabın bulucusu bağların sahibidir. Aynı şölenler eski İran'da da Cem adına yapılır. Ancak Dionysos mitolojisi, Cem'den çok daha eskidir.

Sonra, "Anadolu Türkmen dervişlerinden Orhan Gazi'nin çağdaşı, Geyikli Baba'nın geyiklerle beraber yürüdüğü ve geyiklere bindiği, 'Bektaşı Veli'nin güvercin kılığına girerek uçup gitmesi' gibi efsanelerin hepsi Şamanizm unsurlarıdır" denir. Pirler, veliler, dedeler Şamana benzetilir:

> "Anadolu'yu Türk vatanı yapan bu yarı Şaman, yarı Müslüman velilerdir. Bunlar Ahmet Yesevi koluna mensup, Rum'a (Anadolu) akın akın gelen bir tür Müslüman şamanlardır. Hacı Bektaş Veliler, Baba İlyaslar, Geyikli Babalar ve nihayet Osman Gazi'nin kayınpederi Şeyh Edebali ve Yıldırım Beyazıt'ın damadı Emir Sultan, Hacı Bayram Veli ve Fatih'in hocası Akşemseddin gibi ulu kişiler, Türkçeyi Anadolu'nun dağına taşına sindiren Yunus Emreler, hep Şamanizm ağırlıklı bir Müslümanlığın temsilcisidirler. Şamanizmin kaynağı büyücülüktür." (Cahit Tanyol)

Bektaşiliği düşünsel kaynakları arasında yalnız bir tanesine ve de en az etkili olanına, Şamanizme bağlamaya çalışan yazarlar, yanlış bir yönde gidiyorlar. Benzer ekonomik-toplumsal yaşantı düzeylerinin kaçınılmaz olarak benzer fikirler ürettiği gerçeğini unutuyorlar. (Kuzey Amerika kızılderililerinin inançlarıyla Şamanizm arasındaki

büyük benzerlik de bunun kanıtıdır.)

Yukarı değinilen efsaneler, mucizeler yalnız Şamanlığın değil, İslamlık dışındaki *tüm* dinlerin ortak folklorudur. İslama da sufizm eliyle girmiştir. Bu anlamda, İslam öncesi inançların İslam içinde varolması anlamına gelir. Sufizmi de unutarak, binlerce damla arasından Şamanlığı seçmek çok inandırıcı olmasa gerek.

Sonra, "eski Türklerin dini olan Şamanizmle Bektaşilik arasında, kadına ve erkeğe eşit saygı gösterme bakımından benzerlik vardır" denir.

"İslam dininin kadını toplum yaşamından atmasına rağmen ulusal bir inanç sistemi olan Bektaşilik Anadolu'da kadını yücelten bir içeriğe sahip olmuştur. Kadın erkek özdeşliği Şamanizm'den gelmedir. Kadının tutsaklığına karşı en büyük tepki Hacı Bektaş'tan gelmiştir" denir.

Oysa öte yanda, hem Şiiliğin ve hem de sufizmin kadını Sünni İslamdan çok farklı değerlendirdiği unutulur. Dahası, sınıflı toplumlara *geçiş* sürecindeki klanlarda bu eşitlik her yerde vardır.

Sonra bu yazarlar Şamanizmin ne olduğu konusunda da, Bektaşiliğe uysun diye çeşitli yakıştırmalar yapıyorlar. Örneğin Gülvahaboğlu şöyle diyor:

> "Şamanizm Türklerin ulusal dinidir. (...) Şamanlık ikicil (düalist) bir dindir. Dünya, yerin üstünde dokuz kat gök ve yerin altında dokuz kat yerden kuruludur. Dağ, ırmak, gök, göl, pınar, ağaç, orman... bunların hepsi kutsaldır. (...)
>
> "Doğa ve insan ruhunun aynılığı Tasavvuf'taki Tanrı-evren özdeşliğine benzemektedir. İnsan ve doğanın kutsallığı bu demektir. Panteizm düşüncesinde de bir yerde bu anlayış vardır."

Gülvahaboğlu, "ulusal" yerine "ırksal" dese, kendisiyle daha tutarlı olurdu. Ulus, kapitalizmin bir kategorisidir.

Ayrıca Şamanizm ne düalist, ne panteist bir din değil, politeist (çok tanrılı) bir inançtır. Düalizm, evrenin zihin (ruh) ve madde olarak iki ilkeden oluştuğu görüşüdür. Panteizm, tanrı ile evreni özdeş gören (kamutanrıcı, vahdet-i vücutçu) bir öğretidir. Şamanlıkta ise başta güneş olmak üzere (ki güneşin kutsallığı *tüm* çok tanrıcı dinlerde, bu arada Zerdüştlükte de temel inançtır), ay, göl, ağaç, vb. hepsi ayrı ayrı tapınılan tanrılardır.

Şamanizm, asıl olarak Brahmanizmin ilk biçimi olan, Hindistan'ın eski dini "Vedalar Çağı"na dayanır. Politeist (çok tanrılı) bir din olan Veda'da doğa güçleri ilahlar durumuna getirilmiştir.

Sonra, bu yazarlar Şamanizme öyle özellikler yüklüyorlar ki, şaşırmamak elde değil:

> "Şamanizm'de insanları besleyen yer ile göğün kutsal bilinmesi, inancın doğallaşması anlamına gelir. Somut bir inançtır bu. Çünkü güneş ve ay gökyüzündedir. Güneş yaşam kaynağıdır. Göğün yağmuru ve ışınları yerle birleşerek doğanın diyalektiği gereği insanları besler. Bu bakımdan toplumsal, faydacı bir dindir Şamanizm. Akılcıdır. Çünkü doğaya yönelmiştir.
>
> "(...)
>
> "Demek oluyor ki, Şamanizm'in kaynağı insan iradesi, güveni, cesaretidir. Akla dayandığı için doğaya, gökyüzüne yönelmiştir. İnceleyicidir. Deneycidir." (Gülvahaboğlu)

Haydi onlar, doğa karşısındaki korkunç güçsüzlüklerinden, o günkü bilgi birikiminin elvermeyişinden anlayamadıkları, açıklayamadıkları, denetleyemedikleri şeylere taptılar. Ya XX.yüzyılda Şamanlığa, toplumsal, yararcı, akılcı, inceleyici, deneyci gibi sıfatlar yükleyebilenlere ne demeli? Şamanizmin kaynağı insan iradesi ve cesareti imiş. Akla dayanırmış (ve onun için gökyüzüne yönelmiş!)

Şamanizmin kaynağı bunlar değil, bilgi yetersizliği, doğa karşısındaki güçsüzlük ve korkudur. Tek tanrılı dinler ve soyut tanrı anlayışı karşısında çok daha ilkel ve geri bir gelişme aşamasını anlatır.

İslamlık Hindistan, Orta Asya ve Uzak Doğu'ya asıl olarak sufiler (İslam mistikleri) eliyle yayıldı. İslamlık Hindistan'a girdikten sonra Brahminlerle sufiler arasında düşünsel bir alışveriş başladı. Sufiler, Yeni Eflatunculuğun belli kavramlarını kendi fikir sistemleri içine aldılar. İslamın yeni girdiği topraklar daha önceden antik Yunan felsefesi ve Hristiyanlar ve bunların önemli etki kaynağı olan eski Hint dinleri tarafından sürülmüştü.

Örneğin Brahmanizme göre yalnız bir "mevcud-u azam" vardır ve onun dışında başka birşey yoktur. Bu mevcud-u azam cisimsiz, görünmez, doğmamış, yaratılmamış, kendiliğinden varolan ve ebedidir. Görünen görünmeyen herşeyden, tanrılar ve cinlerden, insanlar ve hayvanlardan öncedir ve sonunda herşey yine ona dönecektir. Brahmanizm, eski Hindistan'ın *panteist* dinidir. Sufizmin "varlığın birliği" teorisi panteist bir teoridir ve kaynağı Brahmanizm ile, sonradan bu dinden çıkan Hinduizmdedir.

İslam mistisizmindeki, "nefsin dünya nimetlerinden yoksun bırakılarak terbiye edilmesi" yolundaki temel inanç Budizmden gelmiştir. İlk İslamda böyle bir anlayış yoktur. Bektaşilikte ve öteki sufi akımlarda büyük önem taşıyan "arınma", insanın yetersizliklerini aşarak tanrının yüce varlığında ölümsüzlüğe ulaşması, eski Hint düşüncesinin ana fikridir. Tüm kötülüklerden, tutkulardan arınarak *Nirvana*'da ölümsüzlüğe ulaşmakla Bektaşilik'teki *"Hakikat Kapısı"*na varıp tanrı ile buluşmak aynı şeylerdir.

Önce Şiilikte beliren ve daha sonra sufizmin de kabul ettiği *"allahın elçisi"* (resul) kavramıyla, Hinduizm'deki *"Avatara"* kavramı da aynıdır. İlk İslamda Muhammed allahın elçisidir ama insandır, ilahi, tanrısal bir yanı yoktur. Oysa bu anlayışa göre, yalnızca gönderilen mesaj değil, elçi

de dünyaya öteden gönderilmiş kişidir. Daha sonra, Şiiliğin imamlık öğretisi bu anlayışı ilerleterek, ilahi yönün Muhammed'den Fatma ve Ali yoluyla ehlibeyte geçtiğini söylemiştir.

Şiilik ve sufizm üzerinde daha önceki bölümlerde durduğumuz için, Bektaşiliğin düşünsel kaynakları içinde yeniden ele almak gereksizdir. Ancak şunu söyleyelim ki, tüm öteki etkileri alıp kendi içinde kaynatan kazan, düşünsel kaynakların çoğunluğunun Bektaşiliğe ulaşmasındaki aracı, Şii mistisizmidir.

V.II. 2. ANADOLU KAYNAKLARI

Türkler, Orta Asya'dan Maveraünnehir ve Horasan yoluyla daha Anadolu'ya gelmeden, Şii mistisizmi eliyle eski Yunan felsefesinin ve Hristiyan mistisizminin çeşitli yönlerini kendi inanç sistemleri içine katmışlardı. Ancak Anadolu bu ikisinin de anayurdu olduğundan, bu etkilerin Anadolu'ya gelişle güç kazanmayacağı düşünülemez.

Yeni Eflatunculuk (neoplatonizm) denilen felsefi akımın kurucusu olan *Plotinos* 205'de Mısır'da doğmuş ve akımını Roma'da yaratmıştır. 270 yılında ölen Plotinos'un fikirleri daha sonra Şiiliğin ve Şii mistisizminin önemli kaynaklarından biri olmuştur.

Plotinos'un görüşleri özetle şöyledir: Bir tek vücud-u mutlak vardır. Güneş nasıl sıcaklığın kaynağı ise, bu tek varlık da çokluğun kaynağıdır. Vücud-u mutlak'tan ilk yaratılan *akıl ya da ruhtur*. Akıl da kendi kopyası olarak nefsi yaratır. Nefis, ruhani alemle cismani alem arasında aracıdır. Ahlakta zevk değil iyilik aranmalıdır. *İyilik başka birşey için aracı olarak değil mutlak amaç olarak aranmalıdır*. Plotinos'un bu ahlaki fikirleri sonunda dinsel bir mistisizme varır.

Ali ve ehlibeyte yapılan ilk zulümlerin hemen ardından ortaya çıkan sufizm ve tarikatlar da "gönül bilgisi"ni benimsemişlerdir. Bu anlayışta Plotinos'un etkisi ağırlıktadır. "Tanrı-insan-evren" üçlüsünü anlamaya çalışan sufizmde, İslamdaki *"t anrı korkusu"*nun yerini *'dinin özü sevgidir"*, fikri aldı.

Anadolu'daki Şii mistisizminin (Aleviliğin) en güçlü yolu Bektaşilik de, hem kendi inanç kaynağı olan Şii mistisizmi yoluyla, hem de Anadolu'daki halkla doğrudan ilişki içinde, Yeni Eflatunculuğun geliştirdiği insan ve evren görüşünden beslendi. Bu beslenme, sistemli bir araştırma-incelemeden çok, Anadolu insanı arasında nesilden nesile geçen inançlarla ilişki yoluyla ortaya çıktı.

Bektaşiliğin fikir sistemi içinde Şamanizm ya da ilk çağ Yunan felsefesi gibi tekil kaynakları abartan yazarların tümü 3, 4, 5, 7, 9, 40 gibi sayılara olağanüstü önem vermektedirler. Bunun sonucunda bir tanesi, Bektaşilikteki "dört kapı" anlayışındaki dört sayısının Thales, Anaksimenes gibi filozoflardan geldiğini iddia ederken, bir başkası, Şamanlıktaki bilmem neye benzediğini iddia eder. Bunlar anlamsız zorlamalardır. Şu ya da bu sayının benzerliği, hiçbir düşüncenin kaynaklığına kanıt olmaz. Belli sayıda ilkenin, inancın vb. olmadığı hiçbir dinsel, ya da felsefi öğreti yoktur. (Örneğin 12 sayısı, Hristiyanlıkta da olağanüstü bir yer tutar.) Bakılması gereken yer, fikirlerin özüdür, anlamıdır. Yakınlığı bunlarda aramak gerekir.

Hacı Bektaş Veli'nin öğretisi, "evren-tanrı-insan birliği" (asıl olarak Muhiddin Arabi aracılığıyla Türkmen inançlarına giren, ama Anadolu'da da varolan panteizm) fikrine dayanır. Bu üçlü birlik ancak sevgi ve arınma yoluyla kavranır. Hacı Bektaş tüm insanların kardeş olduklarını, yeryüzünden ortaklaşa yararlanılması gerektiğini, insanın bir sevgi varlığı olduğunu söyler.

Bektaşi inancına göre tanrı od, yel, toprak ve suyu sevgiyle birleştirerek evreni yaratmıştır. Sevgi bu nedenle

birleştiricidir.

Bektaşilikte bir de *"Allah-Muhammed-Ali"* üçlemesi vardır. Bu üçleme de, Hristiyanlığın *"baba-oğul-ruh"* üçlemesiyle çok benzeşmektedir.

Anadolu yalnız eski Yunan ve Roma uygarlığının değil, aynı zamanda Hristiyan mistisizminin de beşiğidir. Özellikle Kapadokya ve Kuzey Suriye.

IV. ve VI.yüzyıllar arasında Anadolu'da yaşayan Ökhaytlar (Euchites) (Messalianlar da denir), VII.yüzyılda Poliçyanları ve X. ve XII.yüzyıllar arasında Bulgaristan'da ortaya çıkan Bogomilleri hazırlamıştır. Bogomiller ise, Almanya'da Katharileri, Fransa'da Albigenzeleri İtalya'da Paterenleri (Paterenes) ve yine İtalya Alplerinde Valdensleri (Waldenses) yaratmada doğrudan rol oynamışlardır. Bu son saydıklarımla, İngiltere'de Vayklif (Wyclif) (XIV.-XV.yüzyıl) ve Almanya'da Hussaytlar (Hussites) Hristiyanlıkta protestanlığı yaratmışlardır. Dolayısıyla, orta sınıfçı reformist Martin Luther'le, ezilen sınıfçı devrimci Münzer'in protestanlığının kökleri Kapadokya'ya (Kırşehir-Nevşehir ve yöresi) uzanır.

Almanya'da Münzer'in köylü devrimcisi, komünist fikirler taşıyan dinsel öğretisiyle, Hacı Beştaş'in Anadolu'da köylü devrimcisi komünist fikirler taşıyan öğretisinin, Kapadokya'ya bağlanması rastlantı mıdır? Biraz daha yakından bakalım.

Ökhaytlar: Sürekli duayla günahtan arınılacağını ve mükemmelliğe varılacağını öne süren bir tarikattır. Asıl olarak Suriye manastır sisteminden büyüyen Ökhaytlar IV.yüzyılın ikinci yarısından VI.yüzyıla dek etkin oldular. Doktrin ve pratiklerini anlatan yazarlar Epiphanius, Theodoret ve Timotheus'dur. Bunların ana eseri *Asceticus* adını taşır. (İslam mistisizmde de asetizmin temel bir yer tuttuğunu ve gelişmesinin ilk döneminin bu adla tanındığını hatırlayalım.)

Ökhayt öğretisi, şeytanın insana daha doğumda sahip

olduğunu söyler. Tek çözüm, şeytanı vücuttan kovana dek aralıksız duadır. Ökhayt kendisini doğanın bir parçası olarak görür. Bu fikir sık sık onun kendisini panteistik tanrılaştırmasıyla son bulur. Bir meleğin, papazın peygamberin ya da İsa'nın adı geçtiğinde Ökhayt hemen "o benim" diye yanıtlar. (Hallacı Mansur'u, "enel-hak"kı hatırlayalım.)

Ökhaytlar, mistik insanlar olarak kendilerinin normal insanlarda olmayan sezme ve görme gücüne sahip olduklarını iddia ettiler. Görebildikleri şeytanı ayaklar altında çiğnemek için mistik bir dans yaparlardı. Ölen ruhlardan haber verirler, insanların kalbini okurlardı. Kilise ve manastır düzenine ve disiplinlerine karşı çıktılar. Günlük yaşantıda dış görüntüye hiç önem vermediler, çoğu kez dilenci gibi yaşadılar. Dünya mülkünü reddettiler. (Benzeyişler şaşırtıcı değil midir?)

Antioch papazı Flavian bunların liderlerini bir gurup rahip yollayarak getirtti. Onların törelerine göre, kendi inançlarını ve görüşlerini gizleyeceklerini (takiyatı hatırlayalım) bildiği için bir hileye başvurdu. Kendini onlardan yanaymış gibi göstererek yaşlı lider Adelphius'u kandırdı ve tarikatlarının tüm sırlarını açıklattı. Sonra da hepsini tutukladı. Adelphius ve yoldaşları dövüldüler ve sürüldüler. Pamphylia'ya gittiler ve Side'de toplanan bir mecliste yeniden mahkum edildiler. Tarikatın ünlü adlarından Lampetius, kiliseyle yasal kölelik diye alay ederdi. Bunun üzerine Kapadokya piskoposu Alypius önünde mahkemeye çıkarıldı.

Poliçyanlar: VII.yüzyılda gelişen anti-katolik bir tarikattır. Bazan imparatorların dostluğunu aldılar, bazan amansız eziyetlere uğradılar, XII.yüzyıla dek etkin kaldılar. Önce imparatorluğun doğu sınırlarında, Ermenistan, Mezapotamya ve Kuzey Suriye'de ortaya çıktılar. Sonra Anadolu'ya ve daha sonra Doğu Avrupa'ya yerleşerek Balkan yarımadasında yeni merkezler kurdular.

Poliçyanlar, dünyanın düalist bir anlayışına sahiptiler. Bakire Meryem'in yüceltilmesini ve törensel sembolizmi

reddettiler. Katolik yozlaşmalara karşı ilk protestanlar olarak sayılmaları gereken Poliçyanlar sapkın kilise düşmanları olarak kınandılar.

Constantine Silvanus, 27 yıllık Poliçyan liderliğinden sonra İmparator Constantine Pogonatus'un (668-685) gönderdiği elçinin emriyle taşlanarak öldürüldü. Baanes'in liderliği altında moral ölçütlerin düşmesiyle tarikat zor bir dönem yaşadı. Sergius Tychicus altında bu durum düzeltildi.

Sergius'a yöneltilen suçlama, kendisini yüceltmesiydi. Sergius kendisini "iyi çoban, İsa'nın vücudunun lideri, ve allahın evinin ışığı" olarak gösterdi. Bu suçlama, başka benzerlerinde olduğu gibi, "kilisenin İsa'nın vücudu olduğu" doktrininin yanlış anlaşılmasından doğmuştur.

Sergius'un etkisi altında Poliçyanlar sayıca ve önemce büyüdüler. Tarikat en çok Toroslarda dağlılar arasında yayıldı. İmparatorluğun savunucuları olarak da, imparatorluğun eziyetlerine maruz kalanlar olarak da, yüksek bir sebat ve cesaret gösterdiler. Nicephorus (802-811) zamanında imparatorluğun doğu sınırlarını İslam ordularına karşı korumakla görevlendirildiler. Michael ve V.Leo ise onları acımasızca ezdi. Ama zorla katolik yapılamayacak denli çoktular, üstün savaşçıydılar ve iyi örgütlenmişlerdi. Direndiler, hatta dağlardan Anadolu içlerine baskınlarla misilleme yaptılar. Yirmi yıllık göreceli bir durgunluktan sonra, Theodora (842-857) altında daha şiddetli baskılara uğradılar. Bu, Basil'le birlikte imha hareketine dönüştü. Poliçyanlar ise Chrysocheir'in yöneticiliği altında imparatorluğa direnmekle kalmadılar, onları geri sürdüler ve Anadolu'yu batı kıyılarına dek talan ettiler. Yalnız bu başarıları kısa sürdü. Chrysocheir öldürüldü, en önemli kalesi Tefrike yok edildi, izleyicileri öldürüldü ve dağıtıldı.

Siyasal örgütlenmeleri böylelikle sona ermesine rağmen Poliçyanlar Ermenistan, Anadolu ve özellikle Balkan yarımadasında dağınık guruplar halinde yaşamaya devam ettiler. Ermenistan'da *Gerçeğin Anahtarı* adlı kitabın yazarı

Sinbad (IX.yüzyıl ortaları) altında yeniden canlandılar ve büyüdüler.

Poliçyanlar daha sonra Bulgaristan'da Bogomil hareketini oluşturdular. Haçlı orduları bu tarikata XI.yüzyılda Suriye'de rastladılar. Bunların görüşleri orta çağ boyunca tüm antikatolik tarikatlar tarafından yayıldı. Poliçyan adı, katolik hiyerarşi ve doktrine karşıt tüm hareketleri tanımlayan genel bir ad durumuna geldi.

Bogomiller: Görüşleri, Poliçyanlara ve Ökhaytlara olan yakınlıklarını açıkça anlatır. Düalizmleri Poliçyanlardan, zahitlik ögeleri Ökhaytlardan gelir. Bu iki hareket de VIII., IX. ve X.yüzyıllarda Trakya'da kök salmışlardı. En çok da Bulgarlar arasında yayıldılar. Tarikat gizli olmasına karşın, izleyicisi hızla arttı ve XII.yüzyılın başlarında Bogomiller olarak çağrıldılar.

Bogomil adaylarına çok yüksek ahlaki ilkeleri konmuştu. Adaylar, oruç tutup dua etmek, merhametli, alçak gönüllü, doğrucu, birbirlerini seven ve hasetsiz kişiler olmak zorundaydılar.

Fizikçi ve rahip Basilius tarikatın ilk şehitiydi. İnancından dönmedi ve 1111'de tarikatı yönetişinin 40.yılında hapse atıldı. 1119'da kazıkta öldü. İmparator Aleksius ve Patrik Nicholas özel bir gayretle bunları Bizans'ın din çevrelerinden temizlediler. Bazıları tehdit, bazıları ödülle inançlarından vazgeçtiler; bazıları sağlam durdu ve ömür boyu hapse girdiler. Ama inanç sistemi yüzyıllar boyunca yaşadı. 1143'de Konstantinople'da bir meclis iki Kapadokyalı papazı Bogomil diye hapse attı. Bu veri, akımın Anadolu'ya da yayıldığının önemli bir göstergesidir.

Bogomil teolojisi, "iyi ve kötü" gibi iki kaynak ögenin varlığı üzerine kuruludur. İlahi iyi ve ilahi kötü, güç ve eskilikte eşit değildir. İlahi iyi cennetin, bu görünmez ve kusursuz dünyanın yaratıcısıdır. Hristiyan dilinde "satan" (şeytan) denilen ilahi kötü ise evreni, canlı ve cansız herşeyle birlikte, görünen ve cisimsel herşeyi yarattı. Satan, Bogo-

miller için dünyanın yaratıcısı ve yöneticisi idi. Bu yüzden Bogomiller peygamberleri reddettiler. Onun işi olan yeryüzü de sonunda yokolmaya mahkumdu.

Bogomiller kilise hiyerarşisini tümüyle reddettiler. Erkek ya da kadın her "kusursuz Bogomil" vaaz verebilirdi. Bunlar toplumun yalnızca yöneticisi idiler. Kilise binaları yoktu. Açık havada, evde, heryerde ibadet edilebilirdi. Onlara göre Hristiyan kiliseleri kötü ruhların oturduğu yer ve çanları da şeytanın trampetleriydi. Satanın önce Kudüs'de bir tapınakta, sonra da Konstantinople'da Ayasofya'nın kilisesinde yaşadığını söylüyorlardı.

"Kusursuz Bogomil" olanlar, öteki Bogomillerden farklı olarak et yemezler, şarap içmezler, siyah elbise giyerler ve yoksulluk içinde yaşarlardı. Yaşamın tüm zevklerinden uzak dururlardı. "Kusursuz Bogomil" olmanın koşulları o denli zordu ki, bu tarikatın en yüksek döneminde, XIII.yüzyıl başlarında, bir milyon Bogomil içinde yalnızca dört bin kusursuz Bogomil vardı.

Bu doktrin, Türkler gelene dek Anadolu'da ve özellikle Balkan yarımadasında yaygın olarak yaşadı.

Buraya dek Kapadokya merkezli, kilise karşıtı Hristiyan mistisizmini kısaca ele aldık. Konuyu Kapadokya ve Bektaşiliğe bağlamadan önce şunu diyelim ki, Hristiyan mistisizminin kiliseye ve Bizans'ın devlet düzenine karşı baltalayıcı etkisini anlamak, Anadolu ve Balkanlarda Osmanlıların hızlı başarısının önemli bir nedenini de anlayabilmek demektir.

Kapadokya'nın[1] tarihsel yerleşim merkezleri ve sayısı o dönemlerde bini bulan kaya-kiliseleri, bugün Nevşehir ili sınırları içindedir. Niğde Aksaray'ı ve Ihlara Vadisi, jeomorfolojik açıdan Kapadokya'nın devamıdır. Geç dönem Bizans kiliseleri ve freskleriyle ünlüdür.

Otuz yıl öncesine dek Nevşehir'in yönetsel olarak *tümüyle*

1. Kapaodokya ile ilgili aşağıdaki bilgileri veren Kazım Yoldaşımı sevgiyle anarım.

Kırşehir iline bağlı olduğu ve Hacı Bektaş kazasıyla Kapadokya kiliseleri arasındaki uzaklığın 50-70 km olduğu anımsanırsa, bu iki önemli merkezin etkileşimi daha somutlanır. Demokrat Parti (1950-1960) döneminde, Sünni din sömürücüsü Demokrat Parti'ye karşı sürekli muhalefet eden Kırşehir Alevileri, iki seçim bölgesine bölünerek cezalandırılmışlardır.

Büyük olasılıkla III. zamanda Hasan dağı ve Erciyes'in püskürttüğü lavlar, Kapadokya bölgesindeki iç denizi kurutmuş ve 100 km uzunluk ve 30 km genişlikte, doğal bitki örtüsü bulunmayan bir vadiler ve kayalar ülkesi oluşmuştur. Gri beyaz, açık ve koyu pembe renkteki kayalar, işlenmesi kolaydır, havayla temas ettiğinde sertleşir. Bölgedeki yerleşim sorununun kaya-dam ve kilise yapımının kaya-kiliselerle kolayca çözülebilmesinin sırrı buradadır.

Bölgede başlıca iki ürün *tarihsel olarak* ünlüdür: Afyon (haşhaş) ve üzüm. Dünyada bilinen en nitelikli haşhaşın Kapadokya'da yetiştiği söylenir. Son dönemlerde yasaklanana dek haşhaş çekirdeğinden yemeklik yağ ve aydınlatma için kandil yağı üretilirdi. Ayrıca özellikle şaraplık beyaz üzümü ve şarabı da tanınmıştır. Kayalar içine oyulmuş şarap kavları ve kavlardaki uygun klima, nitelikli şarap elde etmeyi sağlamıştır.

Bu iki ürünün de Kapadokya kilisesi tarafından yoğun biçimde üretildiği ve kullanıldığı bilinmektedir.

Kapadokya bölgesi, Bizans'taki Ortodoks kilisesinden sonra, ikinci önemli dinsel merkez ve yerleşim bölgesidir. Ayrıca Hristiyanlığın önce Kudüs'te sonra Antakya'da uğradığı baskı ve zorunlu göçler nedeniyle yerleştiği Anadolu'daki *en önemli merkez* konumundadır. Toplumsal yaşamı derinden etkilemektedir. Kayseri, Konya, Ürgüp (Maççan=Avcılar, Mustafapaşa=Sinesos) Nevşehir (Muşkara) önemli Rum yerleşim bölgeleridir. Bu konumlarını Anadolu Selçukluları ve Osmanlı döneminde de sürdürdü-

ler. Hatta Ürgüp Rumları 1922 yılından sonra Yunanistan ve Türkiye arasındaki bir değişim anlaşmasıyla yerlerini Balkan göçmenlerine bırakıncaya dek bölge ekonomisinde etkiliydiler.

Kapadokya kilisesi tüm Hristiyanlık dünyası içinde ünlü ve önemli bir dinsel merkezdi. Roma-Bizans ayrışmasında Bizans kilisesine, ortodoksluğa bağlı kalmıştı. Ancak konumu oldukça değişikti. Kilise yaşamı sadeydi. Birlikte üretmek birlikte yemek ilkesi vardı. Suriye ve Anadolu Hristiyanları için çabuk ulaşılabilir bir merkez olması onu yoksullar ve başı dara düşen tüm Hristiyanlar için ümit ışığı konumuna getirmişti.

Bu koşullarda Kapadokya Hristiyanlarının, Hristiyanlığın görece en demokrat bölümünü oluşturduğu, IX.-X.yüzyıldan sonra hızlanan Asya Türk kavimlerinin bölgede yerleşmesine karşı da düşmanlık göstermediği anlaşılmaktadır. Bu tutumun önemli etkisi altında, bölgeye yeni yerleşen göçerler arasında Rumca öğrenimi başlamıştır. (Hünkar Hacı Bektaş Veli ve Mevlana bu dili bölgedeki papazlardan öğrenmiş olmalıdırlar.)

Hristiyanlığın Bizans devletine dayalı gücü çöktükten sonra da (Selçuk ve Osmanlı dönemlerinde) bölge halkları, dostluk ilişkilerini sürdürmüşlerdir. Anadolu Aleviliğinin oluşum döneminde, Asya kökenli Türk boylarıyla, daha ileri bir uygarlık konumunda bulunan Rum/Ermeni halkları arasında bir barış durumu yaşanmıştır. Bu olgu, Alevi düşüncesinin iyice olgunlaştığı, Hacı Bektaş Veli döneminde tarafların toplumsal ve dinsel koşullarının büyük ölçüde de üstüste uygun düştüğünün bir kanıtıdır.

Sözünü ettiğimiz dostluk ilişkisinin kanıtlarını *Velayetname*'de buluyoruz. Bunlar arasında, Hacı Bektaş'ın Kapadokya'da bir Rum keşişine eşek yükü buğday gönderdiği, götüren dervişin ise buğday yerine saman doldurduğu ama keşişin keramet göstererek bakmadan durumu anladığını anlatan hikaye özellikle ünlüdür. *(Velayetname-i Hacı*

Bektaş) Bu hikaye bir folklor da olsa, bir kez Hacı Bektaş'ın ve Bektaşilerin mistik Hristiyanlarla ilişkisi olduğunu, ikincisi, bir Hristiyan keşişin de keramet gösterebileceğini düşündüklerini anlatır.

Buraya dek gördüklerimizden de anlaşılabileceği gibi Bektaşilik, yalnızca Muhammed'in inanç sistemi ve düşüncesiyle bağlı değildir. O güne dek insanlığın yarattığı tüm önde gelen din ve inanç sistemlerinden, teoloji ve felsefeden yararlanmıştır. Yapısındaki olağanüstü evrensel yaklaşımları veren onun bu özelliğidir.

Tüm bu inanç ve felsefe birikimlerinin Bektaşilik içine aktarımında başlıca araç halkın kendisi olmuştur. Halkın arasında nesiller boyu birbirine aktarılarak gelen, oradan oraya taşınan, birbirini etkileyen ve biçimlendiren çok değişik kaynaklı görüşler, Bektaşilikte bir araya gelmiştir.

Bir noktayı vurgulayarak bu bölümü bitirelim. Tüm bu değişik düşüncelerin Bektaşiliğe aktarımında başı çeken kaynak, Şiilik ve Şii kaynaklı mistisizmdir. Şii İslam ve sufizm, Bektaşilikten çok önce biçimlenmiş ve tüm bu görüş kaynaklarıyla karşılıklı ilişkiye girmiştir. Bektaşiliğin düşünsel kaynaklarının çoğunluğu da Şii mistisizmi eliyle Bektaşiliğe taşınmıştır. Anadolu'nun etkisi, bu kaynaklar arasında bazılarının vurgusunu güçlendirmek olmuştur. Alevi-Bektaşi toplulukların yerleşim bölgelerine bakınca bu sav kanıtlanır. Toroslar, Kapadokya, Antalya-Aydın-Efes çizgisi, Rumeli. Bektaşiliğin yoğun olduğu bu bölgeler, özünde anti-Hristiyan Hristiyan mistisizminin de kaleleridir.

V.III. ALEVİLİĞİN SINIFSAL-İDEOLOJİK ANLAMI

Tüm sınıflı toplumlarda ezen ve ezilen sınıflar ve bu sınıfların kendi ayrı ideolojileri var olmuştur.

Feodal orta çağda her çeşit ideolojik oluşum, bu arada ekonomik, toplumsal, hukuksal ve sanatsal öğretiler de din örtüsü altında ortaya çıkmıştır. Bunların bir kısmı dindir, bir kısmı ise dine de eleştiridir. Ama hepsi din görünümündedir.

Bakın Engels bu durumu nasıl anlatmaktadır:

> "Bugünün Alman ideologları, günümüzdeki deneyimlere de aldırmadan, Ortaçağın kavgalarında şiddetli dinsel itişmelerden başka birşey görmezler. Yurtsever tarihçilerimiz ve akıllı devlet adamlarımız, o zamanın insanları uhrevi konularda anlaşmaya varabilselerdi, dünya işleri için kavgaya bir zemin kalmazdı derler. Bu ideologlar, bir çağın kendisi hakk·nda beslediği ya da belli bir dönemin ideologlarının o dönem hakkında besledikleri hayalleri olduğu gibi alıp kabul edecek kadar aptaldırlar. (...) Bu ideologlar söz konusu çekişmeler içinde verilmekte olan ve anlamı her seferinde siyasal bir belgi olarak sancağında yazılı bulunan *sınıf kavgalarına* ilişkin bugün bile hiçbir kavrayışa sahip değiller. (...)
>
> "XVI.yüzyılın dinsel savaşları denen savaşlarda, çok kesin maddi sınıf çıkarları rol oynuyordu ve aynen daha sonra İngiltere ve Fransa'daki çarpışmalar gibi, bu savaşlar da sınıf savaşlarıydı. O zamanın sınıf kavgaları dinsel damga taşımış görünüyorsa, çeşitli sınıfların çıkarları, gereksinimleri ve istemleri kendilerini dinsel bir perde ardına sakladılarsa, bu, gerçek durumu değiştirmez ve zamanın koşullarıyla açıklanır. (...)
>
> "Siyaset ve hukuk ve öteki bilimler din adamla-

rının elinde teolojinin dalları idiler ve teolojinin ilkelerine göre ele alındılar. Kilisenin kuralları aynı zamanda siyasal aksiyomlardı, *İncil*'in cümleleri her mahkemede yasa olarak geçerliydi. (...) Teolojinin düşünsel işlerdeki bu üstünlüğü, kilisenin varolan feodal hükümranlığı eşgüdümleyen ve onaylayan en genel güç olmasının mantıksal bir sonucuydu.

"Bu koşullar altında, feodalizme karşı yapılan tüm genel ve açıktan saldırılar, en başta kiliseye karşı yöneldi. Tüm devrimci toplumsal ve siyasal doktrinler, zorunlu olarak teolojik sapkınlıklar olarak ortaya çıktı. Varolan toplumsal koşullara saldırabilmek için, onların üzerindeki kutsallığın sökülüp atılması gerekiyordu.

"Feodalizme devrimci muhalefet tüm ortaçağ boyunca canlıydı. Bu muhalefet zamanın koşulları uyarınca, ya açık dinsel sapkınlık olarak mistisizm biçiminde, ya da silahlı isyan biçiminde kendini gösterdi." (Engels, *Almanya'da Köylü Savaşları)*

"Ortaçağ, felsefe, siyaset, hukuk gibi tüm ideoloji biçimlerini teolojiye bağladı, onun alt birimleri durumuna getirdi. Böylelikle de, her çeşit toplumsal ve siyasal hareketi, teolojik bir biçim almak zorunda bıraktı. Yığınların duyguları, başka herşeyi dışarıda bırakır biçimde dinle beslenmişti. Bu nedenle, güçlü bir hareket yaratabilmek için, kendi çıkarlarını dinsel bir görünüş altında öne sürmeleri zorunluydu." (F.Engels, *Feuerbach and the End of Classical German Philosophy)*

Anadolu Selçuklular da, Osmanlılar da feodal devletlerdi. Engels'in bu söyledikleri aynen oralarda da ortaya çıktı. Toplumda üç ayrı sınıf ve bu sınıfları yansıtır biçimde üç ayrı ideoloji oluştu. Bu sınıflar, a) köylü ve göçerler (alt sınıf), b) artizan-zanaatkarlar-esnaflar (orta ya da "yan" sı-

nıf), c) feodaller (üst sınıf) idi.

Sünnilik: Egemen feodal sınıfın sömürü ve baskı aracı oldu. Temel görevi, karşıt düşünceleri bastırmak, varolan düzenin, mülkiyet ilişkilerinin değişmezliği inancını yaymaktı.

Mevlevilik: Kentlerde zenginler ve esnaf- zanaatkarlar (orta sınıf) arasında yayıldı. Mistik bir akımdı. Sünnilikle uyuşmayan, geniş görüşlü ve felsefi yanları vardı. Ama pratikte, köylülüğün ayaklanmasından korkusu ve egemen sınıfla ilişkileri nedeniyle geneliyle egemen sınıfın yanında durdu. Düzene muhalefetin böylece orta sınıf ve köylü (alt sınıf) muhalefeti olarak ikiye ayrılması, köylü ayaklanmalarının ezilebilmesinin en önemli nedenlerinden biri oldu.

Ahilik: Genellikle orta sınıf yaşamının bir başka dışa vuruş biçimi de *Ahilik* idi. Alevilikle büyük ölçüde aynı kökten gelen ve benzeşen Ahilik, genel olarak alt sınıflarla ve Alevilikle daha yakın durdu. Zaman zaman Mevlevilikle arasının ısınmasına karşın, yine geneliyle Mevleviliğe düşman durdu. Öte yanda zaman zaman da köylü ayaklanmalarına karşı Osmanlı merkezi feodalitesinin yanında yer aldı.

Batı'da kapitalizmin ilk yükseliş döneminde, kentlerdeki esnaf ve zanaatkar (orta sınıf) giderek durumunu güçlendirme ve burjuvalığa yükseltme süreci içine girdi. Dolayısıyla o toplumlarda o dönemde toplumun *devrimci gücünü* oluşturdu. Orta sınıfın bu yükselişi, varolan feodal sistemle uyuşmuyordu.

Anadolu Selçuklu ve Osmanlı devletlerinde ise, ekonomik- toplumsal yapının ulaştığı aşama, kentlerdeki esnaf-zanaatkar ve artizana böyle bir misyon yüklemiyordu. Düzenin iki temel sınıfı, köylülükle feodaller arasında sıkışıp kalmışlardı. Bu, ekonomik, toplumsal ve siyasal yönden iki temel sınıftan bağımsızlaşamayan konumları ideolojilerinde de yansıdı. Biri daha çok egemen sınıfa meyleden (Mevlevilik), ötekisi daha çok ezilen sınıfa

meyleden (Ahilik) iki kararsız öğreti çıktı.

Babailik-Bektaşilik (Alevilik): Emekçi yığınların, en başta köylülüğün anti-feodal, anti-klerikal, demokratik, dinin skolastik kalıplarını reddeden idelojisi oldu.

Babai isyanlarının ezilmesinden sonra bu görüşleri ilerleten ve yayan *Bektaşilik*, XIII.yüzyılın sonlarında biçimlendi ve XV.yüzyılın ilk yarısında Anadolu halkının çoğunluğunu kapsadı. Hacı Bektaş'ın müridleri Kaygusuz Sultan, Kazak Abdal, Virani, Pir Sultan Abdal, Yemini, Molla Saadettin ve daha pek çokları bu görüşleri yaydılar. O günden bugüne Bektaşilik Anadolu'da Aleviliği aşağı yukarı tek başına temsil eden en büyük yoldur.

Alevilik (sufizm) Şiilik temelinde ortaya çıkmıştır. İslam dini (Sünnilik), doğuşuyla birlikte egemen sınıfın ideolojisi, *iktidar dini* olmuştur. Öte yanda, Şiilik daha çıkışından ezilen alt sınıfların ve Arapların fethettikleri topraklarda yaşayan "ikinci sınıf" halkların ideolojisi, *muhalefet dini* olmuştur.

İran gibi, Şiiliğin Sünniliğe karşı zafer kazanıp, egemen ideoloji olduğu ülkelerde yüzyıllar içinde Şiilik bu özelliğini giderek yitirmiş, egemen sınıfla bütünleşerek, onun ideolojisi olmuş, giderek gericileşmiştir. Humeyni, bu gericileşmenin ürünüdür. Anadolu'da ise her zaman muhalefet olmak durumda kalan Alevilik, her zaman da alt sınıfların inancı olmuştur.

Yine Engels'den bir alıntıyla bu kez din örtüsü altında devrimcilik olup olamayacağına bakalım:

> "Köylü ve plep istemlerinin doğrudan anlatımı olan ve hemen hemen her zaman bir isyanla bağlı olan sapkınlık,..., orta sınıf sapkınlığının ... tüm istemlerini paylaşmakla birlikte, ondan çok daha ileri gidiyordu. (...) Allahın çocuklarının eşitliği diyerek, sivil eşitliği ve belli ölçüde de mülkiyet eşitliğini ima ediyordu. (...)

"O dönemin plepleri, varolan resmi toplumun dışında kalan tek sınıftı. Orta sınıf örgütlenmesinin olduğu kadar, feodal örgütlenmenin de dışındaydı. Ne ayrıcalığa ne de mülkiyete sahipti. Hatta köylülerin ya da küçük burjuvazinin, ezici vergi yükü altında olsalar bile sahip oldukları mal mülkten de yoksundu. Her anlamda mülkiyetten ve haklardan yoksundu. Öyle bir yaşantısı vardı ki, varolan kurumlarla doğrudan bir ilişkiye bile girmiyordu. Ki zaten onlar da kendisini tamamen yok sayıyorlardı. (...)

"Pleplerin bu durumu, o zamanın plep muhalefetinin neden yalnızca feodalizmle ve ayrıcalıklı orta sınıfla savaşmaktan tatmin olmadığını açıklar. Neden, o sıralar henüz başlangıcında olan burjuva toplumunun ötesine en azından hayalinde ulaştığını açıklar. Mülkiyetsiz bir kesim olarak, neden sınıflara bölünmüşlük temelindeki her toplumda ortak olan kurumları, görüşleri ve kavramları sorguya çektiğini açıklar. (...)

"Plep gurubunun yaşam koşullarının doğal bir ürünü olan, tarihsel gelişmenin sonraki evrelerinin beklentisine, ilk kez Almanya'da, Thomas Münzer-'in ve partisinin öğretilerinde rastlanır. (...) *Bu komünist nosyonlar* yalnızca Münzer'in öğretilerinde, toplumun yaşamsal önem taşıyan bir kesiminin arzuları olarak ifade buldular. Onun aracılığıyla, belli bir kesinlikle formüle edildiler, ve daha sonra, *giderek modern proletarya hareketine katılana dek,* halkın her büyük hareketinde varoldular. (F.Engels, *Almanya'da Köylü Savaşı)*

Engels'in, Batı feodalitesinin çözülme döneminde plebler olarak tanımladığı kesimin düzen ve mülkiyet karşısında tuttuğu konumu Anadolu Selçuklu ve Osmanlı devletlerinde *göçerler* temsil ederler. Göçerler, toprakta mülkiyete yaşam

biçimi gereği karşı çıkan, anlamlı bir mülkiyetten yoksun, feodal kurumlarla ilişkileri son derece sınırlı bir topluluktu. Hatta reayadan (köylü) da daha zor koşullar altındaydı. Bu durum, tüm köylü isyanlarında neden asıl olarak göçerlerin başı çektiğini ve neden Bektaşiliğin asıl kalesinin göçerler olduğunu açıklar. Kimi yazarların bizi inandırmaya kalkıştıkları gibi, göçerler, İslamı benimsemediklerinden dolayı isyanlar çıkartmadılar. Benimsedikleri Babai-Bektaşi öğretisi de, yarattıkları ayaklanmalar da, kendi yaşam koşullarının ürünü ve yansıması oldu.

Engels'in yukarıda anlattıklarını biz, kilisenin yerine halifeliği, şeriatı, medresesi ve camisiyle İslamı geçirerek okuyabiliriz. Alevilik, namazı, camii, şeriatı, orucu olmayan, İslamın yasakladığı felsefe ile yoğrulmuş bir "din"dir.

Şu ünlü dörtlüklere kulak verelim:

"Hararet nardadır, saçda değildir
Akıl baştadır, taçda değildir
Her ne arar isen kendinde ara
Mekke'de, Kudüs'de, Hac'da değildir."

ve

"Ellerin kabesi var
Benim kabem insandır
Kuran da, kurtaran da
İnsanoğlu insandır."

İşte Alevilik böyle bir "din"dir. Komünistik kavramlar, tohumlar içeren bir öğretidir. Tarihimizde ezilen yığınların haksızlığa, zorbalığa karşı başkaldırı bayrağıdır. Siyasal otoriteye ve onun ayrılmaz parçası resmi İslama (Sünniliğe) karşı insanı, insan sevgisini, geniş görüşlülüğü ve kavgayı temsil etmiştir.

Bu söylediklerimizi somut bir örnek üzerinde daha yakından görelim: Musahiblik.

Alevilerin, öte dünyada cehennem ateşinden kurtulmak,

cennette yer kapmak gibi bir kaygıları yoktur. Bireyin topluma karşı sorumlu olduğu bilincine varmışlar, bu yolda ibadetlerini toplumsallaştırmışlar ve bunu için kurumlar yaratmışlardır. İşte musahiblik böyle toplumsallaştırılmış bir ibadet kurumudur. (Gerek İmam Cafer-i Sadık ve gerekse Şeyh Safiyuddin buyruklarında musahiblik, Aleviliğin farzı olarak gösterilmiştir.) Tamamıyla dünyalık yaşama, dirliğe, eşitlik ve sosyal adalete yöneliktir. Kollektif zekanın en güzel ürünlerinden biridir.

Musahibliğin kökeni üzerinde uzun tartışmalar var. Bugünkü bilgimle şunu diyebilirim: Alevilikdeki musahiblik uygulaması (ikrar verip kardaşlık tutma, toplum huzurunda dara çekilip sorgulanma, tarık çubuğu altından geçme, vb.), doğrudan doğruya İslamdan ya da bir başka dinden, inanç ya da düşünceden kopya değildir.

Musahiblik kurumunun, çeşitli İslam uygulamalarından bir kopya olmadığını söylerken, birşeyi daha söylemeliyiz ki, bu uygulama kendini büyük ölçüde İslama dayandırmaya da çalışmıştır.

Musahibliğin somut uygulamalarında, Medine'ye Hicret'te uygulanan bazı yöntemler, Muhammed'e iki kez yapılan "biat"ta uygulanan bazı yöntemler seçilebilmektedir. Hatta daha sonra Eba Müslim'in Emevileri yıkmada kullandığı "fütüvvet" (feta:yiğitlik) (Anadolu'da Ahilik adını alıyor) uygulamasıyla da benzerlikleri vardır.

Aleviler arasındaki yaygın inanca göre ise, musahibliğin asıl kaynağı "İmam Cafer Buyruğu"dur. (Yazarları anonim olan Buyruk'un, Cafer-i Sadık'ın görüşlerini yansıttığını düşünmüyorum. Çünkü bilindiği kadarıyla İmam Cafer sufizme, panteizme, heteredoksiye karşıdır.)

Daha sonra musahibliğe benzer bir uygulamanın Safeviler arasında geliştiğini görmekteyiz. Şah İsmail'in büyük dedesi ve Erdebil tekkesinin kurucusu olan Şeyh Safiyüddin Erdebili'nin yazdığı söylenen "Şeyh Safi Buyruğu"nda musahibliğin önemi vurgulanmıştır. (Bu Buyruk'u da Şeyh

Safi'nin yazmadığı araştırmacılarca kabul edilmektedir. Yazmış bile olsa, Anadolu'da musahiblik uygulamasının o tarihlerden oldukça önce başladığı da bilinmektedir. Demek ki, bu Buyruk da kaynak olarak gösterilemez.)

Bu kısacık özetle bile son derece ilginç bir noktaya geliyoruz. Tarihsel atıflar olarak kullanılan örneklerle musahiblik arasındaki benzerlikler son derece yüzeyseldir. Dahası, İmam Cafer'in gerçek görüşlerine karşı olan "İmam Cafer Buyruğu" satır satır bizim Anadolu musahibliğini anlatmaktadır. Muhammed'den verilen örneklerin zorlamalığı ortada, "Buyruk", yazdığı varsayılan kişiyi temsil etmiyor, bu olgular neyi gösterir? Dinsizlikle, kafirlikle suçlanan, dirlik verilmeyen Alevi toplumu, kendi uygulamalarına İslam'da dayanaklar aramış, bulabildiği benzerlikleri kullanmış, bulamazsa da (İmam Cafer Buyruğu'nda olduğu gibi) yaratmıştır.

Toparlarsam, musahiblik Aleviliğimizin yaratımıdır ama Alevi toplumunun kollektif bilinci İslam'da buna dayanaklar aramıştır.

Şimdi konunun asıl bize gerekli olan yönüne gelelim. Şeriatın, tarikatın ve tarikatın en üst aşaması olan hakikatın görüşlerini özetleyen üç belgi vardır.

Şeriatın belgisi, "bu senin, bu da benim"dir.

Tarikatın belgisi, "hem senin, hem benim"dir.

Hakikatın belgisi, "ne senin ne benim, cümle varlık hakkın"dır.

İşte, musahiblik kurumu bu üç aşama, üç belgi içinde tarikat aşamasının ve belgisinin uygulamasıdır. Musahibliğin nasıl bir toplumsal dayanışma, nasıl eşitlikçi ve ortakçı bir uygulama olduğunu daha iyi anlayabilmek için, onun en önemli koşullarına bakalım:

* Her iki adayın evli olması gerekir. Ya da her iki aday da taliplik ikrarı vermiş bekar iki muhib olmalıdır. Genelde evli olmaları aranır.

* Musahibler arasında senin-benim yoktur. Tüm dünya-

lıklar ortaktır.

* Musahiblerin birbirinden farklı konumlarda olmaları gerekir. Örneğin adaylardan birinin maddi bakımdan daha iyi, kültür yönünden daha üstün, sanat açısından daha usta olması gibi.(İki yoksul kişinin musahib olmaları genelde kurala terstir. Ancak kesin anlaştıkları söz konusu olursa karşı çıkılmaz.) Zengin yoksula yardım edecektir. Sanatkar, sanatı olmayanı yetiştirecektir. Güçlü, güçsüzü koruyacaktır.

* Kimse musahibinden izinsiz, onun rızası dışında iş yapamaz.

* Adayların, her zaman birbirlerine yardım edebilmeleri için aynı bölgede olmaları ve birbirlerine yakın oturmaları gerekir.

İki evli musahib, dört kişi. Bunların arasında senin-benim yok. Herşey ortak, herşey eşit. Akşam evine giderken önce musahibine uğrayacaksın, yarım kilo et almışsan, yarısını oraya bırakıp sonra evine gideceksin.

Şimdi, ''ne senin, ne benim, cümle varlık hakkındır'' belgisine biraz daha yakından bakalım. Tamam, herşey hakkın, yani allahın. Binalar-evler allahın, çiftlikler- sürüler allahın, herşey allahın. Binalar boş mu kalacak allahın diye? Sürüleri allah mı sağacak? Ama herşey allahın, yani ne senin ne benim, sahibi kimse değil. Bunun anlamı şudur: Tarikat aşamasında dört kişiye uygulanan ilke, hakikat aşamasında tüm topluma uygulamış oluyor. Musahiblikte, dar bir gurup içinde herşeyin ortak olması var. Hakikat aşamasında ise tüm toplum çapında herşey ortak oluyor. Öyleyse, hakikat aşamasının belgisinin ''türkçesi'', ''ne senin var ne benim, herşey toplumun''dur. Bu, sosyalist bir düşünce değilse nedir? Böyle olduğu için de biz, Alevi-Bektaşi düşüncesi, ''komünistik kavramlar, tohumları içeren bir öğretidir'' diyoruz.

VI. HACI BEKTAŞ VELİ VE BEKTAŞİLİK

VI.I. HACI BEKTAŞ VELİ (1209-1271) VE BEKTAŞİLİKTE KURULUŞ

Eflaki Dede'nin "Menaki-bu'l-Arifin"i, Aşıkpaşazade tarihi, Evliya Çelebi gibi kaynaklarda ve vakfiyelerde Hacı Bektaş Veli ile ilgili çeşitli bilgiler vardır. Seyit Ali Sultan, Abdal Musa, Hacem Sultan gibi menkibelerde de tarihsel bilgi bulmak mümkündür. Hacı Bektaş Veli'nin yaşamı ile tarikatın kuruluş ve yayılışı hakkında en geniş bilgi *Velayetname-i Hacı Bektaş* adlı kitaptadır. 1400 yıllarında yazılmıştır. Hacı Bektaş'ın *Makalat* adlı kitabı ise başından bu yana Bektaşiliğin- Aleviliğin temel kitaplarından biridir.

Hacı Bektaş Veli, Horasan'ın Nişapur kentinde doğmuştur. Babası Seyit İbrahim, anası ünlü bilgin Ahmet Amil Nişaburi'nin kızı Hatem'dir. Doğum yılı da ölüm yılı da tam olarak bilinmez ama, 1209'da doğduğu ve 1271'de Kırşehir Sulucakarahöyük'de (Hacıbektaş) öldüğü kabul edilir.

Hacı Bektaş'ın doğum ve ölüm yılı üzerine Osmanlı'nın son yüzyıllarından bu yana yoğun bir tartışma yürümektedir. Bu tartışma hem tarafları açısından, hem de tarikatın üst katlarında işleyen *"devlete yaranma"* eğilimini göstermesi açısından ilginçtir. Bir kesim, Hacı Bektaş'ı 1209'da doğmuş, 1271'de ölmüş kabul ederken, öteki kesim 1248'de doğmuş ve 1337'de ölmüş kabul eder.

1209-1271 yıllarını kabul edenler, Hacı Bektaş'ın

Babailerle ve devlete karşı isyanlarla bağını ortaya koymaktan çekinmeyen, ilk Osmanlı beyleriyle "dostluğu" savından bir yarar beklemeyenlerdir. Bunlar, Aşıkpaşazade gibi Sünni, Gölpınarlı gibi Şii düşmanlar, kaynaklara bağlı kalmaya çalışan Uzunçarşılı ve Köprülü gibi tarihçiler ve Derviş Ali gibi ve son yıllarda konuyu ele alan devrimciler gibi akıllı dostlardır.

Örneğin Nejat Birdoğan, Hacı Bektaş'ın yaşadığı dönem üzerinde detaylı duran yazarlardan biridir. Hacı Bektaş'ın Babai ayaklanmasına katılmasını düşüncesinde önemli bir kalkış noktası olarak değerlendirmiştir. Böyle olunca tabii, doğum-ölüm tarihleri hakkında doğruya ulaşmak zor değil.

1248-1337 yıllarını kabul edenler, Hacı Bektaş'ın Babailerle ve ayaklanmalarla ilişkilerinden korkan, onu Osmanlı sultanlarının ve devletin yakın dostu olarak göstermeye çalışan, toplumda meşruluğu bu yoldan arayanlardır. Bunlar Ahmet Celalettin Çelebi, Celalettin Ulusoy gibi Çelebilerle, Tevfik Oytan, Enver Behnan Şapolyo gibi Alevi yazarlardır.

Örneğin Celalettin Ulusoy, çoktan aydınlanmış tarihsel gerçeklere de omuz silkerek şöyle demektedir:

> "Hacı Bektaş Veli, Suluca Karahüyük'e geldiği zaman Selçuklu devletinin son hükümdarı Alaeddin Keykubat III hayattadır. Selçuklu Sultanı, tarihçilerin anlatımına göre Hacı Bektaş Veli'ye çok saygılı davranmaktadır. Önemli kararlarda onun düşüncesini sormaktadır. Tatar ayaklanmalarında ve diğer etnik toplulukların çıkardığı karışıklıklarda (tarihimizdeki Türkmen-Alevi ayaklanmaları Tatar ve öteki etnik toplulukların oluyor bir kalemde-*R.Y.)* Hacı Bektaş Veli'nin arabuluculuğuna başvurmaktadır. Bu yıllarda, Hacı Bektaş Veli'nin sallanmakta olan Selçuklu devletinden çok, Anadolu'daki kargaşalığa son verecek olan Osmanlı devletinin nüvesini oluşturan

bir beyliğe yardımcı olduğu görülmektedir. Burada da Hacı Bektaş Veli'nin yaşantısını menkıbelerden ayırmak olanaksız. Hacı Bektaş Veli, Oğuz Türklerinin Kayı boyundan Ertuğrul Alp'in oğlu Osman Bey'e Kemer kuşatıyor ve bir çerağ tekbirleyip veriyor. 'Kafirler kılıcına karşı duramasınlar, bütün savaşlarda üstün gelesin, önünden sonun gür gelsin' diye dua ediyor.'' (A. Celalettin Ulusoy, *Hünkar Hacı Bektaş Veli ve Alevi-Bektaşi Yolu)*

Egemen sınıfa ve devlete hoş görünmeye çalışan, özür dileyici bu yaklaşıma yanıtı, Alevi toplumunun o günlerden günümüze getirdiği söylencelerden biriyle verelim. Ve Hacı Bektaş'ın doğru adına, gerçek adına kavgadan kaçmayan tarihsel kişiliğini hatırlayalım:

Haraminin biri yol kesmekle ömür geçirmiş. Çok kişinin kanına girmiş. Sonunda tövbe etmiş. Hacı Bektaş'a ''tövbemin kabul edilip edilmediğini nasıl anlıyayım'' diye sormuş. Hünkar haramiye bir kuru değnek vermiş, ''var bir bostan al, ek, biç, geleni konukla doyur, şu değneği de bostana dik. Yeşerdi budak verdi mi, bil ki tövben kabul oldu,'' demiş. Adam, Hünkarın dediğini yapmış. Yıllar yılı herkesi konuklamış, doyurmuş. Her konuktan sonra gider kuru değneğe bakarmış. Bir türlü yeşermezmiş değnek. Günün birinde koşa koşa giden bir adam görmüş. ''Gel konuğum ol. Tanrı ne verdiyse birşeyler yiyelim öyle git''. ''Olmaz'' demiş adam. ''Acele işim var, tez gitmem gerek''. Etme, eyleme, olmamış. Adam sonunda, ''birisini ilin beyine ihbar etmeye gidiyorum, imkan yok duramam,'' demiş. Bu sözü duyunca bostancının eski damarı depreşmiş. ''Tövbemin kabul edileceği yok, bari şu gammazı tepeleyeyim de buralardan gideyim'' demiş. Bir vuruşta adamın leşini yere sermiş. Bostanı bozmaya giderken aklına değnek gelmiş. Gitmiş. Bir de ne görsün? Değnek yeşermiş dal budak vermiş, yemyeşil yapraklarla bezenmiş.

Çeşitli kaynaklar Hacı Bektaş'ın küçük yaşta, ünlü bir sufi olan Lokman Perende'nin öğrencisi olduğunu söylerler. (Lokman Perende, ilk Türk sufisi sayılan Şeyh Ahmet Yesevi'nin (ölümü 1166) müridi idi.) Yine bu kaynaklara göre Hacı Bektaş Lokman Perende eliyle Yesevi tarikatının dervişi olur ve yetişkin yaşa gelince Rum memleketini aydınlatmaya, Anadolu'ya yollanır.

Hacı Bektaş'ın bir Yesevi dervişi olup olmadığı konusundaki tartışmada taraflar yine aşağı yukarı aynı yerden bölünmüştür. Egemen sınıfla ve devletle uzlaşmaya çalışanlar Yesevi ilişkisini ısrarla öne sürmektedirler. Buna karşılık aptal düşmanlar, tarafsız tarihçiler ve akıllı dostlar bu ilişkiyi reddetmektedirler.

Hacı Bektaş'ın Lokman Perende'nin öğrencisi ve Yesevi dervişi olduğu savı basit matematikle bile uyuşmamaktadır. Celalettin Ulusoy şöyle diyor:

> "Türkistan'ın en ünlü mutasavvıfı Ahmet Yesevi öldüğünde (1166) Horasan ve çevresi yaşanamaz bir bölge halindedir. Herkes göç etmeyi tasarlıyor. Dağınık halk toplulukları şaşkın bir durumdadır. Bu arada, Ahmet Yesevi'nin yetiştirdiği büyük bilgin Lokman Perende-i Kaşani, Yesevi dergahına postnişin oluyor. O yıllarda gençlik çağında bulunan Hacı Bektaş Veli, Lokman Perende tarafından eğitiliyor. Çeşitli bilim dallarında on yıldan fazla öğrenim yaptığı, Hacı Bektaş Veli'ye manevi emanetleri ve manevi görevleri de Ahmet Yesevi adına Lokman Perende'nin verdiği anlaşılıyor. Menkıbelerde Ahmet Yesevi'nin verdiği rivayet edilmekte ise de onun ölüm tarihine göre emanetlerin devri Lokman Perende vasıtasıyla vukubulmuştur."

Ulusoy'a göre Hacı Bektaş 1248'de doğduğuna ve Perende postnişin olduğunda da "gençlik çağında" olduğuna göre ("gençlik çağı"nı 20 kabul edelim), Perende

1268'lerde postnişin oluyor. Yesevi'nin ölümünden tam 102 yıl sonra! Yine Ulusoy'a göre, Perende'yi Yesevi yetiştirdiğine göre, onun şeyhinin öldüğünde en azından 30 yaşlarında olduğunu kabul etmeliyiz. Eder 132! Demek ki, Perende Hacı Bektaş'a ders vermeye başladığında 132 yaşındadır. Eğitim de "on yıldan fazla" sürdüğüne göre (oniki olarak kabul edelim), ders bittiğinde Perende 144 yaşında oluyor. Görülüyor ki, Bektaşiliği dine ve devlete hoş göstermeye çalışanlar tutarlı olacaklarsa bazı şeylerden vazgeçmek zorundadırlar. Ya Hacı Bektaş'ın doğum tarihini değiştirecekler (o zaman da Baba İlyas ilişkisini kabul etmek durumunda olacaklar) ya da Yesevi-Perende bağlantısını reddedeceklerdir.

Yesevilik nasıl bir tarikattır? Prof.Dr. M.Fuat Köprülü bu konuda şöyle diyor:

> "İptida Yesevilikten çıkan ve Meveraünnehrin XV. ve XVI.asırlardaki mutaassıp muhitinin tesirini yaşayan Nakşibendi tarikatına mensup müellifler büyük pirleri Yesevi hakkında bir takım şeyler yazmışlardır ki ona ait en eski kaynaklar bunlardır. Bu müellifler Yeseviliğin ilk şeklini ve Yesevi'nin hakiki şahsiyetini tarihi realiteye uygun olarak tasvir etmemişler, kendi arzu ve temayüllerine göre hakikatı tamamıyla değiştirmişlerdir. Halbuki Yeseviliğin ilk yayıldığı göçebe Türk muhitlerinin icapları ve din değiştirme psikolojisinin umumi kaideleri göz önüne getirilince buna imkan olmadığı anlaşılır. Esasen bu sonraki Nakşibendi müelliflerinin bütün tahriflerine rağmen Yeseviliğin göçebe Türk muhitlerine intibak ettiği, eski Türk paganizminden birçok şeyler aldığı ve ayinlerinde - göçebe örfüne uygun olarak - kadınlarla erkeklerin beraber bulunduğu, eski Türk dini ayinlerinde olduğu gibi musiki şiir ve extaigue (vecitli) raksların ihmal edilmediği onların yazılarından dahi istidlal edilebi-

liyor.'' *(İslam Medeniyeti Tarihi)*

Gerçekten de, Yeseviliğe biraz dikkatli bakınca, Sünni bir vurgu taşımasına rağmen, İslamı yeni kabul etmekte olan Türk boylarına kendini uydurmak zorunda kaldığını görürüz.

Yesevi'nin hocası Yusuf Hemedani, Sünni İslamın Hanefi mezhebine bağlı ünlü bir fıkıhçıdır. Tarikatın zorunlu tuttuğu davranışlar arasında cemaatle namaz kılmak ve zikretmek başta gelir. Yesevi, şeriat-tarikat ayrımı yapmamış, şiirlerinde ayet ve hadislerden, İslamın esaslarından, günahlardan, sevaplardan, Allah'ın kahrından ve rahmetinden, cennetten cehennemden sözetmiştir. Bunlar, tarikattaki Sünni vurgunun kanıtıdır.

Öte yanda, tekkede kadınların da olabilmesi ve başlarını örtmemeleri, zikre katılabilmeleri, tarikatta saz eşliğinde söylenen şiirlerin ve dansın önemli yeri olması, kurban kanını gömmek, kurban kemiklerini saklamak (Budizmin etkisi olsa gerek) gibi davranışlar da, klasik bir Sünni tarikatı olmadığını (ya da olamadığını) gösterir. ''Böylelikle Yesevilik, esasta Sünni bir tarikat olsa bile bazı Sünnilik dışı eski Türk dini adet, inanış ve kalıntılarıyla birleşmesi bakımından Heterodoks bir tarikat çehresindedir.'' (Mustafa Uslu, *Pir-i Türkistan Ahmet Yesevi)*

Yine de, Hacı Bektaş'ın, Sünni eğilimli bir tarikat olan Yeseviliğin dervişi olması inandırıcı değildir. 1240 Babai isyanı öncesinde Anadolu'ya geldiği çeşitli tarihsel kaynaklarca doğrulanmış olan Hacı Bektaş'ın, Amasya'da Baba İlyas'ı görmeye gitmesi çok şey anlatır. Hacı Bektaş, Anadolu'ya gelince zaman yitirmeden, Ali sevgisiyle dolu köylü devrimcisi Babailerle bağlantı kurmuştur. Hacı Bektaş'ın kardeşi Menteş'in Sivas'da, Babai isyanında öldürülmesi de aradaki gönül-fikir bağını kanıtlar.

Çeşitli tarihsel kaynaklar Hacı Bektaş Veli'nin Anadolu'ya geldikten sonra Baba İlyas'ın halifesi olduğunu belirtirler. Bu konuda en çok öne sürülen kaynak,

Menakibularifin'dır. Mevlana'nın halifelerinden Ulu Arif Çelebi'nin müridi olan Eflaki'nin (1318-1358) yazdığı bu kitapta şöyle deniyor:

> "Faziletle süslenip bezenmiş doğru raviler şöyle rivayet ettiler ki: Baba Resulun haslarından olan Hacı Bektaş-ı Horasani, Rum ülkesinde belirmişti. Hacı Bektaşın maarifetle dolu bir kalbi vardı, fakat şeriata uymuyordu."

Hacı Bektaş Veli'nin Baba İlyas halifelerinden olduğuna dair İbn Bibi'de, Aşıkpaşazade'de ve Baba İlyas'ın torunu Elvan Çelebi'de de kayıt vardır.

Ahmet Yaşar Ocak, *Babailer İsyanı* adlı kitabında, köylü ayaklanmalarına düşmanca baktığından, kaçınılmaz olarak Hacı Bektaş'a da düşmanlığını gizleyememekte, onu küçültmek için çabalamaktadır. Bakın ne diyor:

> "Baba Resul'un bu en ileri gelen halifesi, daha doğrusu sonraki gelişmeler dikkate alındığı takdirde tarihte en ünlü Baba İlyas halifesi olarak şöhret yapacak olan Hacı Bektaş-ı Veli hakkında devrinin kaynaklarında pek tatmin edici bilgi bulunmaz. Onun üzerine bütün bilinenler aşağı yukarı *Velayetname*'ye dayanır. Meçhul bir yazar tarafından Hacı Bektaş'ın ölümünden hemen hemen bir asır sonra yazılan bu eser de, aslına bakılırsa Hacı Bektaş'ı tam olarak ortaya koyabilecek nitelikte değildir. Devrinin kaynaklarında böyle pek iz bırakmamasına bakılırsa, onun kendi zamanında fazla şöhret sahibi olmadığına hükmetmek yanlış sayılmaz."

Oysa 1291, 1295, 1297 ve 1306 tarihini taşıyan çeşitli vakfiyelerde Hacı Bektaş Veli'den "merhum" ve "kuddise sırrehu" (sırrı kutlu olsun) yollu sözedilmektedir. Demek ki, Hacı Bektaş Veli daha yaşarken büyük üne ulaşmıştır. Ancak

evliyalar için kullanılan kuddise sirrehu denerek anılması bunu kanıtlar.

Ahmet Yaşar Ocak, yukarıdaki sözlerinde de duramıyor ve konuyla ilgilenen herkesin bildiği bazı gerçeklere değinmeden, sözünü şöyle sürdürüyor:

> "Gerek Aşıkpaşazade'nin gerekse Elvan Çelebi'nin ifadeleri gözden geçirilecek olursa, Hacı Bektaş'ın hiç de Eflaki'nin dediği gibi Baba Resul'un ileri gelen halifesi olmadığı anlaşılır. Eğer böyle olsaydı, isyan süresince *kaçıp gizleneceği yerde* bizzat aktif rol oynar ve en azından Baba İshak gibi öldürülürdü. Oysa hem Elvan Çelebi, hem de Aşıkpaşazade onun isyana katılmadığını ve bir kenarda gizlendiğini kaydediyorlar: Elvan Çelebi, 'Hacı Bektaş'ın sultanın tacında gözü olmadığını' söylerken, Aşıkpaşazade de 'Hacı Bektaş'la kardeşi Menteş'in Baba İlyas'ın yanına gittiklerini, sonra Menteş'in Sivas'ta öldürülmesi üzerine ötekinin Sulucakarahöyük'e saklandığını' bildirir.
>
> "Bütün bunlardan çıkan sonuç, Hacı Bektaş'ın isyanda hiçbir aktif rol almadığı, isyan sırasında ve isyandan sonra *yıllarca gizlenerek* izini kaybettirdikten sonra elverişli ortamdan yararlanıp Sulucakarahöyük'te ortaya çıktığıdır. Herhalde bu elverişli ortam Moğol işgalinin doğurduğu kargaşalıklar olsa gerektir." (abç)

İşte bizde tarih böyle yazılıyor! Bir kez, Elvan Çelebi, dedesi Baba İlyas'ın ayaklanmasından utanan, onu Baba İshak'ın kandırdığı yalanını yaymaya çalışan bir dönekti. Ayrıca söyledikleri, Hacı Bektaş'ın isyandan kaçtığı anlamına çıkmıyor. İkincisi, Aşıkpaşazade ise azılı Sünni, Alevi düşmanlığıyla ün yapmış bir insandır. Yani suçlu da, şahit de, yargıç da kendileridir. Üçüncüsü, "en azından Baba

İshak gibi öldürülmemesi'', ne Hacı Bektaş'ın Baba İlyas halifesi olmadığını, ne de isyandan kaçtığını kanıtlamaz. Baba İlyas'ın önde gelen halifelerinden Şeyh Osman, Sarı Saltık, Barak Baba, Şeyh Balı, Emircem Sultan (Şerefeddin İsmail) da isyana katıldılar, kıyımdan sonra da gizlenerek kurtuldular. Dördüncüsü, büyük imhadan arta kalan Babailerin zaman geçirmeden Hacı Bektaş'ın çevresinde toplanmaları gerçeği vardır. Kendisine, ''kalenderler piri, abdallar serveri'' demişler, Haydari, Kalenderi, Şemsi gibi pek çok batıni onun çevresinde kenetlenmiştir. Baba İlyas'ın ''önde gelen halife''lerinden olmasaydı, ya da ''isyandan kaçan'' bir korkak olsaydı, bu gözü kara devrimciler topluluğu, Horasan erleri, Rum abdalları, onun çevresinde toplanır, onu pir tanırlar mıydı?

Babailer isyanı ardından Hacı Bektaş'ın çevresinde toplanan göçerler ve köylüler, daha o yaşarken, Anadolu Aleviliğini hangi kolun birleştirip temsil edeceğini gösterdiler. Onun fikirlerini benimseyen sayısız mürit ve derviş Anadolu'nun dört bucağına dağıldı ve düşüncelerini yaydı. Tarikatını Rumeliye, Rodos ve Girit'e, Arnavutluk'a, Sırbistan'a, Bulgaristan ve Romanya'ya Suriye'ye, Irak'a ve Mısır'a ulaştırdılar. (Örneğin, Budapeşte'de Gülbaba, Dimetoka'da Seyyit Ali Sultan, Kahire'de Kaygusuz Abdal tekkeleri çok ünlüdür.)

Hacı Bektaş ardında 360 kadar arda (halife) bıraktı. Bunlar arasında adları en çok duyulanlar şunlardır: Seyyid Cemaleddin Sultan (Akdeniz taraflarına yollanmış), Sarı İsmail Sultan (Menteşe'ye yollanmış), Kolu Açık Hacım Sultan (Kütahya çevresine yollanmış, Pir'in amcazadesi), Resul Baba Sultan (Altıntaş'a yollanmış), Pirab Sultan (Konya'ya yollanmış), Seyyid Receb Baba, Sarı Kadı, Ali Baba, Barak Baba (Bigadiç'e), Bahaeddin Atlaspuş, Yahya Paşa, Dost Hüda, Samut Baba, Abdal Musa Sultan (Elmalı'ya), Seyyit Ali Sultan (Kızıl Deli), Karaca Ahmet Sultan, Taptuk Emre, Sarı Saltuk (Dobruca'ya), Dede

Garkın, Güvenç Abdal, Hızır Samut, Pir Ebi Sultan, Baba Mansur, Karadonlu Can Baba, Abdal Murat, Geyikli Baba, Seyyid Kadı, Gözü Kızıl.

Makalat: Bu kitapta, Hacı Bektaş'ın bağlı olduğu İmam Cafer yolunun ve Bektaşiliğin temel düşünceleri yer almıştır. Sonradan müridlerinden Molla Sadettin bu kitabı yazıya geçirmiştir.

Hacı Bektaş, bu kitapta inancı ya da ibadeti dört kapıya ayırır. Şeriat, tarikat, marifet ve hakikat kapıları. Şeriat yolu, bildiğimiz Sünnilik, öteki üçünden ayrıdır. Tarikat, marifet ve hakikat yolları mistisizmin yollarıdır. En altta şeriat, en üstte hakikat durur. İnsanlar da bu dört kata göre ayrılırlar. Bunlara abitler, zahitler, arifler, muhibler denir.

Şeriat kapısından hakikat kapısında allaha ermeye, "dost olma"ya kırk aşamadan geçilerek varılır, çünkü her bir kapı kendi içinde onar aşama içerir.

Tarikata ilk giriş zahitliktir. Zahitler şeriattan yukarıdadır. Çile çekenler, kendilerini geliştirip, temizleyip, kötü yanlarını attıkça, marifet katına yükselir ve arif olurlar. Marifet katı, bir iç bilgiye, marifete sahip olmayı gerektirir. En üst düzey allahla buluşma, gerçeğe erme aşamasıdır. Buna muhibler ulaşır.

Tabii bu görüşler Sünni teoloji ve fıkıha uymaz. Sünni inanca göre kapı tektir, o da şeriattır. Şeriattan bir adım dışarı atan kafirdir. Sünniye göre Alevi kafirden de beterdir. Alevinin müslüman olabilmesi için önce kafir olması koşulu uzun yüzyıllar işlemiştir.

Şeriat kapısına bağlı olanlarla öteki üç kapıya bağlı olanların ibadetleri de farklıdır. İslamın beş şartını yerine getiren, şeriat kapısına bağlı olan "abidlerin taatlari namazdır, oruçtur, zekaattir ve hacdir, nefiriam olucak gazza eylemektir".

Dördüncü kapıya bağlı olan "muhiblerin taati münacaattir (dua), seyirdir, arzularına ermektir ve çalab tanrıyı bulmaktır. Ve kendulerin yavu kılmaktır. Canları muratlarına

ermektir. Ve hadleri birukub bir olmaktır.'' Yani dua etmek, dünyayı seyretmek ve allahla bütünleşmektir.

Makalat, Hacı Bektaş Veli'nin, ehli sünnet olmadığını açıkça gösterir. O şeriatı, namazı, haccı vb., reddetmiş, gönül ibadetini, tanrıya sevgi ile bağlanmayı getirmiştir. İnsanın kalbinin, karakterinin temiz olması gerektiğini savunur. Abdest alarak insanın temizlenmeyeceğini, asıl temizliğin içimizdeki şeytanı yenmekle olacağını söyler:

> ''Vay ona ki, içinde kibir ve buğuz ve buhulluk (cimrilik- *R.Y.)* ve tamah ve öfke ve gaybet ve kahkaha ve maskaralık, bunlardan maada nice dürlü şeytan fiili ola; dışarıdan su ile yunup arınır mı? Şöyle bilesinkim arınmaz. Ve bu dediğimiz nesnenin biri bir kişide olsa, onun cümle taatı ve ibadeti ve ameli cümlesi boşuna olur. Vay ona ki, sekiz dürlüsü dahi bir kişide olursa hali nice ola. Pes ol kimse mutlak şeytan olur. Zira şeytanın şeytanlığı bu sekiz dürlü nesnedir.''

Bu anlamda Bektaşilik, benlikle savaşmayı başa alan bir ahlak öğretisidir. Bektaşiliğin başta gelen ilkelerinden biri, ''eline, diline, beline'' sahip ve hakim olmaktır. Kötülüklerden kaçınmak, herkese iyilik yapmaktır. Bakın Hacı Bektaş bunu nasıl anlatıyor:

> ''Amma benim üç eyi dostum vardır. Kaçankim ben ölücek biri evde kalır, biri yolda kalır ve biri benimle gider. Evde kalan maldır. Yolda kalan hısımlarımdır. Ve benimle gelen iyiliğimdür.'' *(Makalat)*

Hacı Bektaş Veli'nin getirdiği düşünce yolu özünde insan sevgisidir. Tüm insanlar kardeştir. İnsanların üzerinde yaşadıkları dünya hepsinin ortak kullanımı içindir. Yeryüzü ortak bir yurttur, onun yurttaşları olan insanların da amaçları

bir olmalıdır. Bu nedenle, din, dil, ırk, renk ayrılıkları yersizdir. "Yetmişiki milletin hepsine bir nazarla bakacaksın."

İsmail Kaygusuz, *Musahiblik* adlı kitabında, Alevilik-Bektaşilikteki kardeşlik kavramının önemini son derece güzel anlatmış:

> "Alevilik-Bektaşilikte Görgü Cemine girmek, Ayn-ı Ceme katılarak görülüp sorulmak; diğer anlamıyla Alevilik inancını seçip toplu tapınmaya sürekli katılım hakkını kazanmak, musahib (sohbetleşen, söyleşen, sohbet arkadaşı anlamına gelir bu arapça sözcük) olmakla gerçekleşir. Toplumsal yaşamın ya da toplumun üstyapısını-değerler ve kültür katmanlarını oluşturan dinsel inançlar ve çoğu felsefi görüşlerin önerdikleri ahlak sistemlerinde, 'insan kardeşliği'nden sözedilir, övgüler düzülür üzerine. Ancak bir tek Alevilik- Bektaşilik bu tür 'kardeşlik' kavramını yaşama geçirerek somut bir biçimde uygulamıştır. Zaman zaman 'ahiret kardeşliği' takıyyesine bürünmüşse de, tamamıyla dünyalık yaşamın, dirlik ve düzenin sağlanmasına, eşitlik ve adalete yöneliktir. Kardaşlık tutmanın ilkeleri, yani ikrar vermiş yol kardeşlerinin görev ve sorumlulukları incelendiğinde bu daha iyi anlaşılacaktır. Yüzyılların baskı ve kıyımına rağmen, Alevilerin nasıl bir düzenin uygulayıcıları oldukları ve geliştirdikleri toplumsal eşitlik ve ortak yaşam ilkeleri bir kez daha gözler önüne serildiğinde görülecektir."

Kafası karışık bir yazar olan İsmet Zeki Eyüboğlu, Bektaşiliği şöyle tanımlıyor: "Bektaşi, ortaçağ anlayışının karşısına, 'çağın adamı' olarak çıkar, çağının yaşama biçimini, davranış kurallarını benimsemiş, içinde yaşadığımız evrenin gerçekliğine inanmış, mutluluğu gönül uyarınca yaşamada bulmuş, etliye sütlüye karışmayan bir 'çağın

adamı', daha doğrusu 'yaşamayı seven insan'." (İsmet Zeki Eyüboğlu, *Bütün Yönleriyle Bektaşilik)*

Ortaçağ anlayışının karşısına ortaçağda "çağın adamı" olarak çıkmak! Olurundan yorumlayalım ve, "Bektaşilik yaşamı, insanı sevmektir" demek istiyor diyelim. O zaman olur. Hatta, Bektaşi mitolojisinde Hacı Bektaş Veli'nin çevresinde yalnız insanlar değil, aslan, geyik, kurt, koyun, kuş, kartal gibi hayvanlar da sevgi içinde, dostça yaşarlar. Hacı Bektaş aslanın sırtında gezer, kuşlarla uçar, çiçeklerle söyleşir, kuzularla konuşur.

İnsan, çalışan, üreten insan olmalı, başkasının sırtından geçinmemelidir.

Bektaşilikte, dünyayı tanrıdan ayrı görmeye "tefrika" denir. Tüm varlıkları tanrının bir yansıması olarak görmeye *"cem"* denir. Dolayısıyla, Alevilikteki cem, ya da "ayn- ül cem" ya da "ayn-ı cem", birlik, birliğin özü anlamına gelir. Bektaşiliğin cemi, bu panteist düşüncenin pratiğidir. Bektaşi felsefesinin tüm temel fikirlerinin, cemde rol üstlenen kişiler üzerinden bir tiyatro gibi somutlanmasıdır. Cemde yerine getirilen her davranış, günlük yaşantının nasıl olması gerektiğini anlatır. Cem, kardeşliği, dostluğu, barışı, sevgiyi simgeler, hem de bunları sağlamak içindir.

Bektaşilikte amaçlanan insan tipi, *inandığı gibi yaşayan insan*dır.

Bu bölümün sonunda okuyacağınız Hacı Bektaş'tan seçilmiş sözlerin de gösterdiği gibi, Bektaşilik, dinin ve İslamın ince örtüsü altında, gerçekte *akla dayalı* bir yaşam felsefesidir.

Tüm Bektaşi öğretisi birlikte değerlendirildiğinde, Bektaşiliğin bazı konularda Şiiliğin ana kolu İsnaaşeriye'den çok, İsmailililikle ve Mutezileyle aynı olduğu görülür. Bu aynılık doğrudan bu kaynaklardan yararlanmayla olmuş olabilir, ki Hasan Sabbah mekan olarak da çok yakındadır. Ya da bu iki akımın önemli bir kesiminin zaman içinde İsnaaşeriye'ye katıldığı bilinmektedir. Etki bu yoldan da olabilir.

Bektaşilik, özellikle iki konuda, bu söz ettiğimiz akımlarla benzeşmektedir. Birincisi, akla verilen yer, ikincisi iyi davranışların imandaki yeri.

Aklın Bektaşi öğretisinde tuttuğu yeri, Hacı Bektaş'ın şu sözlerinde izleyelim:

> "Amma, her kişikim iman ten üzredir derse hatadır. Eğer can üzredir derse hatadır. Pes söyle bilmek gerekkim, iman akıl üzredir.
>
> "(...)
>
> "...Amma bizim sözümüz budurkim, rahman aslı kangidir, şeytan aslı kangidir. Bunu bilmek gerek. Pes imdi bilmek gerekkim, rahman aslı imandır. Şeytan aslı gümandır. Velakin imana güman katmak düşvardır (zor). Zirakim, iman akıl üzeredir, Akıl sultandır, ve ten içinde naibdir. Pes, sultan gitse naib (vekil) nite dura. Mesela iman bir hazinedir. İblis uğrudur. Akıl hazinedardır. Hazinedar gitti, uğru hazineyi nitti.
>
> "Ve dahi bir kavilde iman koyundur, akıl çobandır, iblis kurttur. Çoban gitti, kurt koyunu nitti.
>
> "Dahi bir kavilde iman süttür, akıl bekçidir, iblis ittir. Üçü dahi bir evde bir yerdedir. Bekçi evden gitti. Süt bekçisiz kaldı, it sütü nitti.
>
> "(...)
>
> "Ve hem dünyada alimler var. Kimi fıkıh, feraiz ilmin, kimi tefsir hadis ilmin, kimi sarfı nahv ilmin, *kimi hakikat hikmet ilmin bilür,* Kimi beyan bilür, kimı hendese bilür.
>
> "(...)
>
> "Ve hem dünyada bağı var. Pes nefes bağidir, nefse dileğin vermek dokuştur. Dünyada cuhud var, tersa var. Hilaf etmek var. Pes, günaha muti olmak cuhutlara benzer. Şer'e boyun vermemek tersaya benzer. Tamah kılmak hilafa benzer. Öykelenmek arslana benzer. Souk huluklular donğuza benzer.

> Şehvet ılkıya benzer. Boşamak kakımak yılana benzer. Minnet bilmemek hiç nesnedir. Cehil gibidir. Kalennebi (Muhammet buyurur) 'Küllü şey'in şey'i el cehli la şey'i'. Manası budurkim, *her nesne nesnedir, cahil hiç nesnedir.*'' *(Makalat)* (abç)

İyi davranışların imanla bağ konusunda da Bektaşilik İsnaaşeriye'den ayrılır ve Mutezile ve İsmailiyle yakın durur. Hacı Bektaş bunu da şöyle açıklar:

> ''Herkim hak taalaya gönülden tanıklık vermese mutlak kafirdir. Yahut dil tanıklık verüp gönül inanmazsa münafıktır.
>
> ''(...)
>
> ''...Pes imdi için dolu kibirdir ve hasettir ve bahıllıktır ve, tama ve öyke, ve gaybet, ve kahkaka, ve masharalıktır. İmdi kangi Kitapda buyurdukim, bunların biri, iman ehli içinde olur.'' *(Makalat)*

Ehli sünnet, ehli şeriat, yani ulema Hacı Bektaş Veli'nin düşüncelerine düşman olmuşlardır. Fakat, Hacı Bektaş'ın öne sürdüğü fikirler, kendinden sonra gelen halifeleri ve Bektaşi ozanları tarafından işlenmiş, yayılmıştır. Kaygusuz Sultan, Pir Sultan, Kazak Abdal, Virani, Yemini vb. pekçok Bektaşi ozanı, Sünnilikle, biçimci müslümanlıkla alay etmişlerdir.

Kaygusuz Abdal'dan[1] bir şiir okuyalım. Tarihimizde Aleviliğin oynadığı o büyük rolü anlamaya çalışırken yardımcı olur. Din ama nasıl bir din? Kaygusuz Abdal'ın bu dizeleri 1400'lerde yazılmış:

Yücelerden yüce gördüm
Erbapsın sen koca Tanrı

1. XV.yüzyılın Bektaşi şairlerinden, asıl adı Gaybi olan Kaygusuz Abdal, rivayete göre Alanya Beyi'nin oğludur; Elmalı kasabasında Abdal Musa'nın tekkesinde kırk yıl kulluk ettikten sonra bir Bektaşi ''ulu''su olarak, Kaygusuz Sultan diye adlandırılmıştır.

Alem okur kelam ile
Sen okursun hece Tanrı

Asi kullar yaratmışsın
Varsın şöyle dursun deyu
Anları koymuş orada
Sen çıkmışsın uca Tanrı

Kıldan köprü yaptırmışsın
Gelsin kullar geçsin deyu
Hele biz şöyle duralım
Yiğit isen geç a tanrı

VI.II. HACI BEKTAŞ SOYU (ÇELEBİLER)VE MÜCERRED DERVİŞLİĞİN VE DEDEBABALIĞIN[1] ORTAYA ÇIKIŞI

Hacı Bektaş'ın ölümünden sonra 280 yıl geçti ve Kalender Çelebi ayaklanması ardından, 1551'de "dedebabalık" ortaya çıktı. Hacı Bektaş'ın evlenmemiş ve çocuksuz olduğu, Balım Sultan'ın mücerred (evlenmeyen) dervişlik erkanını getirdiği görüşleri yayıldı. Hacı Bektaş evlenmemişti diyenler 280 yıldır neredeydi, bu iddialar ve dedebabalık neden 1551'de doğdu, ve tarikatın gelişiminde ne gibi etkiler yarattı?

İlk iki soruyu yanıtlamak oldukça kolaydır, ancak üçüncü soruyu hakkıyla yanıtlayabilmek bu çalışmanın yapabileceğinin dışındadır. Yine de sorunun bazı reddedilemeyecek yanıtları vardır, bunları vurgulayabiliriz.

Önce tartışma noktalarını ele alalım. Bunu yaparken, Alevi- Bektaşi yolunun 1551 sonrasından günümüze dek içine itildiği üzüntü verici durumu güzel sergilediği için iki

1. Dedebaba, Hacı Bektaş'ın vekili demektir. Hacı Bektaş dergahında oturan babaya verilen addır. Hacı Bektaş ilçesindeki bu türbe, "pir evi", Bektaşiliğin merkezidir.

kitabı referans alacağız. Birincisi, Ali Celalettin Ulusoy'un *Hünkar Hacı Bektaş Veli ve Alevi-Bektaşi Yolu* adlı, ikinci basımı 1986'da yapılan kitabı, ikincisi Bedrettin Noyan'ın *Bektaşilik- Alevilik Nedir?* adlı, 1987'de yayınlanan kitabı. İki kitap da, yazarlarının kimlikleri nedeniyle olağanüstü önemlidir. Ulusoy, Çelebiler soyunun (Hacı Bektaş'ın çocukları) günümüzdeki önde gelen kişisidir. Noyan, günümüzdeki dedebabadır.

Hacı Bektaş Veli'nin, İdris Hoca'nın kızı Fatma Nuriye (Kadıncık Ana) ile evlenmesi ve bu evlilikten İbrahim Seydi (Seyyid Ali Sultan, Timurtaş) adı verilen çocuğunun dünyaya gelmesi konusu. Bedrettin Noyan, Hacı Bektaş'ın Kadıncık Anayla evlendiğini, ondan çocuğu olduğunu kabul etmiyor ve Kadıncık Ana İdris Hoca'nın karısıdır diyor. Bunun karşısında Ulusoy'un söylediklerini, kitabının çeşitli yerlerinden kısatmalarla aktardığımız pasajlarda izleyelim:

> " 'Hacı Bektaş Veli, evlenmemiştir' diyenler, durumu şöyle izah ediyorlar: Sulucakarahüyük'e geldiğinde, Hacı Bektaş Veli, İdris Hocanın evine konuk olmuştu. İdris Hoca'nın karısı Kadıncık, Hünkar abdest alsa veya elini yıkasa o suyu hemen içerdi. Bir gün abdest alırken Pir'in burnu kanadı. Kadıncık bu suyu adeti üzere içti. Geri döndüğünde 'bir yudumunu bile dökecek yer bulamadım, ancak karnımı buldum, içtim' dedi. Hünkar 'Kadıncık, sen bizden umduğun nasibi aldın. Senden iki oğlumuz gelecek, onlar yurdumuzun bekçisi olacak, halkın yetmiş yaşındakileri, onlardan yedi yaşındakinin elini öpsünler, dünya bozulsa onlar sırtları üzerine yatsınlar, hiç zahmet görmesinler' diye nefes etti. Bugün Hacı Bektaş Veli'nin evladı olarak bilinenler, Pir'in Kadıncık Anadan gelen nefes evlatlarıdır.
>
> "Bu anlatım 1552'de dedebabalıkla beraber, Pir'in ölümünden yaklaşık 215 yıl sonra ortaya atılmıştır. Balım Sultan'ın kardeşi Kalender Çele-

bi'nin ünlü ayaklanması nedeniyle 1529'da idam edildiği bilinmektedir. Bu olayla bağlantılı olarak çıkarılan, Hacı Bektaş Veli'nin evlenmemiş olduğu iddiasının ortaya atıldığı tarihe kadar geçen iki yüz yıldan fazla sürede Hacı Bektaş Veli'nin yolunun kimler tarafından yürütüldüğü sorusunu burun kanına bağlamak pek inandırıcı olmamaktadır. İdris Hoca'nın karısı Kadıncık'a değil Hacı Bektaş Veli'nin karısı olan Kadıncık'a "ana" unvanı verilmesi o şekilde anılması geleneklere daha uygun düşmektedir. Üstelik, Hacı Bektaş Veli'nin evlenmemiş olduğunu gösteren resmi bir belge gösterilememektedir.

"Hacı Bektaş Veli'nin evlenmediğine ilişkin, eski ve ünlü deyimiyle 'mücerred' kaldığı yolundaki iddia gerçekleri yansıtmakta mıdır?

"Öncelikle, bu mücerredlik iddiası insan mantığına, Hacı Bektaş Veli'nin yaşama biçimine ve kişiliğine ters düşmektedir. Hacı Bektaş Veli, çevresine ve müridlerine sadece düşüncesiyle değil yaşantısı ile de örnek olmuştur. Kendi yaşantısında evlenmemek gibi hiç de makul sayılmayan bir yaşantı şeklini seçerek, önce kendi soyunun, sonra da onu örnek alan çevresinin ve müridlerinin soyunun hızla kurumasına yol açacak bir yolu neden izlesin? Hacı Bektaş Veli zikr ve gece gündüz zühd-i takva ile meşgul bir derviş değil, sosyal ve toplumsal ilişkileri düzenleyen dinamik bir reformcudur. Bu bakımdan, her canlının soyunu üretmek ve sürdürmek eğilimine, dolayısıyle doğa yasasına aykırı olan, günün birinde insanlığın sonunu getirecek bir yaşam biçimi olan mücerredlik, Hacı Bektaş Veli'nin kişiliğine kesinlikle uymuyor.

"Kadıncık İdris Hoca'nın karısı olsaydı ne diye 'ana' diye anılacaktı? Ana deyimi, Pir, Dede, Şeyh, Baba, Seyyid eşlerine söylenmektedir.

"Hacı Bektaş Veli, soy ve inanç yönünden oniki imamlara, Ali'ye, Hz. Muhammed'e bağlıdır.

"Hz. Muhammed, Ali, oniki imamlar evlenmişler, çocukları olmuş, soyları sürmüş. Hacı Bektaş Veli, soyunun işleklerine ve soyundan gelen geleneklere uymayan bir yolu izlemeye neden gerek duysun? Üstelik kendinden sonra geleceklere kötü bir örnek versin?

"Cemalettin Çelebi, 'Fatma Nuriye ismiyle müsemma Kadıncık Ana, İdris Hoca'nın zevcesi değil kerime-i muhteremeleridir (saygı değer kızlarıdır). Hazret-i Pir, Müşarün-ileyha'yı tezvic eylemiş (onunla evlenmiş) ve firaşlarından (evliliklerinden) Seyyid-Ali- Sultan, namdiğer, Timurtaş İbn-i Hacı Bektaş isminde bir mahdumları dünyaya gelmiş ve Seyyid-Ali Hazretlerinden Rasul ve Mürsel namlarında iki evlat tevellüd ederek Sülale-i Veli-i Müşarünileyh (Hacı Bektaş Veli'nin soyu) bu iki koldan teselsül eylemiştir' diyor. (Cemalettin Çelebi, *Müdafaa)*

"Şemseddin Sami, ünlü Kamus'unda, Kadıncık Ana için 'Tarık-i Bektaşi'ye müntesibinin itikad ve rivayetine göre, Hacı Bektaş Veli hazretlerinin kerametini görerek Hazreti Müşarünileyhin hizmetine hasr-ı vücud etmiş saliha bir kadın olup, Müşarünileyhin burnundan akan kanı içmekle hamile kalmış ve Kırşehir'e tabi Hacıbektaş'taki Çelebiler bundan teselsül etmiş. Sahibe-i Tercüme'nin (Kadıncık Ananın), Veli-i Müşarünileyhin (Hacı Bektaş Veli'nin) nikahlı zevcesi olması ihtimali akla daha mülayimdir' diyor.

"Bunların dışında devlet ve özel arşivlerdeki resmi kayıtlar ve belgeler de Hacı Bektaş Veli'nin evli olduğunu, çocukları bulunduğunu kesin olarak doğruluyor.

"Osmanlı Padişah'ı Mustafa III, 1177 (1768-69)

tarihli fermanda 'Hacı Bektaş Veli'nin torunlarının iki sınıf olduğunu, bunlardan birine Mürselli diğerine ise Hüdadad torunları dendiğini...'.

''Osmanlı Hükümdarı Mahmut II, 1240 (1824-25) tarihli fermanda 'Hazine-i amire'de kayıtlı olduğu üzere Osmanlı ülkesinde bulunan Nazargah, Tekke, Hangah ve Zaviyelerdeki Baba, Derviş, Abdal, Sultan namındaki kişilerin ölümleri halinde veya değiştirilmeleri gerektiğinde, Hacı Bektaş Veli'nin torunlarından olmak üzere kendi asitanesinde seccadenişin olan kişinin icazet vermesi ve bildirmesi ile atama yapılabileceği, kadıların veya mütevellilerin dilekçeleri ile böyle atamaların yapılamayacağı' emredilmektedir.

''Osmanlı hükümdarlarının fermanlarında da o çağda postta oturan ve fermanda adı geçen Çelebilerin Hacı Bektaş Veli'nin torunlarından oldukları ve bu Çelebilerin yetkileri açıklanmakta, konu ile ilgili emirler verilmektedir.

''Eski vakıf kayıtları da vakıf gelirinden, Hacı Bektaş Veli evladı olarak tanımlanan Çelebilere hisse verildiğini göstermektedir. Hacı Bektaş Veli Dergahı'na vakfedilen emlak ve araziden sağlanan gelir on beş hisse itibariyle: Dört hissesi Tevliyet ve Meşihat'a (Mütevelli ve Postnişin olana), Dört hissesi Teamiyye (Dergah'ın yemek ve benzeri gereksinmesine), Dört hissesi Türbe ve Dergah'ı Şerifin tamirine, Üç hissesi Veli-i Müşarünileyhin (Hacı Bektaş Veli'nin) evladından olan Çelebilere, tahsis edilmiştir.

''Mahmut II'nin yeniçeriliği ortadan kaldırması ve Bektaşi tekkelerinin yıktırılması olayından sonra, Hacı Bektaş Veli dergahına Nakşibendi Şeyhlerinin atandığını biliyoruz. Bu Nakşibendi Şeyhlerinden Yusuf Ziyaeddin'in ve Müderris Mehmet Nuri'nin ölümü üzerine, Abdülhamid II, Hacı Bektaş Veli

soyundan Feyzullah Efendi'nin Meşihat ve Tevliyet görevine atandığına dair bir berat veriyor. Daha sonra aynı nitelikte bir Meşihat ve Tevliyet beratı Feyzullah Çelebi'nin oğlu Ahmet Cemalettin Çelebi'ye de veriliyor. Cihet Nizamnamesi ve ilgili berat hükümleri uyarınca vakıf gelirinden, Hacı Bektaş Veli evladından bulunan Çelebilere hisse verilmesi işlemi yakın bir tarihe kadar sürmüştür. Son Hacıbektaş Çelebisi Veliyettin Çelebi birikmiş Vakıf hisselerinin tümü olan 10.000 lirayı (yaklaşık on bin altın) 1926 yılında Tayyare Cemiyetine bağışlamıştır.

"Hacı Bektaş Veli'nin yaşantısının önemli bir bölümü böylece kesin bir biçimde aydınlığa çıkmış oluyor. Bu tarihi ve resmi belgelerle 'Hacı Bektaş Veli evlenmemiştir, Çelebiler nefes evladıdır' gibi sözlerin gerçekle ilgisi bulunmadığı... kanıtlanmış olmaktadır."

Hacı Bektaş'ın ölümünden, 1551'de "dedebabalık" gelene dek posta geçenler konusu. Bedri Noyan şöyle diyor: Hacı Bektaş'ın ölümünden sonra vasiyeti uyarınca posta İdris Hoca'nın oğlu Hızır Bali geçmiştir. Sonra sırasıyla Resul Bali, oğlu Yusuf Bali, Mürsel Bali ve onun oğlu Balım Sultan geçmiştir. Balım Sultan evlenmemiş olduğundan nesli orada bitmiştir. Kardeşi Kalender yoluyla ayrı bir kol gelmektedir. Balım Sultan'dan sonra posta (hangi soydan geldiklerini belirtmeden-*R.Y.)* Hacı İskender Dede, Emir Kazım Dede ve Hüdadad ve daha sonra da 28 dedebaba geçmiştir.

Ulusoy bu konuda şunları söylüyor: Hacı Bektaş'ın ölümü ardından posta oğlu Seyyid Ali Sultan oturmuştur. Hacı Bektaş Veli'nin tek çocuğu olan Seyyid Ali Sultan'ın asıl adı İbrahim'dir. Babası onu İbrahim ya da İbrahim Seydi diye çağırmaktadır. Timurtaş ve Hızır Lala lakabları ile de anılmakta olan Seyyid Ali Sultan, dinamik ve hareketli bir

kişi olması nedeniyle özellikle Rumeli'de *''kızıldeli''* olarak anılmıştır. Seyyid Ali Sultan bu arada Dimetoka'da sonradan Seyyid Ali Sultan Dergahı diye anılan tekkeyi kurmuştur.

Seyyid Ali Sultan, öldüğünde geride iki oğlu kalmıştır: Rasul Bali ve Mürsel Bali. Büyük oğlu Rasul Bali Hacı Bektaş Dergahı'nda Postnişinlik görevini yürütmüştür.

Rasul Bali'nin ölümünden sonra Hacı Bektaş'a gelen Mürsel Bali kırk dört yıl Pir Dergahı'nda Postnişin olmuştur. Dimetoka'da tutulduğu bir hastalıktan kurtulamayan Mürsel Bali, orada ölmüş, babasının yanına gömülmüştür. Hacı Bektaş Veli soyundan gelenlerin en uzun ömürlüsü olarak tanınan Mürsel Bali, aynı zamanda çalışkanlığı ve bilgisi ile de ünlüdür.

Mürsel Bali'nin ölümünden sonra, yalnızca Alevi-Bektaşilerce değil, özellikle Osmanlı tarihinde de adlarından çok söz edilen iki kardeşi Hacı Bektaş Veli dergahında postnişin olarak görüyoruz: Bali Çelebi (Balım Sultan) ve Kalender Çelebi.

Mürsel Bali'nin oğlu olan Balım Sultan 1484'de posta oturuyor, 1516'da ölüyor. Yerine Kalender Çelebi geçiyor ve 1528'de idam ediliyor.

Kalender Çelebi'nin ölümünden sonra büyük oğlu İskender Çelebi, ve ondan sonra İskender Çelebi'nin kardeşi Yusuf Bali Çelebi (ölümü 1569) postnişin oluyorlar. Yusuf Bali zehirlenerek öldürülüyor. Bu arada 1551'de ''dedebabalık'' geliyor.

Görüldüğü gibi iki yazarın verdikleri adların birbiriyle hiçbir ilgisi yoktur. Bektaşi toplumunun en önde gelenlerinin, Hacı Bektaş'ın ölümünden, tartışmalı dedebabalık kurumunun gelişine dek posta oturanlarda bile anlaşamamaları düşündürücü ve öğreticidir. Osmanlı'nın hilesinin ne denli etkili olmuş olduğunun kanıtıdır.

Mürselli-Hüdadadlı ayrımı konusu. Bedri Noyan şunları

söylüyor: "Balım Sultan'dan sonra Hacı İskender Dede, Emir Kasım Dede görev almışlarsa da, Resul Bali torunu Mahmud oğlu Hüdadad, Kalender ile geçinememiş, Kalender öldürülmüş, onun taraftarları da Hüdadad'ı öldürmüşler. Bu yüzden Pir evi 34-36 yıl kadar postnişinsiz kalmıştır."

Yukarıdaki alıntıda görüldüğü gibi Noyan, bir kez Kalender Çelebi'nin postnişin olduğunu kabul etmemekte, ikincisi ve çok önemlisi, Kalender Çelebi'yi kendi soyundan Hüdadad'ın öldürttüğünü söylemektedir.

Bu tam da düşmana yarayan savı Ulusoy şöyle yanıtlamaktadır:

> "Alevi-Bektaşi toplumunun iç bünyesinde ve Hacı Bektaş Veli soyundan gelenler arasında Mürselli Kolu, Hüdadadlı Kolu olarak adlandırılan bir ayırım ortaya çıkmaktadır.
>
> "Balım Sultan'ın yaşantısına geçmeden önce, Çelebiler içinde Hüdadadlı meselesi olarak sürdürülen çekişmeden söz etmek gerekiyor. Bu tartışmanın kökeni Rasul Bali ve Mürsel Bali'ye dayanmaktadır.
>
> "Hacı Bektaş Veli Dergahında Postnişinlik 'Erşed' (ergin uyarıcı, bilgili) ve 'Eslah' (temiz ve dürüst) olmak kaydiyle babası Postnişin olanlardan çocuklarına geçiyordu. Bu görev babadan oğula geçiyor gibi görünüyorsa da koşullar uygun olduğu takdirde kardeşe de geçebiliyordu.
>
> "Rasul Bali öldüğü zaman, kardeşi Mürsel Bali Postnişin olmuştu. Mürsel Bali'nin ölümünden sonra da oğlu Bali Çelebi (Balım Sultan) Postnişin olmuş ve ondan sonra Hacı Bektaş Veli Postuna Mürsel Bali soyundan gelen Çelebiler geçmişlerdir. Rasul Bali'nin soyundan, daha doğrusu, oğlu Hüdadad Çelebi'nin soyundan gelenlere Meşihat (Şeyhlik, Postnişinlik) ve Tevliyet (mütevellilik, Hacı Bektaş Veli vakıflarını yönetme) görevi verilmemiştir.
>
> "Aynı soydan geldikleri halde bu ayırım neden

yapılmıştır? Bu konuda gerçek dayanağı olmayan pek çok söz söylenmiştir. 'Hüdadad soyundan gelenler Hacı Bektaş Veli'nin torunlarından değildir' denmiştir. Hüdadad Çelebi'nin Kalender Çelebi'yi öldürttüğü ileri sürülmüştür.

"Mevcud ve inanılır belgelere göre bu söylentiler kesin olarak asılsızdır. Mürsel soyundan gelen ve 1902-1921 arasında Hacı Bektaş Veli Dergahında Postnişin bulunan Ahmet Cemalettin Çelebi *Müdafaa* adlı kitabının çeşitli yerlerinde, Hüdadad Çelebi'nin torunları olan Çelebilerin de Hacı Bektaş Veli soyundan olduklarını, fermanlara da atıf yaparak kabul etmektedir.

"Hüdadad Çelebi'nin, Kalender Çelebi'yi öldürtmesi tümden gerçek dışı bir söylenti. Hüdadad Çelebi 1481 yılında ölmüştür. Bu tarihte, 1476-77 yılında doğan Kalender Çelebi beş-altı yaşlarında bir çocuktur. Kaldı ki Kalender Çelebi ünlü isyanı sonucu 1528 yılında 52 yaşında idam edilmiştir.

"Aslında bu Mürselli-Hüdadadlı ayırımı sadece postta oturma yetkisi yönünden sürdürülmüştür. Hacı Bektaş Veli Vakfından evladiyet hissesi dağıtımında Hüdadadlılar da dahil tüm Çelebiler pay almışlardır. Mürsel soyundan gelen Çelebilerle, Hüdadad soyundan gelen Çelebiler arasında sıhri hısımlık da eskidenberi süre gelmiştir. 1871-1878 yılları arasında Dergah Postnişini ve mütevellisi olan Feyzullah Çelebi'nin anası Zeliha Ana, Cemalettin Çelebi'nin anası Kenziye Ana, son Hacıbektaş Çelebisi Veliyettin Çelebi'nin eşi Saide Ana, Hüdadad soyundan gelen Çelebilerin kızlarıdır.

"Hüdadad soyundan gelen Çelebilerin posta geçememelerinin nedeni, çağımıza kadar süren geleneklere ve mevcud belgelere göre şu şekilde açıklanabilir:

"Rasul Bali'den sonra posta oturan kardeşi

> Mürsel Bali 1484 yılında ölmüştür. Kayıtlara göre Hüdadad Çelebi bu tarihten üç yıl önce 1481'de ölmüştür. Hüdadad Çelebi'nin yaş itibariyle de kendisinden büyük olan amcası Mürsel Bali'den önce Postnişin olması düşünülemez. Posta oturmadığı için mevcut geleneğe göre çocukları da posta oturmak hakkından yoksun kalmışlar, bu nedenle, o tarihten sonra Postnişinlik Mürsel Bali soyundan gelen çelebilere geçmiştir."

Balım Sultan, mücerred (bekar) dervişlik, Kalender Çelebi olayı ve dedebabalık konuları. Osmanlının hilesini de, tarikatın içine itildiği zor durumu da, bugün bazı Alevi kesimlerde görülen "dindarlığı" da anlamada bu konular (aslında hepsi tek bir konudur) ana halkadır. Bunların da altında büyük devrimci bir gelenek olan Babai-Bektaşi geleneğinin, Hacı Bektaş'ın evlatlarınca hakkınca sürdürülmesi ve bardağı taşıran son damla olarak Kalender Çelebi'nin ayaklanması yatar.

Önce Dedebaba Noyan'ı dinleyelim: Balım Sultan tarikatta düzenlemeler yapmış, özellikle Mücerred erkanını (bekar dervişlik töreni) düzene bağlamıştır. "Bu zatın (Balım Sultan- *R.Y.)* göçüşünden sonradır ki, 'Ben Hacı Bektaş'ın soyundan oğluyum' idiasıyla ortaya çıkan Kalender adlı biri, isyan ile nice kanlar dökülmesine sebep olmuş, nihayet kuvvetleri dağıtılmış, kendisi de yok edilmiştir. Balım Sultan'dan sonra otuz altı yıl dergah başsız kalmış. İdris Hoca-Kadıncık Ana'dan gelen mütevelliler daima çıkarlarını düşünür olmuşlar, bu yüzden onların Pir evi ile ve yol ile hiçbir ilgisi olmadığı hususunda karar alınarak, Sersem Ali Baba adındaki eski vüzeradan bir zat (Dedebaba) ünvanı ile Hacı Bektaş Veli postuna oturtulmuştur. Hazret-i Pir'in manevi mirası Yol evladlarından birbirine geçe geçe süregelmiştir."

Noyan kitabının bir başka yerinde de, "Balım Sultan

halifelerinden ve eski vezirlerden Sersem Ali Baba, (Dedebaba) ünvanı ile (1551-1570) yılları arasında ondokuz yıl posta oturmuştur'' demektedir.

Bedri Noyan Hacı Bektaş'ı temsilen dedebabalık yapan 28.kişidir. Bu nedenle, söylediklerinin Bektaşi tarihi açısından önemi büyüktür. Yalnız, Kalender Çelebi'yi (ki 1526-1528 yıllarında Baba Zünnun ve Sülkun Hoca ile birlikte saraya karşı büyük bir köylü ayaklanmasının başını çekmiş bir yiğittir), yukarıda anlattığı satırlar dikkat çekicidir: ''İsyan ile nice kanlar dökülmesine sebep olmuş...'' Bedri Noyan'ın adı geçen kitabı okunduğunda da, fikir yapısının Türkçülük, milliyetçilik, ve *Kuran*'a fazla eğilimli olduğu görülür. Altıyüz sayfalık bu büyük boy kitapta Bektaşiliğin köylü isyanlarıyla ilgisi üzerinde hiç durulmamış, çeşitli isyanların başındaki Bektaşilerin adı bile yazılmamıştır. Öte yanda, ilk Osmanlı sultanlarına savaşlarda hizmet eden Bektaşiler, kitabın önemli bir bölümünü kapsamaktadır.

Buna karşılık Ulusoy, din, ulus, devlet konularında Noyan'la benzer konumlarda da olsa, soyunu ve kendi varoluşunu savunma kaygusuyla olsa gerek, Çelebiler-mücerredlik-dedebabalık konularında son derece doğru bir konumdadır. Öyle ki, konuya ilişkin tüm söyleyeceklerimizi ondan aktarabiliriz. Tartışılan konuların önemi açısından da alıntıları oldukça uzun tutacağız.

> ''Literatürde ve Bektaşi nefeslerinde Hacı Bektaş Veli'den sonra en çok sözü edilen, Balım Sultan'dır. Anadolu'da ve Rumeli'de ikinci Pir olarak anılan Balım Sultan, Alevi-Bektaşi toplumu dışında sürdürülen söylentilerle gerçek kişiliğinden ayrı biçimde anlatılmış, kamuoyunda yanlış kanılar oluşturulmuştur.
>
> ''Mürsel Bali'nin ölümü üzerine, 1484'de oğlu Balım Sultan, Mürşid Postuna oturduğu zaman,

Osmanlı tahtında Beyazıd II bulunmaktadır. Devlet işlerinden çok felsefe, astronomi, edebiyat ve din konuları ile meşgul olan bu padişahın Balım Sultanla da ilişkileri olduğu bilinmektedir. Bununla beraber, Osman Gazi ve Orhan Gazi devrindeki gösterişsiz ve sürekli görüşmeler, yerini protokola tabi olan sarayın resmi ve içtenlikli olmayan münasebetlerine terketmiştir.

"Beyazıd II, 65 yaşında oğlu Selim I (Yavuz)'e tahtı terketmek zorunda kaldı (1512). Selim I, kültürlü olmakla birlikte sonsuz bir egemenlik hırslı ve acımasız bir yaratılışta idi. Daha önce başlayan, Safevi-Osmanlı rekabeti Yavuz Selim'in tahta çıkışı ile hemen savaşa dönüştü.

"İran'la yapılan savaştan sonra Yavuz Sultan Selim, Mısır'ı zaptetti ve elde edilen ganimetler arasında Halifelik Müessesesini de İstanbul'a getirdi. Düzenlenen büyük bir törenle 'Halife-i Müslimin' unvanını aldı.

"Ümeyye Oğullarının ve Abbas Oğullarının saltanatından bu tarafa, halifelik, politika çıkarlarına ve egemenlik hırslarına alet edilmişti. Adeta manevi ve maddi bir baskı, bir zulüm aracı haline getirilmişti. Başlangıcından beri, bu anlamdaki halife- hükümdar müessesesini ve yönetimini meşru saymayan, Hz.Muhammed'i temsil eden bir makam olarak görmeyen Alevi-Bektaşiler olayı hoş karşılamadılar. Zaten, güçlü hükümdarların halife sıfatını taşıyan kişileri istedikleri biçimde hareket ettirmeleri, bu sıfatın İslam alemindeki saygınlığını büsbütün ortadan kaldırmıştı. Bu halifelik olayı ve çok sevilen Beyazid II'nin zorla tahtan indirilmesi ve büyük olasılıkla öldürülmesi, Alevi-Bektaşi çevrelerinde bir hoşnutsuzluk ortamı yaratmıştı.

"Böylesine bir havada, Alevi-Bektaşilerin temsilcisi durumunda olan Balım Sultan, dikkatleri

üzerinde toplamıştır. Bunun yanında güçlü kişiliği ve Bayezıd II ile olan yakınlığı da hakkında çok söz söylenmesine neden olmuş, soyu ve kişiliği üzerinde çelişkili söylentiler yayılmıştır.

''Hiçbir belge ve kaynağa dayanmayan bu uydurmaların güldürü amacı ile ortaya atılmadığı kuşkusuz. 'Balım Sultan' adının böylesi hikayelere konu edilerek yozlaştırılma gayretleri, Alevi-Bektaşi inancının sürmesinde, gelenek ve törelerin yaşamasında olumlu etkisi olan, saygın ve birleştirici niteliği bulunan Hacı Bektaş Veli soyunun gözden düşürülmesini amaçladığı genellikle üzerinde durulan bir ihtimaldir. O çağın politik ortamının getirdiği zorunluluk ve Balım Sultan'ın saygın kişiliği Alevi-Bektaşi inancını yozlaştırma gayretlerini doruk noktasına ulaştırmıştır. Balım Sultan'ın ölümünden sonra, onunla ilgili olarak, Hacı Bektaş Veli'nin evlenmemiş olduğu ve Dedebabalık ve Dervişlik müessesesinin Balım Sultan tarafından kurulduğu, hatta Balım Sultan'ın bir baba olduğu ortaya atılmıştır.

''Balım Sultan'ın, Bektaşiliğin kurallarını açıklığa kavuşturduğu, düzenlemeler ve çağın koşullarına uygun reformlar yaptığı bilinmektedir. Onun, yerleşmiş ve uygulanmakta olan Hacı Bektaş Veli'nin ilkelerini ve Alevi-Bektaşi inancının özünü değiştirmesi beklenemez. Geniş halk topluluklarının benimsediği itikadın temel bilincine aykırı yöntemler geliştirmeye Balım Sultan gibi bilgin ve olgun bir kişinin teşebbüs etmesi gereksiz ve mantıksızdır. Nitekim, Hacı Bektaş Veli'nin evlenmemiş olduğu iddiası, Dedebaba ve mücerred dervişlik, onun ölümünden 36 yıl sonra, Kalender Çelebi isyanının getirdiği kargaşa içinde ortaya atılmış ve Balım Sultan'ın ünlü kişiliğine bağlanmak istenmiştir. Alevi-Bektaşilerce ciddiye alınmayan ve benimsen-

meyen dedebabalık ve mücerred dervişlik, Balım Sultan'ın sağlığında Bektaşi tekke ve zaviyelerinde kesinlikle yoktur. İlk dedebaba olan Sersem Ali, Balım Sultan'ın ölümünden 36 yıl sonra İstanbul'dan gönderilmiştir. Bu durum, mücerred dervişliğin ve dedebabalığın Balım Sultan tarafından kurulduğu söylentisini de büyük ölçüde şüpheye düşürmektedir.

"Balım Sultan'ın ölümü üzerine, Hacı Bektaş Veli postuna kardeşi Kalender Çelebi (1476-1528) geçiyor. Otuz dokuz yaşında Postnişin olan Kalender Çelebi, kültürlü ve şair bir kişidir. Postnişinliğinin ilk onbir yılında sessiz bir hayat geçiren Kalender Çelebi'yi, 1527'de Kanuni Sultan Süleyman'a karşı bir ayaklanma hareketinin başında görüyoruz. Çok şiddetli bir biçimde patlak veren ve hızla yayılan bu ayaklanma sarayı telaşa düşürüyor. Osmanlı Devletinin en güçlü hükümdarı Kanuni Süleyman, Sadrazam İbrahim Paşa'yı büyük bir ordu ile isyancıların üstüne gönderiyor. Karaman, Sivas ve Dülkadir Vilayetleri askerleriyle de kuvvetlendirilen İbrahim Paşa'nın ordusu ilk karşılaşmada darmadağın oluyor.

"Kıyamın tabanını Bozok, Sivas, Maraş, Adana ve Tarsus çiftçi Türkmenleri oluşturmakla beraber, aynı ayaklanmaya bir o kadar da Alevi olmayan sipahi ve köylü katılmıştı.

"İlk bozgun üzerine Sadrazam İbrahim Paşa, Kalender Çelebi safında bulunan Tımarlı sipahilerle gizli ilişki kurarak, hepsinin arazisini geri vermeyi kabul etti ve onları çiftçi-Türkmen isyancılardan ayırmayı başardı. Böylece ikinci karşılaşmada Kalender Çelebi ordusu bozuldu ve kendisi de öldürüldü.

"Osmanlı tarihinde en büyük çiftçi-köylü ayaklanması olarak nitelenen Kalender Çelebi kıyamı bu biçimde sonuçlandıktan sonra köylü bir daha baş

kaldırmayacak şekilde ezilmişti. Nitekim, ondan sonra şurada burada küçük çapta bir kaç hareket olduysa da bu divan hükümeti için önemli değildi.

"Kalender Çelebi ayaklanmasının tarihi nedenlerinden birisi de Yavuz Selim'in saltanat süresince, etrafındaki Enderunlu kul ağalarının ve onların suyunda mutlu yaşayıp ahkam kesen ulema bozması okur-yazarların Padişaha sırf 'Alevi eşirra'sı (azılı haydut, fesadcı) diye tanıttıkları, Anadolu'nun çoğu Türkmen halkına karşı giriştiği kanlı kovuşturma hareketidir. Bu yöntem beklenen yatıştırmayı sağlamak şöyle dursun, yıkıcılık ve soygun olaylarını doğal hale getiren sürekli karışıklıklar yaratmıştır.

"Ölümünden sonra, Kalender Çelebi büyük kardeşi Balım Sultan'ın türbesinde toprağa veriliyor.

"Kalender Çelebi'nin tüm Anadolu'yu saran ünlü ayaklanmasından ve Kalender Çelebi'nin Kanuni Sultan Süleyman tarafından idam edilmesinden bu tarafa yirmi dört yıl geçmiştir. Osmanlı tahtında Kanuni Süleyman oturmaktadır. O yıl, 1552 yılı, Hacı Bektaş Veli Dergahına Sersem Ali Baba adında bir kişinin Dedebaba unvanı ile atandığı görülüyor. Mücerred (evlenmemiş) olduğu söylenen dervişler yerleştiriliyor. O tarihe kadar Hacı Bektaş Veli Dergahı'nda dedebaba ve mücerred derviş diye birşey yoktur. Bu tarihten sonradır ki Hacı Bektaş Veli evli idi, evli değildi tartışmaları zaman zaman alevlenerek sürmüş gitmiştir.

"Süleyman I'in ilk karısı Mah-ı Devran'ın büyük kardeşi sanılan Sersem Ali'nin ilk defa ihdas edilen dedebabalık makamına getirilmesi, Kalender Çelebi kıyamına katılan Çiçekli, Akçakoyunlu, Masatlı, Bozoklu Türkmen aşiretlerinin kılıçtan geçirilmesi ile mücerredlik iddiası arasında bir bağlantı olup olmadığı kesin olarak bilinmemektedir. Şehsuvar oğlu Ali Bey'in bir taraftan Balım Sultan türbesini

yaptırırken, diğer taraftan Akşehir'de Kalender Çelebi ayaklanmasına bağıntılı Bozoklu Celal adındaki şeyhi ve müridlerini imha etmesinin nedenlerini bugün elde bulunan belgelere göre çözmek olanaksızdır.

"Kalender Çelebi isyanından sonra, o soydan gelenlerin Alevi-Bektaşi inancını sürdürmedeki etkinliğini ortadan kaldırmak için, Hacı Bektaş Veli'nin mücerret olduğu söylentisinin çıkarıldığını iddia edenler de vardır. Bu şekilde düşünenlere göre Anadolu'daki bazı ocakzadelere Hacı Bektaş Veli'nin çocuksuz olması cazip gelmiş, kendi ocaklarının bu yönden itibarının artacağını düşünerek bu rivayetleri desteklemişlerdir.

"Bununla beraber, Alevi-Bektaşi toplumunun büyük çoğunluğu Hacı Bektaş Veli'nin evlenmemiş olduğu iddiasını ciddiye almamış, Hacıbektaş Çelebilerini Hacı Bektaş Veli'nin torunları ve dolayısıyla Evlad-ı Rasul olarak tanımışlardır.

"Alevi-Bektaşi toplumunun pek küçük bir bölümünü oluşturmasına rağmen, Babağan kolu denen Derviş Bektaşilerinin, Bektaşi şiirini ve Bektaşi fıkralarını literatüre geçirmek yönünden olumlu ve etkin rolleri olmuştur. İstanbul'daki babaların çevrelerindeki aydınlarla temas halinde olmaları ve bu yönden soydan Bektaşi olmayan bir toplum oluşturmaları, Bektaşiliğin ünlü sır saklama geleneğini önemli ölçüde aralamış ve Bektaşiliğin dışa açılmasına olanak sağlamıştır. Hacıbektaş Çelebilerinin içe dönük bir yaşantı sürdürmeleri, milyonlarca insanı oluşturan Alevi- Bektaşi toplumunu dış gözlemlerden uzak tutarken, bu toplum içinde küçük bir azınlık olan Derviş Bektaşileri düşüncelerini yabancı yazarların kitablarına ve ansiklopedilere geniş biçimde yansıtmayı başarmışlardır.

"Çelebilerin böylesine bir hareketsizliğe itilmiş

olmalarını ve gelenekleri sürdürmekle yetinmelerini, toplumun büyük bölümünün kendilerini kayıtsız şartsız desteklemelerine ve bu nedenle geçimlerini ve geleceklerini güvenli görmelerine bağlamak belki düşünülebilir. Fakat, zaman zaman, Çelebiler ve çevresinin, tenkil ve imha çizgisine varan baskılara uğramış olmaları, sorunun basit nedenlerle çözümüne imkan vermemektedir. Çelebilerin ileri gelenlerinin bazı devirlerde öldürülmüş olmaları, kitap ve belgelerin yok edilmesi, bu konudaki kaynakları kökünden kurutmuştur.''

Bu uzun alıntıların çok güzel gösterdiği gibi, Osmanlının zulmü ve hilesi müthiştir. Karşısındaki tarikat ''ortadan kaldırılabilir'' birşey değil, büyük kalabalıkların yoludur. O zaman yapılması gerekenler, 1) Aleviliğin birleştirici ögelerini zayıflatmak, 2) toplum içine ikilik sokmak, 3) tarikatın tepesini ve önemli yönetsel kararları denetlemek, 4) tarikatın geleceğini çıkmaz sokağa sürmek, 5) egemen ideolojinin ögelerini Alevilik içinde güçlendirmektir.

Aleviliğin birleştirici ögelerinin başında Hacı Bektaş Veli gelir. Ona karşı varolan sevgi birliğini parçalamak için yoğun propaganda yapılmıştır. Yarı deli, sersem ve cahil bir insan olduğu söylenmiştir. Aleviliğin ikinci önemli birleştirici ögesi Hacı Bektaş soyudur. Tarikatın düşünsel ve örgütsel tepe yöneticisi, Çelebiler denen Hacı Bektaş evlatları arasından belirlenir. Ve de bu aile birbiri ardına halkın davasına, Hacı Bektaş'ın fikirlerine arkasını dönmemiş liderler vermektedir. O zaman ölümünden tam 2,5 yüzyıl sonra Hacı Bektaş'ın mücerred olduğu, Çelebilerin onun çocukları olmadığı savı ortaya atılır. Bilgilerin daha taze, bilenlerin daha çok sayıda olduğu sırada kimsenin tartışmadığı gerçekler, 2,5 yüzyıl sonra reddedilir.

Alevi toplumunun içine ikilik sokma hedefi, ''Kalender Çelebi'yi Hüdadad öldürttü'' yalanıyla Mürselli-Hüdadadlı

farkına taşımadığı anlamları yükleyerek, "babağan" kolunu destekleyerek, dedebabalığı dayatarak sağlanır.

Tarikatın tepesini ve önemli yönetsel kararları denetleme hedefi, geçmişte hiçbir geleneğe ve uygulamaya dayanmadığı halde, Çelebilerin yönetimi meşru değildir deyip "dedebabalık" kurumunu getirmekle gerçekleştirilir. Aynı hedefi desteklemek üzere de, merkez pir evine 1552'den itibaren çok sayıda *Nakşibendi* şeyh ve dervişleri yollanır. Bu uygulama birkaç yüzyıl sürer.

Tarikatın geleceğini çıkmaz sokağa sürme hedefine, mücerred dervişliği yayarak ulaşılmaya çalışılır.

Alevilik içinde egemen ideolojinin ögelerini güçlendirmede de dedebabalığın, Nakşibendi şeyhlerinin ve devletin genel olarak koyduğu büyük baskının derece derece rolü olmuştur.

Sonuçta Osmanlı'nın bu çabaları, toplumsal bilincin güçlü direnişi nedeniyle hedeflenen sonuçlara ulaşamadı. Alevi düşüncesi, egemen-meşru ideoloji çerçevesi içine alınamadı. Halkın neredeyse tamamı, İstanbul'dan atanan Nakşibendi şeyhlerine, mücerred dervişlere ve dedebabalara bakmadı, Hacı Bektaş'ın felsefesinden ayrılmadı. Mücerred dervişlik (babağan kolu), İstanbul ve Rumeli'nin birkaç kentinin dışına çıkamadı. Osmanlı, dedebabalığın tutmadığını görünce, daha fazla düzen karşıtı konumlara geçmelerini engellemek ve halkın etkin temsilcisi olarak ilişkileri onlarla sürdürebilmek için Çelebilere yeniden yer açmak zorunda kaldı. Ondan sonra pir evinde Çelebi ile dedebaba birlikte yer aldı.

Ne var ki, Osmanlı'nın girişimlerinin tümüyle sonuçsuz kaldığını düşünmek de yanlış olur. Bir kez, egemen sınıf ve egemen ideoloji ve devlet tarikata sızmış ve üst katı denetimi altına almıştır. Halk ve Çelebiler soyu bunları onaylamamış, benimsememiş ama açıktan kavga konusu da yapamamıştır. Bu üst katlarda devletle ve egemen ideolojiyle girilen bir bakıma zorunlu evlilik sonucunda ama, Alevilik içinde din

ögeleri, devlet fikri ve daha sonra Türklük fikri güçlenmiştir. Bu etkiler tepeye ve merkezlere yaklaştıkça güçlenmekte, tepeden ve merkezlerden uzaklaştıkça, halkın içine indikçe azalmaktadır.

Böylece, Alevi-Bektaşi yolu ve düşüncesi, egemen sınıfın zoruyla, kuruluşundan üç yüzyıl sonra bir çeşit *şizm* (anlayış ya da karakter ikiliği diyebiliriz) içine itilmiştir. Tarikatın tepesinde egemen ideolojinin etkisi güçlüdür. Halkın derinlerine indikçe Hacı Bektaş felsefesi öne çıkmaktadır. Bu gelişimle birlikte, Alevi toplumunun lideri, postu nedeniyle kim olursa olsun, gerçek Hacı Bektaş düşüncesini, bu ihtilalci, halkçı, eşitlikçi düşünceyi katıksız dile getirme ve yaymada *ozanlara* büyük görev düşmüştür.

Durum günümüzde de böyledir ve *ozanlar* Alevi düşüncesinin korunması ve geliştirilmesinde olağanüstü önemli bir rol oynamaktadırlar. (''İstemler'' bölümünde bu olguyu dikkate alan bir öneri getirmekteyiz.) Bu durum, Marksizmin bir gerçeğinin bir kez daha kanıtlanmasından başka birşey değildir. Egemen ideolojinin ve egemen sınıf ilişkilerinin meşruluk çizgisinin dışında kalan hareketlerin resmi otoritelerle kaçınılmaz ilişki içinde olan kurumları, halkın desteğine yaslansalar da, *uzun tarihsel sürelerde* ödün vermeden varlık sürdüremezler. (Yasal komünist partisi bu durumun bir başka örneğidir). Bu ödün en hafifinden şizm doğurur. En kötü olasılık, egemen çerçeveye bütünlenmektir.

Ulusoy ve Noyan'ın kitaplarının açıkça kanıtladığı gibi, Alevilikte uzun bir tarihsel süredir böyle bir şizm işlemektedir. Ulusoy'un, ''Hacı Bektaş Veli'nin çağımıza kadar ulaşan ilkeleri, toplumsal inancın temel unsuru olarak saflığını korumakla beraber, Çelebiler ve Dedelerle, Alevi-Bektaşi toplumu arasındaki bağlantının çeşitli nedenlerle hızla dağılması'' dediği olgunun güçlü nedenlerinden biri de budur. Alevi-Bektaşi toplumu, bu sözü edilen çevrelerden kendi temel inançları doğrultusunda giderek daha az şey, giderek daha çok müslümanlık, Türkçülük ve devlet önünde

eğilme mesajları duymaktadır. Ancak şunu söyleyebiliriz ki, bu durum Aleviliğin dün tarihimizde ve bugün toplumumuzda oynadığı rolü zerrece değiştirmez. Hacı Bektaş'ın görüşleri ortada, tarih ortadadır. Günü de birlikte yaşıyoruz.

TABLO 4
HACI BEKTAŞ'IN ARDINDAN POSTNİŞİN VE MÜTEVELLİ OLAN ÇELEBİLER

Adı	Doğumu	Hakka Yürüyüşü
1. Seyyid Ali Sultan	1310	1402
2. Seyyid Ali Sultan oğlu Resul Bali	1361	1441
3. Seyyid Ali Sultan oğlu Mürsel Bali	1384	1483
4. Mürsel Bali oğlu Balım Sultan	1473	1516
5. Mürsel Bali oğlu Kalender Çelebi (öldürülüyor)	1476	1528
6. Kalender Çelebi oğlu İskender Çelebi	1512	1548
7. Kalender Çelebi oğlu Yusuf Bali Çelebi (öldürülüyor)	1516	1569
8. Yusuf Bali Çelebi oğlu Bektaş Çelebi	1544	1581
9. Yusuf Bali Çelebi oğlu Resul Bali Çelebi	1546	1588
10. Yusuf Bali Çelebi oğlu İskender Mürsel Çelebi	1551	1604
11. Resul Bali Çelebi oğlu Hasan Çelebi	1563	1607
12. Resul Bali Çelebi oğlu Bektaş Çelebi	1566	1632
13. İskender Mürsel Çelebi oğlu Kasım Çelebi	1578	1646
14. Bektaş Çelebi oğlu Yusuf Çelebi	1582	1656
15. Yusuf Çelebi oğlu Hacı Zülfikar Çelebi	1605	1667
16. Yusuf Çelebi oğlu Hüseyin Çelebi	1609	1674
17. Hacı Zülfikar Çelebi oğlu Abdülkadir Çelebi (öldürülüyor)	1628	1685
18. Abdülkadir Çelebi oğlu Murtaza Ali Çelebi	1646	1730

Adı	Doğumu	Hakka Yürüyüşü
19. Abdülkadir Çelebi oğlu Hacı Feyzullah Çelebi (öldürülüyor)	1711	1759
20. Hacı Feyzullah Çelebi oğlu Bektaş Çelebi	1710	1761
21. Bektaş Çelebi oğlu Adüllatif Çelebi	1724	1803
22. Bektaş Çelebi oğlu Şehid Feyzullah Çelebi (öldürülüyor)	1742	1824
23. Feyzullah Çelebi oğlu Mehmet Hamdullah Çelebi (sürgün ediliyor)	1767	1836
24. Feyzullah Çelebi oğlu Veliyetin Çelebi	1772	1828
25. Veliyetin Çelebi oğlu Ali Celalettin Çelebi*	1808	1828
26. Veliyetin Çelebi oğlu Feyzullah Çelebi	1811	1878
27. Feyzullah Çelebi oğlu Ahmet Cemalettin Çelebi	1826	1921
28. Feyzullah Çelebi oğlu Veliyettin Çelebi	1867	1940
29. Veliyettin Çelebi (Ulusoy) oğlu Ali Celalettin Ulusoy	1922	1990
30. Veliyettin Çelebi (Ulusoy) oğlu Feyzullah Ulusoy	1920	

* Postnişin oluşu: 1846

Kaynak: C.Ulusoy

TABLO 5
TARİKAT POSTUNA OTURAN DEDEBABALAR

Adı	Posta oturuşu	Hakka yürüyüşü	Süresi
1. Sersem Ali Baba	1551	1569	19
2. Elhac Ahmed Ali Dede	1569	1569	1
3. Abdullah Baba (Dimetokalı Ak Abdullah Baba)	1569	1596	27
4. Dimetokalı Kara Halil Baba	1596	1628	33
5. Dimetokalı Elhac Vahdeti Dedebaba	1628	1649	22
6. Elhac Seyyid Mustafa Dede Baba	1649	1675	26
7. Birecikli Seyyid İbrahim Agahi Dedebaba	1675	1689	15
8. Urfalı Es-Seyyid Halil İbrahim Dedebaba	1689	1714	26
9. Serezli Hacı Hasan Dedebaba	1714	1736	22
10. Kırımlı Hanzade Mehmet (Külhan-ı lay-har=Tortu yiyen)	1736	1759	24
11. Dimetokalı Seyyid Kara Ali Dedebaba	1759	1783	25
12. Sinoplu Seyyid Hasan Dedebaba	1783	1790	7
13. Horasanlı Hacı Mehmed Nuri Dedebaba	1790	1799	9
14. Kal'acıklı Seyyid Halil Hakii Dedebaba	1799	1813	15
15. Sivaslı Mehmed Nebi Dedebaba	1813	1834	21
16. Merzifonlu Haci İbrahim Dedebaba	1834	1835	1

Adı	Posta oturuşu	Hakka yürüyüşü	Süresi
17. Vidinli Seyyid Hacı Mahmud Dedebaba	1835	1846	12
18. Sofyalı Saatçi Ali Dedebaba	1846	1848	2
19. Çorumlu Seyyid Hasan Dedebaba	1848	1849	1
20. Yanbolulu Elhac Ali Turabi Dedebaba	1849	1868	19
21. Selanikli Hacı Hasan Dedebaba	1868	1874	6
22. Konyalı Perişan Hafız Ali Dedebaba	1874	1879	6
23. Elhac Mehmed Ali Hilmi Dedebaba	1879	1907	28
24. Malatyalı Hacı Mehmed Dedebaba (Bu zat Mehmed Ali Hilmi Dedebaba İstanbul'a nakledilince vekalaten Pir evinde kalmiş)	?	1897	?
25. Hacı Feyzullah Dedebaba	1897	1904	7*
26. Salih Niyazi Dedebaba (1913-1930 arası 17 sene Pir Evi'nde 1930-1941 arası 11 sene Arnavutluk'ta)	1913	28.11.1941	28
27. Ali Naci Baykal Dedebaba	1930	1941	11*
28. Salih Bedreddin Noyan Dedebaba (Aşık Noyan)	1960		

* vekaleten

Kaynak: Bedri Noyan, Bektaşilik Alevilik nedir?

HACI BEKTAŞ'TAN DEYİŞLER

Dostumuzla beraber yaralanır kanarız
Her nefesde aşk ile yaradan'ı anarız
Erenler Meydanına vahdet ile gir de gör
Kırk budaklı şamdanda, kırkımız bir yanarız

***

Malım, mülküm, servetim, hepisi evde kaldı
Oğlum, kızım, akrabam, geçtiğim yolda kaldı
Dostlarımdan birisi, benden hiç ayrılmadı
Allah için yaptığım iyilikler bende kaldı

***

İlim, irfan mürşittir karanlıkları koğar
İnsanları cahalet, gaflet bunaltıp boğar
Gönüllerde parlayan, o saadet güneşi
Şark ile garp'den değil, gerçek inançtan doğar...

***

Eğer hakka talipsen, her an ona doğru ak
Kainat kitabına, irfan gözü ile bak
Yolumuzun esası, çalışmaya bağlıdır
Ayağa kalkacaksan, bari hizmet için kalk

***

Dinine dizlerinle değil, kalbinle bağlan

***

Doğruluk dost kapısıdır

***

Marifet, nefsi silmek değil, bilmektir

***

Okunacak en büyük kitap insandır

***

Asalet, duruluk ve doğruluktur

***

Asıl kör, nankördür

***

En büyük keramet, çalışmaktır

***

İmanın kemali, ahlak güzelliğidir

***

Mürşitlik, alıcılık değil, vericiliktir

***

Alem Adem, Adem de Alem içindedir

***

Gözü ileride, gönlü geride olan kimse, yola gidemez

***

Kibir, bele bağlanmış taşa benzer, onunla ne den bilir, ne de havada uçabilirsin

***

İlim, hakikata giden yolları aydınlatan ışıktır

***

İlimden gidilmeyen yolun sonu karanlıktır

***

Kendini temizleyemeyen, başkasını temizleyemez

***

İslamın temeli ahlak, ahlakın özü bilgi,bilginin özü akıldır

***

Yolumuz, ilim irfan ve insanlık sevgisi üzerine kurulmuştur

***

Bir olalım, iri olalım, diri olalım
Biz dile, söze bakmayız
Biz içe ve hale bakarız

***

Oturduğun yeri pak et, kazandığın lokmayı hak et

***

Çalışmadan geçinenler, bizden değillerdir

***

Erkek dişi sorulmaz muhabbetin dilinde
Hak'kın yarattığı herşey yerli yerinde
Bizim nazarımızda kadın erkek farkı yoktur
Noksanlık eksiklik senin görüşlerinde

VI.III. ALEVİLİKTE BÖLÜNMELER VE SÜREK FARKLILIĞI

Tarihte ve günümüzde emekçi halkı egemen sınıf karşısında güçten düşürebilmek için her zaman ısrarla oynanan oyun, onun inanç sistemini bölmektir. Aynı oyun Anadolu'da Alevi toplumu için de oynanmış ve Aleviler yapay ayrımlar içine itilmeye çalışılmıştır. Oyun özellikle kendi yollarının kökünü kökenini yeterince bilmeyen çevrelerde etkili olmaktadır. Örneğin, çeşitli yazarlar Aleviliği şöyle kollara ayırmaktadırlar. Bektaşilik, Kızılbaşlık, Çepniler, Tahtacılar, Abdallar, köy Bektaşileri, kent Bektaşileri, Sıraçlar, Nalcılar, Avşarlar, Yürükler...

Bunlardan Çepniler'in (Kuzey Anadolu'da ve Ege'de yerleşik), Tahtacılar'ın (Akdeniz bölgesinde ormancılık yaparlar) ve Avşarların inanç toplulukları değil, eski Türkmen boyları olduklarını biliyoruz. Çepnilerin ve Tahtacıların, Babaileri ilk destekleyen, Hacı Bektaş'a ilk katılan boylar oldukları söylenir.

Abdallar diye söylenen kol ise (Rum Abdallarıyla bir ilgisi yok), Anadolu'da hala çokça göçerliğini sürdüren, sepetçilik, demircilik, kalaycılık gibi işler tutan çingene topluluklardır. Ayrımları etnik bir ayrımdır, inançları Bektaşiliktir.

Köy Bektaşileri de, adı üstünde, köylerde yaşayan Alevi Türkmenleşdir, Hacı Bektaş'a bağlıdırlar. Oysa çeşitli

yazarlar bunları "kızılbaş"lar olarak Bektaşiliğin dışında göstermeye çalışırlar.

Geliyoruz Aleviliğin, Bektaşilik-kızılbaşlık olarak ikiye ayrılmasına, ki bu "ayrım" en yaygını, en etkilisidir.

İsmet Zeki Eyüboğlu, *Tarikatlar Mezhepler Tarihi*'nde şöyle diyor:

> "(Kızılbaşlık) Alevilik'in bir kolu olarak gelişen inanç akımıdır. Belli bir kurucusu, kesin bir kuruluş yılı yoksa da sayısız yandaşı vardır. (...) Bu kuralların Bektaşilikte de geçerli olduğu, gerçekte Kızılbaşlıkla Bektaşilik arasında, kurumun yapısı bakımından önemli bir ayrılığın bulunmadığı, ayrılığın köy-il konumundan doğduğu bilinmektedir. Kimi araştırıcılara göre Kızılbaşlık köylerde yaşayan, yalnız Türk kökenli toplulukların benimsedikleri bir inanç kurumudur. Bu görüş doğrudur, çünkü Anadolu Alevileri, Kızılbaşları, Bektaşileri genellikle Türkmenler, Yörükler, Avşarlar, Tahtacılar gibi Türk topluluklarından oluşmaktadır. Bektaşiliği benimseyen yabancı kökenli Müslümanlar, çokluk büyük illerde yerleşmiş kimselerdir (özellikle Rumeli Bektaşileri, sözgelişi Arnavutlar). (...)
>
> "Alevilik kapsamına giren bütün kuruluşlar Şii değildir, oysa Şiilik'in içinde yeralan bütün kuruluşlar kendilerini Alevi sayar. Sözgelişi Bektaşiler, Kızılbaşlar, Tahtacılar bg., Alevidir, ancak hepsi Şii değildir. Öte yandan, burada mezhep diye nitelediğimiz Kızılbaşlık, kimilerine göre tarikattır. Biz buna katılmıyoruz, çünkü Kızılbaşlığın kapsamına giren birçok tarikat vardır. Tarih açısından bakınca, kızılbaşlık bir tarikatın değil, bir tarikatlar topluluğunun adıdır... Bektaşiliğin, yöresel bir koluna "Kızılbaş" adını vermek köksüz bir nitelemedir."

Söylenenler tam bir çorbadır ama içinden bir sonuç çıkmaktadır: Bektaşilik ve Kızılbaşlık Anadolu'da Aleviliğin iki koludur.

Bektaşilik, İslam'ın Şii İsnaaşariye mezhebine bağlı, Batıni inançlara sahip bir sufi tarikatıdır. Bu inancı taşıyanlara "Alevi", ya da kötüleme anlamında "kızılbaş" denmiştir. Anadolu Aleviliğinde, Bektaşilikten önce de (Haydarilik, Kalenderilik, Vefaiye, Melametilik vb.), sonra da (Melametilik, Bedreddinilik vb.) başka Şii temelli sufi tarikatları varolmuştur. Ancak, kendinden önceki tarikatlar, Babailik ve onun devamı Bektaşilikte güçlerini birleştirmişlerdir. Sonrakiler ise yine Bektaşilik içinde küçük farklılıklar taşıyan bir çeşit "iç tarikat" olmuşlardır.

Kızılbaş sözcüğünün kaynağı hakkında çeşitli söylenceler vardır. En yaygını, Erdebil tekkesi dervişlerinin başlarına bağladıkları oniki dilimli kızıl türbandan kaynaklandığıdır.

Bir söylenceye göre, Sıffin savaşında iki ordu da aynı giyindiğinden Ali'nin ordusundaki askerler birbirini kırmaya başlamışlar. Bunun önünü almak için Ali'nin askerleri kızıl giymişler, hatta Ali kızıl giymiştir. Hüsnü Baba bunu şu dizelerle anlatır:

"İbn-i Süfyan ile şol dem kati cenk eylediler
Birbirin kırdı o şah askeri hod bilmediler
Çünkü İslam idi surette o müşrik gidiler
Fark için asker-i şah kırmızı giymiş idiler
Çün Ali şah-i Kızılbaş, ben anın bendesiyim."

Bir başka söylenceye göre, Muhammed'in Uhud savaşında başından yaralandığını, kanının aktığını gören Ali, sonradan tüm savaşlara kızıl başlık giyerek katılmış, "kızılbaş" sözcüğü de oradan gelmiştir.

Eyüboğlu, çoğu yazısında Alevi-Bektaşi inançlarını Orta Asya şamanizmine dayandırmaya çalışanları eleştirirken burada ise şöyle diyor:

> "Başka bir söylentiye göre de 'kızılbaş' sözcüğü İsmail Safevi'nin erlerinin savaşta kızıl başlık giymelerinden dolayı yayılmış, sözcük oradan gelirmiş. Bu tür söylentilerin gerçekle ilgili yanı yoktur. Anadolu'da 'kızılbaş' diye nitelenen topluluk Türkmendir. Şaman inançlarına bağlı olan Türkmen rahipleri törenlerde kızıl başlık giyerlerdi." *(Tarikatlar Mezhepler Tarihi)*

Yukarıdaki üç söylence de doğru olabilir, ama şamanlık, o pek bir yere sığmıyor. "Kızılbaş" sözcüğünün, Safavilerden gelmiş olması akla en yakınıdır. Çünkü Alevilik, özellikle kendisi de bir tarikattan büyüyen İran Safavi devleti döneminde, Şii mistisizminin bu önemli temsilcisinin derin etkisinde kalmıştır. Ayrıca, bu dönemden önceki kaynaklarda abdal, baba, vb., adlar vardır ama Alevi adı yoktur.

Yüzyıllar boyunca Sünni İslam, Alevilere "kızılbaş" diyerek (bu sözcüğü küfür yerine kullanarak!) saldırmıştır. Babai-Bektaşi Aleviler ise kızılbaş sözcüğünü kendilerine yapılan bir sataşma olarak almışlardır. Bektaşiler dışında birilerinin kastedildiğini hiç düşünmemişlerdir. Bektaşiler, Tevella ve Teberra'dan habersiz kişilere "ham ervah" ya da "zahit" demişlerdir. Sünniler de, Tevella ve Teberra'yı inancın temellerinden sayan Bektaşilere "kızılbaş" demişlerdir.

Bektaşiler, "kızılbaş" "küfüründen" hiç rahatsız olmamışlardır. Tersine, bununla gurur duymuşlardır. Bakın Dertli bunu nasıl şiirleştirmiştir:

"Bildiniz mi siz Yezid'in bağrının taş olduğun
Zahiri İslamlığın, batında kallaş olduğun
Ta'n kılman dostlar, gözlerim yaş olduğun
Ayb görmen Dertli'nin sizler Kızılbaş olduğun

Hilmi Dede de aynı tutumu şu dizelerle dile getirmiştir:

Zahid dese bize ne gam, Kızılbaş
Nakşini almakta olmuşuz nakkaş
Pirimiz Hünkardır hem Hacı Bektaş
Erenler babının kurbanıyız biz

Yine Hilmi Dede bir başka dörtlüğünde, kızılbaşla Bektaşinin aynı oldukları şöyle anlatır:

Hilmi'yem kemter kemin ancak Ali ferraşiyem
Bende-i Al-i aba'yim, zümre-i Bektaşiyem
Eylerim medhin, çün ol şahın Kızılbaşiyem
La feta illa Ali La seyfe illa zülfikar

Sonuç olarak Kızılbaşlık, Çepnilik, Tahtacılık, Abdallık vb. gibi Bektaşiliğin tümüyle dışında Alevi kolları yoktur. Yalnız, çeşitli yöresel yaşantı ve gelenek farkları inanç sistemine de girmiş ve yöreler arasında belirli farklılıklar ortaya çıkarmıştır. Örneğin, Batı'da bazı yörelerde cemde şarap içilirken Doğu'da içki içilmez. Ancak bu farklılıklar biçimseldir. Öz her yörede aynıdır.

Bunun yanında, Alevi toplumu, sürek farklılığı açısından başlıca üç gurupta toplanmıştır. Bunları, Ulusoy'un kitabından yaptığımız bir özetle izleyelim:

> '' - Birinci gurup: Hacı Bektaş Veli soyundan gelen Mürşid'e bağlı olan Alevi-Bektaşiler. Hacı Bektaş Veli'nin yaşadığı çağda ona yardımcı olan Horasan pirlerinin ve Rum erenlerinin soyundan gelenler ve ''Ocak-zade'' olarak tanınanlar, kendilerini Hacı Bektaş Veli soyundan gelen mürşid'e manen bağlı sayıyorlar ve onun icazetiyle ocaklarına bağlı olan taliblerin görgülerini yapıyorlardı. Bunlardan başka, bir ocağa bağlı olmayıp da doğrudan doğruya Hacı Bektaş Veli'ye ve onun soyundan

gelenlere bağlı olduklarını kabul eden Alevi-Bektaşiler de vardı. Mürşid, gene bir Ocak-zade olmakla beraber, her sene değiştirebileceği bir dede'ye icazet vererek bunların dini hizmetlerini) görgülerini yaptırıyordu.

"Doğrudan doğruya veya Ocak-zadeler vasıtasıyla Hacı Bektaş Veli'ye bağlı olan bu gurup, Anadolu'daki Alevi-Bektaşi toplumunun yüzde doksanını belki de daha fazlasını oluşturuyordu.

"Dede ister kendi taliplerinin görgüsünü yapsın, isterse doğrudan Hacı Bektaş Veli'ye bağlı olan taliplerin görgüsünü yapsın mürşidin vekilidir. Onun icazetiyle görev yapmaktadır. Karakazan hakkı ve sair bağışlar Mürşid adına alınmaktadır. Mürşid'den icazeti olmayan dedenin, Hacı Bektaş Veli'ye atfedilen bir buyruğa göre, "yediği haram yuduğu murdar, tacı delik, kendi murtad" sayılır.

" - İkinci gurup: Oniki İmamların soyundan geldiğine inandıkları ocaklara bağlı Alevi-Bektaşi'lerdir. Bu gurupta olanlar da Hacı Bektaş Veli'yi serçeşme yani yolun menbaı ve tüm evliyaların önderi, başı kabul ederler. Deyişlerde, düvazlarda, dualarda Hacı Bektaş Veli'nin adı Muhammed, Ali, Oniki İmam adları ile beraber saygı ile anılır, kendilerinin bağlı bulundukları ocağın, ondan ilham aldığını, onun tarafından uyarıldığını kabul etmekle beraber, dedelerin ve Ocak-zadelerin Hacı Bektaş Veli'den veya onun soyundan gelenlerden icazet almalarını gerekli saymazlar. Soylarının Oniki İmam'a çıkışı nedeniyle, doğuştan görgü yapmaya yetkili olduklarına inandıkları ocaklardan gelen Dede'lere görülürler.

" - Üçüncü gurup: Babağan kolu diye anılan daha çok İstanbul ve Arnavutluk'da bulunan Alevi-Bektaşilerdir. Sayıları çok az olan bu guruba dahil Alevi-Bektaşilerin inancına göre Hacı Bektaş Veli

evlenmemiştir. Bu yolda bulunanlara göre, Hacı Bektaş Veli'nin yolunu izleyenler evlenmemiş küpeli dervişlerdir. Alevi- Bektaşi olmak doğumla olmaz ancak bir derviş veya babadan nasib almakla mümkün olur.

''Bektaşiliğin bu bölümünün yaygınlaşmamış olmasının başlıca sebebi, bu kolun temelinde soydan gelen bir Alevi-Bektaşi topluluğunun bulunmamasıdır. Bu kolda mücerredlik (evlenmemek) önemli bir yol kuralı olarak kabul edilmiştir. Aile'nin teşekkülüne olanak vermeyen bu ''mücerred dervişlik'' müessesesi, toplum yaşantısını zaafa götüren bir yöntem olarak, küçük insan guruplarını bir tekkenin içine veya bir babanın çevresine sıkıştırmıştır. Anadolu Alevi-Bektaşiliğinde ''Musahiblikle'' de ayrıca güçlendirilen aile sisteminden yoksun kaldığı için ''Derviş Bektaşiliği'', Hacı Bektaş Veli'nin felsefesinin hayata uygulanmasında çok sığ ve yüzeysel kalmıştır. Başka bir deyimle, Hacı Bektaş Veli'yi bir ''Mücerred Derviş'' gibi yanlış tanımladığı için, onun yoluna paralel bir tutum içine, tabii, içinden yetişen müstesna kabiliyet ve anlayıştaki kişiler dışında, pek girememiştir.''

VI.IV. BEKTAŞİLİK VE ŞİİLİK

Önce bir alıntı okuyalım:

> "İran Alevilik'i olan Şiilik bir tarikat değildir. (...) İslam ülkelerinde 'beşinci mezhep' olarak nitelenen Şiilik görünüşte *Kuran*'a, Hadis'e bağlanırsa da gerçek kaynağı eski İran'ın çoktanrıcı inançlarıdır. İslam dininin gelişip komşu ülkelere doğru yayılma olanağı bulduğu dönemlerde, İran'da Zerdüşt inançları egemendi, yaygındı. (...)
>
> "İşte bu olaylar sırasında, İran'ın gizlice işe karıştığı, İslamlığın, Hüseyn'in, Ali soyunun, halifeliğin savunucusu görünerek olayların büyümesine yardımcı olduğu, gerçek amacının ise Arap egemenliğini yıkmak, bütün islam ülkesini ele geçirmek konusunda yoğunlaştığı söylenir. (...) Ali'yi tutanlar arasına İran'ın katılması işin büyümesine, Ali'yi tutanların güçlenmelerine yaradı. Daha sonra Ali soyundan gelenlerin imamlığı öne sürüldü. Böylece On İki İmam inancı doğdu, bunun da savunucusu gene İran oldu.
>
> "Şiilik, gerçekte, Zerdüşt inançlarının islam inançlarıyla karışıp kaynaşmasından, yeni bir yoruma uğramasından doğmuş, On İki İmam'a bağlı bir İran mezhebidir. Özünü oluşturan çoktanrıcı inançlardır. İslam dininden etkilendiği, ondan birtakım inanç varlıkları alıp özüne kattığı, yeni bir nitelikle ortaya attığı apaçıktır. (...)
>
> "Şiilik'in dayandığı On İki İmam inancı İslam dininin temel ilkeleri ile bağdaşmaz, islam dininde On İki İmam diye bir inanç kurumu yoktur, Peygamber, ondan sonra gelen halifeler (imamlar) vardır, bunların da sayısı on ikide dondurulmuş değildir.

"(...)

"Bu sayılan benzerliklerin dışında, özellikle kadın-erkek eşitliği konusunda, Şiilik'in tuttuğu yol Bektaşilik'inkine benzemez. Törenler, içkili, çalgılı toplantılar, kadınlı-erkekli dernekler Bektaşilik'in anladığı türde ayin-i cem Şiilikte yoktur. Şiilik kadının şeriat ilkelerine göre örtünmesini, erkekten ayrı tutulmasını gerekli görür. Bu konuda kadın erkek eşitliği söz konusu değildir. ...

"Bunun ne denli doğru olduğunu, günümüz İran'ında, Ayetullah Humeyni'nin, şeriat kurallarına göre giyinmeleri için kadınları baskı altına almaya kalkışı, büyük bir dirençle karşılaşınca bundan vazgeçişi göstermektedir." (İsmet Zeki Eyüboğlu, *Tarikatlar Mezhepler Tarihi)*

Şimdi bu görüşleri sırasıyla ele alarak kısaca yanıtlayalım.

Bir kez yazar, (belki yukarıdaki alıntıda tam belli olmuyor ama başka çok yazısında açıkça vardır) tüm İslam dünyasında tek büyük bölünme olarak ele alınan Sünni-Şii bölünmesinde, tüm dünyaca kabul edilen "Şii mezhebi" adını, "Alevilik"le değiştiriyor. Şiiliğin adı Alevilik oluyor. O da, Anadolu Aleviliği ve İran Aleviliği olarak bölünüyor ve Şiilik adı İran Aleviliği'ne veriliyor.

Sonra, çok kaynakta yaygın olarak raslanan bir görüş alıntıda da yer alıyor ve Şiilik, Zerdüşt inançları temelinde, bir çeşit İran milliyetçiliği olarak sunuluyor. Bir de, "Ali soyundan gelenlerin imamlığı öne sürüldü... bunun da savunucusu gene İran oldu" deniyor.

Bunlar, tarihsel gerçeklerle bağdaşmayan iddialardır.

Tarihte Şiilik, *İran'da Şiiliğin egemen olmasından çok önce,* Ali'nin ölümünün ardından, İslam toplumunu peygamber sülalesinden gelenlerin (yani Ali ve çocuklarının) yönetmesini isteyenler olarak belirmiştir. Özellikle Abbasi döneminde yaşayan Altıncı İmam Caferi Sadık'la felsefi ve

teolojik (dine ve allaha ilişkin bilgiler) görüşler kazanmış, geniş bir halk hareketine dönüşmüştür.

Daha sonra X.yüzyılda tüm yönleriyle gelişecek imamlık teorisinin temel fikrini de Caferi Sadık getirmiştir. Buna göre, Muhammed'in Adem'den önce yaratılan peygamberlik misyonu, ölümünden sonra bir ışık huzmesi halinde Muhammed'in ailesine geçer.

İmam Cafer tüm Şiiler tarafından ortaklaşa tanınan son imamdır. O yaşarken ölen büyük oğlu İsmail'in ölmediğine ve daha sonra dünyaya döneceğine inanan bir kısım Şii, İsmail'i son imam olarak tanıdılar ve *İsmaililik* adıyla bilinen "yedi imamcılık" mezhebini kurdular.

İmam Cafer'in öteki üç oğlu için de imamlık iddiaları öne sürüldü. Ancak bunlardan Musa Kazım büyük çoğunluk tarafından yedinci imam olarak tanındı. Şiiliğin gerçek taşıyıcısı olan bu büyük kola *İsnaaşeriye* (oniki imamcılık) dendi.

Alıntının kadın-erkek eşitliğiyle ilgili bölümü, bugünkü İran'ı dünün yerine geçirmeye kalkışan bir çarpıtmadır. Önceki bölümlerde, Şiiliğin bu konudaki tutumunu ele aldık. Sonraki bölümlerde de bugünkü İran üzerinde duracağımız için burada değinmeyeceğiz.

Şiiliği İran'ın yayılma hevesleri gibi nedenlerle açıklamak çok yanlıştır. Şiilikte yalnız İran'ın değil, tüm istila edilen ülkeler halklarının yayılma hevesleri değil yabancı boyunduruğundan kurtulma özlemleri yansımıştır. Bu başka bir şeydir. Ayrıca, Şiilikte bunlardan da önce, ezilen sınıfların umutları, istemleri yansımıştır.

Türklerin İslamlığa geçişleri asıl olarak Şii temelli sufizm eliyle oldu. Daha sonra büyük göç dalgaları halinde yerleştikleri Anadolu'da Şiiliğin dinsel görüşleri ve sufizmle yoğun olarak örülü biçimde gelişen İslam içinde giderek Babailik öne çıktı. Tüm öteki tarikatlar güçlerini Babailik içinde birleştirdi. Babai isyanının ezilmesi ardından bu kol Bektaşilikle sürdü.

İran'da Safavi devletinin kuruluşuna dek, Alevilik üzerinde özel bir İran etkisinden söz edilemez. Hatta tersine, Şah I.İsmail (Hatayi adıyla Türkçe şiirler yazmıştır) Hacı Beştaş'a büyük bir hayranlık ve bağlılık beslemiştir. *Hatayi Divanı*'ndan aşağıya aldığımız üç şiir bunun güzel kanıtıdır.

Sofi mezhebimin nesin sorarsınız
Muhammed Ali deyenlerdeniz
Gözlüye gizli yok ya sen ne dersin
Biz Muhammed Ali deyenlerdeniz

Eğnimize kırmızı giyeriz
Halimizce her ma'nadan duyarız
Katarda İmam Cafer'e uyarız
Biz Muhammed Ali deyenlerdeniz

Biz tüccar değiliz alup satmayız
Erkan gözediriz yoldan sapmayız
Gönlümüz ganidir kibir tutmayız
Biz Muhammed Ali deyenlerdeniz

Muhammed Ali'dir kırkların başı
Uralım Yezid'e laneti taşı
Hünkar Hacı Bektaş Veli'dir eşi
Biz Muhammed Ali deyenlerdeniz

Şah Hatayi'm ider Muhammed Ali
Anlardan öğrendik erkanı yolu
Aii Muhammeddir Muhammed Ali
Biz Muhammed Ali deyenlerdeniz

***

Dünyadan elin çek divane gönlüm
Ulaş bir üstada er ile görüş
Mürşid nazarını yad ederse dil

İkilikten geçüb bir ile görüş

Er eteğine yüz sürmek dilersen
Aslına zatına ermek dilersen
Hakkın cemalini görmek dilersen
Nur ile nur oluş sırr ile görüş

Aşık-ı sadıklar ola gelmiştir
Ağlayanlar bu gün güle gelmiştir
El ele el Hak'ka bula gelmiştir
Tanı kendi özün pir ile görüş

Hatayi biçare kuldur şahına
Hünkar Hacı Bektaş nazargahına
Deli gönül hak ol düş dergahına
Er olayım dersen er ile görüş

***

Biz de hanedana gider der idik
Mihman canlar bize safa geldiniz
Her sabah her sabah yüzüm üstüne
Mihman canlar bize safa geldiniz

Beli dedik bir gerçeğin destine
Canım kurban olsun Hak'kın dostuna
Her sabah her sabah yüzüm üstüne
Mihman canlar bize safa geldiniz

Tuttuğumuz bir gerçeğin elidir
Gittiğimiz imanların yoludur
Serçeşmemiz Hacı Bektaş Veli'dir
Mihman canlar bize safa geldiniz

Bektaşilik gibi Şii mistisizminden yükselen Safaviler döneminde ise İran Şiiliği Aleviliği doğal olarak derinden etkilemiştir. Bunun, genel ideolojik yakınlık dışında somut

nedenleri de vardır.

Safavi devleti, kuruluşu ve gelişmesi sıralarında özellikle Anadolu Alevi Türkmenlerine dayanmıştır. Hatta ondan da önce, Şah İsmail'in babası Şeyh Haydar döneminde, tarikat savaşlarında Erdebil tekkesinin yanında savaşan önemli bir kesim Anadolu Türkmenleriydi.

Şah İsmail, Anadolu boylarından Ustacalı, Tekeli, Bayburtlu, Şanlı, Çapanlı, Karamanlı, Dulkadirli, Varsak, Afşar, Kaçar ve Karadağlı halklarını (sufilerini) çevresine toplamış, bunlara yönetimde önemli görevler vermişti. Bunların desteğiyle 1500'de Azerbaycan'ı, 1507'de Diyarbekir'i ve 1508'de Bağdat'ı alarak Akkoyunlu devletine son vermiş, yerine Yakındoğu'nun en büyük devletlerinden birini kurmuştu.

Yavuz Sultan Selim'in savaş yoluyla halifeliği İstanbul'a getirmesi ve Sünniliği devletin resmi ideolojisi yapması da hem halkla egemen sınıfın arasını daha açtı, hem halkla Safavi yakınlığını daha artırdı.

Aleviliği Şiiliğe, hele Safavi Şii mistisizmine karşı göstermeye çalışan görüşler, bunu yapanların amaçlarından bağımsız olarak, tarihimizde Osmanlı zulmüne verilen bir ödünü anlatır. İslamın başının Ali evinden gelmesi gerektiğini, imamlık öğretisini savunan bir büyük mezhep vardır: Şiilik. *Alevilik*, dinsel temelini Şiilikten almış, Osmanlı topraklarında gelişmiş bir sufizmdir.

Öte yanda, tarih içinde İran Şiiliği ile Anadolu Aleviliğinin arasının açıldığını da söylemeliyiz. İran Şiiliği, mistisizmi reddettikçe, Sünni İslama yakınlaştıkça bu ara daha da açılmaktadır.

VIII.V. BEKTAŞİLİK VE AHİLİK

Ahilik, ilk İslam devletleri döneminde ortaya çıkan fütüvvet

örgütlenmesinin Anadolu'daki uzantısıdır.

Fütüvvet örgütleri göçebe Arapların "feta" (yiğitlik) ülküsünü kent ortamında yaşatmaya çalışıyorlar, kendilerine fıtyan (yiğitler) adını veriyorlardı. Aralarındaki anlaşmazlıkları şeriat mahkemelerinde değil, musalaha adını verdikleri kendi kurullarında çözümlerlerdi.

Fıtyan yaygınlaştığı dönemde sufilikle kaynaştı. Sufiler fıtyan örgütlerine kuramsal içerik kazandırdılar. Ulemaya göre ise fütüvvet çoğunlukla "serseri" takımının sapıklıklarıydı.

1183'de fütüvvet şalvarı giyerek, fütüvvet örgütüne katılan Abbasi halifesi Nasır, fütüvvet birliklerinin önderliğini üstlendi. Böylece bir yanda da yüksek çevrelerin katıldığı bir saray fütüvveti gelişti.

Türkleşen Anadolu'da fütüvvet üyeleri kendilerini "Ahi" diye adlandırdıkları için, Anadolu'nun fütüvvet biçimine "Ahilik" denilmiştir. Bu arada saray fütüvvetinin de Anadolu'ya girdiği bilinmektedir. İzzeddin Keykavus, halifeden fütüvvet şalvarı almıştır. Alaeddin Keykubad, 1214'de halifenin danışmanı ünlü sufi Suhreverdi eliyle Konya'da fütüvvet şalvarı giymiştir. Sultanlar, halife Nasır geleneğinde bir saray fütüvveti geliştirmeye çalışmışlardır. Ancak Anadolu'da fütüvvet, halk arasında yaygınlaştıktan sonra gerçek kimliğini kazanmıştır.

Ahilikte bir kişi birliğe girince önce ağır kol işi yapmak zorundaydı. Böylelikle ustasının, yani Ahinin yanına çırak olarak girmiş olurdu. Yiğit, ancak bir ile altı yıl arası çalıştıktan sonra Ahi, yani usta olabilir ve bir işyeri açabilirdi. Böylece zanaatkar sayısı ve zanaat denetim altında kalıyordu. Zanaat öğrenmek isteyen genç, kendine yol gösterecek ve zanaat öğretecek bir yol atası ve bir de yol kardaşı seçerdi. Ortak kasa, tüm birlik üyelerinin ödedikleri belirli kesintilerden oluşur ve gerektiğinde üyelere borç verirdi. Dolayısıyla Ahilik tam bir lonca örgütlenmesi görünümündeydi.

Ahiliğe yalnızca zanaatkarlar değil, tacirler de dahildi. Rum ve Ermenilere de loncalarına katılma olanağı verdiler.

Ahi birlikleri kentlerde ekonomik ve siyasal açıdan özerk örgütler oldular. Onların fiili denetimi altında çok sayıda kent bir çeşit özyönetim elde etti. Ahi birlikleri XIII.yüzyılda siyaset yapmaya çıkan her gücün hesaba katması gereken bir güçtü. XIV.yüzyılın ilk yarısı Anadolu Ahiliğinin yükseliş dönemidir. Moğol baskısıyla merkezi yönetim zayıflayınca, Ahiler kentlerde siyasal güç olarak daha da önem kazandılar.

İş yaşamına zarar verdiğinden Ahiler geneliyle toplumsal ve siyasal kargaşalardan rahatsızlık duydular. Bu nedenle Baba İshak ayaklanması sırasında Sivas Ahileri, sultandan yana tutum aldı ve kenti Babailere karşı savundular.

Ahiler, kısa zamanda devletteki anarşinin feodal sınıftan ve göçerlerden kaynaklandığı görüşüne vardılar. Bu nedenle hem feodal aristokrasiye hem Türkmenlere karşı oldular. Öte yanda geneliyle Mevleviliğe de karşı çıktılar. Mevlevi tarikatının kalesi Konya'da Ahi Ahmed, tarikata ve sultana rağmen, Mevlana'nın bir gözdesinin bir tekkeye pir olmasını engelledi. Ancak, Ahilerin Mevlevilerle ilişkilerinde de bir tutarlılık yoktur. Mevlevilik, Ahi toplulukları içinde kimi zaman onay, kimi zaman muhalefet görmüştür. Ahi önderi olan Mevleviler de vardır.

Zanaatkarın ve tacirin, Mevlevileri sevmemesinin temelinde, kentli halkı yoğun biçimde ezen ve sömüren feodal sınıfa karşı takındıkları uzlaşmacı tutum yatıyordu. Ahiler zanaatçı ve tacir olarak, feodal toprak sahipleri ile topraksız Türkmen göçerleri ve köylülük arasında bir *ara sınıf* oluşturuyorlardı. Kent pazarında ya da vakıf çarşısında işgören yerleşik Ahilerle, Türkmen obaları ve köylülük arasındaki farklılık açıktır. Öte yanda, iki sınıfın da baş düşmanı feodallerdir. Bu nedenle Ahiler Moğol otoritesinin çöküşü sırasında Türkmenlerle yakınlaştılar. Ancak bu uzun süreli bir durum olmadı.

Merkezi iktidarın yeniden kurulmasıyla Ahiliğin hareket

alanı da daraldı. Bunun sonucunda mistik eğilimli üyeler, Ahi Evran'ın biyografisinin de tanıklık ettiği gibi, Bektaşilere katıldılar. Özellikle Osmanlı Devleti'nin güçlenmesiyle Ahilik Bektaşi tarikatına sığındı, önemli bir bölümü onun içinde eridi. Nejat Birdoğan, *Anadolu'nun Gizli Kültürü Alevilik* adlı kitabında, bu gerçeği şöyle anlatıyor: "...Ahilik, ilk dönemlerinde 'dinsel yönü ağır basan' Alevilikten daha yaygın ve daha güçlü idi. Bu güç, sonraları Hacı Bektaş'ın kişilik kazanmasıyla Anadolu Alevilerine geçecek, Ahilik gerçeği kabullenerek bu kol içinde yerini alacaktı. Bir başka tanımla iki kol birleşecek, baskılara birlikte direneceklerdi."

Ahiliğin seyfi (kılıçlı) denilen bir kolu da bulunmaktaydı. Bunlara Osmanlı Devleti'nin kuruluş döneminde "Alpler" denilmekteydi. Aşık Paşazade bunlara "Gaziyan-ı Rum" adını verir.

Ahiliğe ilişkin yapıtların en önemlisi Seyid Mehmed Bin Seyid Alaeddin'in tümüyle Alevi yapıdaki *Fütüvvetname-i Kebir*'idir. XVI.yüzyıl başlarında, Balım Sultan döneminde yazılmıştır.

Genellikle fütüvvetname denen, loncalara özgü tüzüklerin hemen tümü *Fütüvvetname-i Kebir*'den alınmıştır. Ancak, Yavuz Selim sonrasında bunlardaki Alevi özün silinmiş olması dikkat çeker. Sünnilik etkinliğini arttırınca, durum fütüvvetnamelere de yansımıştır.

Debbağlar, saraçlar, kunduracılar gibi deri işleriyle uğraşanların oluşturduğu loncalar gurubu, debbağ olduğuna inanılan Kırşehir'li veli Ahi Evran'ı pir sayıyordu. Debbağların Kırşehir'deki Ahi Evran Tekkesi'nde sıkı bir merkezi örgütü vardı. Tekkenin başında Ahi Evran'ın soyundan bir Ahi Baba bulunuyordu. Anadolu, Rumeli ve Kırım esnafı ona bağlıydı. Daha sonra, Ahi Evran tüm lonca örgütünün piri oldu.

Hacı Bektaş'ın yakın dostu olan Ahi Evran da Hacı Bektaş gibi ezilenlerin yanında yer almıştı. Ancak, Hacı Bektaş bir köylü devrimcisiyken, Ahi Evran'ın eylemi daha çok

kentlerde gelişmiştir. Ahilik, esnafın, zanaatkarın, Bektaşilik ise köylünün ve göçerin temsilcisi olmuştur. Dolayısıyla, Anadolu Ahiliği tutarlı bir anti-feodal yöneliş içermemiştir. Hatta tersine, zaman zaman devlet gücünün yeniden oluşturulması için uğraşmıştır.

VI.VI. BEKTAŞİLİK VE MEVLEVİLİK

Bektaşilik de, Mevlevilik de sufi akımlardır, ancak tarihimizde oynadıkları rol çok değişik olmuştur.

Sufizmin anlamı, insan yapısındaki kötü yanlardan arınmak, arındıkça tanrıyla yakınlaşmak, sonunda birleşmektir. Böylece sufiler, tevhid'e (tanrıyla ruh birliğine) yeni bir anlam getirmişlerdir. Sufiler için tevhid, tanrının dışındaki herşeyin onu yansıtmasıdır. Yanlış ya da kötü yanlardan arındıkça bu yansıtma giderek daha tamlaşır.

Bu "varlığın birliği" inancı, ki sufizmin temel görüşüdür, bir çeşit *panteizm*dir. Panteizme, Gölpınarlı gibi, "ateizmden, allah tanımamaktan başka birşey değildir" *(100 Soruda Tasavvuf)* denemez. Ancak, içinde ateizm tohumları taşıyan bir düşüncedir. Böyle olduğu için pek çok sufi, İslam ya da Hristiyan din düşüncesinin ötesine geçmiş, kimileri ise dinsel doğmalarla kendi görüşlerini bağdaştırabilmek için aşırı zorlamalara gitmişlerdir.

Mistikler için değişik inanç ve ibadet biçimleri anlamsızdır. Tüm peygamberler, aynı ilkeleri değişik dillerde söylemişlerdir.

Sünniliğin tanrıyla birleşme fikrini kabul etmesi, ancak bu birleşmede allah ve insan kendi ayrılıklarını korudukları sürece söz konusu olabilir.

İşte Bağdat okulunun ılımlı mistisizmi, Gazali eliyle, Sünnilikle sufizm arasındaki bu zorunlu köprüyü kurmuştur.

Mevlana Celaleddin Rumi (1207-1273), bu Sünnilikle

uzlaşan sufizm'in yalnız Anadolu'da değil, dünyada önde gelen temsilcilerindendir.

Mistik bir vaiz olan babası Bahaüddin Muhammed Veled, (Sultan-ül Ulema) Moğolların önünden ailesi ile birlikte Belh'ten kaçmış, Mekke ve Medine'yi ziyaret ettikten sonra 1221-1222'de Konya'ya yerleşmişti. 1230-1231'de burada öldü. Konya'da Selçuklu sultanı Alaeddin Keykubat tarafından iyi karşılandı ve etkili bir rol oynadı.

Mevlana önce babasının müridi olan Termes'li Burhaneddin'den (ölümü 1240-1241) ders aldı. 1243-1244'de Tebrizli gezginci derviş Şemseddin'le tanıştı.

Şems'in, Haşşaşiyun akımının son şeyhinin oğlu olduğu söylenir. Bazı Hacı Bektaş velayetnameleri de, Şems'in Hacı Bektaş'ın müridi olduğunu ve onun isteğiyle Mevlana'nın yanına gittiğini yazar.

Mevlana, geneliyle uzlaşmacı bir karakter gösterir. "Tıpkı bir pergel gibiyim, bir ayağımla şeriat üzerindeyken, öteki'yle tüm insanlığı dolaşıyorum" cümlesi ünlüdür. Bir rubaide de şöyle der:

> "Canım tenimde oldukça *Kuran*'ın kölesiyim. Ben, Tanrı'nın seçkin peygamberi Muhammed'in yolunun toprağıyım. Her kim benden, bunun dışında bir söz naklederse hem o sözden şikayetçi olurum, hem nakledenden."

Mevlana'nın engin bir batıni sufi olan Şems'le arkadaşlığı sonucunda şiirlerine, bazı Şii ögeler de girmiştir. Örneğin *Mesnevi*'de Yezid'i ve Muaviye' i yerer, ehlibeyti över. "İmam Cafer'üs-Sadık'ın, kıyas . akkında Ebu-Hanife'ye söyledikleri sözü, ikisinin de adlarını anmadan 'Kafi'den almakta ve alabildiğine kıyasın aleyhinde bulunmaktadır. (...) Ve gene aynı eserde, Gadiru Humm hadisinden, tartışmasını yapmaksızın bahseylemektedir. 'Divan-ı Kebir'nde de, bir şiirinde, Kerbela Şehidlerini "Şehidan-e

Hodayi'' tarzında tavsif etmektedir.'' (A.Gölpınarlı)

Ne var ki, bu görüşler Şems'e duyduğu derin aşkın bir sonucudur ve çevresinin giderek Şems'e düşmanca bakması herhalde bir raslantı değildir. Hatta, Şems ölümle tehdit edilir ve 1245'de ayrılıp Şam'a gider. Ardından Mevlana deliye döner ve oğlu Sultan Veled, Şems'i 1246'da geri getirir.

Şems'in dönmesiyle Mevlana'nın çevresinde huzursuzluk yeniden artar ve Dedebaba Noyan'ın anlattığına göre bir yıl sonra 1247'de Mevlana'nın öteki oğlu Aleaddin Çelebi'nin başında olduğu yedi kişilik bir gurup pusu kurup Şems'i öldürür, kafasını keser. Şems'in iskeleti ve kesik kafası, Hacı Bektaş'ta Pir Evi'nde bir duvarın içinde, dışarıdan belli olmayan bir mezar içindedir. Yaşlı Bektaşiler o duvardaki girintili yeri ''Hazret-i Şems'' diye anarlar. Velayetnamelerde bu durum, bir efsane olarak, öldürülen Şems'in, kesik başını koltuğunun altına alarak Hacı Bektaş'daki Pir Evi'ne geldiği biçiminde anlatılır.

Gerçeği efsaneden ayırma olanağı yoktur ama açıktır ki, Şems bir Şii mistiğidir. Onun ortadan kaybolmasıyla, Şii ögeler de Mevlana'dan kaybolmuştur.

Mevlana'nın yapıtları Yeni Eflatunculuğun (neoplatonizm) büyük etkisi altındadır ve kendinden çok önce işlenen bu düşünceler karşısında pek az yenilik gösterir.

Mevlana, birkaç dize dışında tüm şiirlerini Farsça yazmıştır. Oğlu Sultan Veled'in bir küçük divan oluşturacak kadar Türkçe şiiri olmasına karşın, ondan sonra gelen Ulu Arif Çelebi'nin de tüm şiirleri Farsçadır.

Mevlana yalnızca Türkçe'yi değil, Türkleri de aşağılamıştır. Bahçesinin duvarını yaptırmak için Türkleri çalıştıran bir soyluya şöyle demiştir: ''Efendi... bu inşaat için Rum işçiler almalısın. Türk işçiler yalnızca yıkmak için işe yarar, çünkü dünyanın imar edilmesi Greklerin bir özelliğidir, ama o dünyanın tahribedilmesi ise Türklere mahsustur.'' (Ernst Werner)

Gazali de Türkleri ''insan görünümündeki kaba hayvan-

lar'' olarak nitelemiş ve din adamı olarak onlara hizmet verilmemesi gerektiğini söylemiştir. (Ernst Werner)

Bu yaklaşım Mevlevilerin ''etrak-i bi-idrak'' (kavrayışsız Türkler) dedikleri göçebelere ve onların ideolojik ve siyasal öncüsü Babailere duydukları düşmanlığı iyi anlatmaktadır. Selçuklu sarayından maddi-manevi destek gören Mevleviler, Türkmen ''baba''larına düşmanca bakmışlar,. onları rakip saymışlardır.

Mevlana ve Mevleviler egemen sınıfa ve saraya sıkı ilişkilerle bağlıydılar. Sultan Alaeddin I.Keykubad ve Rükneddin IV.Kılıç Arslan Mevlana'ya büyük saygı göstermişlerdir. IV.Kılıç Arslan'ın Gürcü anası, onun bir portresini yaptırmış ve yanından hiç ayırmamıştır. Ona sürekli pahalı elbiseler almıştır.

Orta sınıfın tuzu kuru kesimleriyle üst sınıfın bazı kesimlerine dayanan Mevlevilik varolan toplumsal ve siyasal düzenin korunmasına çalışmıştır. Egemen sınıfların dünya görüşüne bir tepki olan Bektaşilik, yoksulları egemen öğretiyle bağlaşıklığa çekmeye çalışan Mevlevilikle sürekli olarak çatışmıştır. Bektaşilikle Mevlevilik Osmanlı tarihinde her zaman birbirine karşıt iki güç olmuşlardır.

Mevlevilerin bir ''ilginç'' özelliği de daima iktidarın yanında olmayı bilmeleridir. Moğollar, Selçukluları vasal konumuna indirdiklerinde Mevleviler hemen Moğolların yanına geçtiler. ''Bu konu ile ilgili bir soruya Şeyh Amir Arif şu cevabı verir: 'Gözlerimiz, allahın kimi tercih ettiğini görebilmek için, onun iradesine çevrilidir... Allah şu sıralar sizinle değil, Moğol ordusu ile birlikte. Mülkü Cengiz Han'ın torunlarına vermek üzere Selçuklulardan aldı. Allah emaneti kime isterse ona verir.'' (Ernst Werner)

Bir Bektaşi fıkrası bu Mevlevi oportünizmini, ikiyüzlülüğünü çok güzel anlatır:

Bir Mevlevi ile
Bir Bektaşi

Çeneye vurmuşlar işi
Söyleşiyorlarmış
Bir kahvede.

Bir ara, Mevlevi
Övmek istemiş yolunu
"Biz" demiş"Hak! der,
Döneriz."

Gülmüş Bektaşi,
Demiş, "Erenler,
Biz hak! der de
Dönmeyiz!"
(Ali Püsküllüoğlu)

Mevlevilik, bu uzlaşmacı ve oportünist yapısı içinde egemen sınıflarla arasını her zaman iyi tuttu. Felsefesindeki "varlığın birliği" vurgusuna rağmen, Sünni İslamla karşılıklı uzlaşmanın bir yolunu her zaman buldu.

Egemen sınıf ve Sünnilik için Mevleviliğin önemi ise, halkla ve onun inancıyla arasında açılan derin uçurumu kapatabilecek bir köprü arama çabalarından kaynaklanır.

Egemen sınıfın ve onun ideolojisinin kendine biçtiği değere ve kendi nesnel konumuna tutarlı olarak, görünüşte geniş bir hoşgörüye ve insanlık sevgisine dayanan Mevlevilik, tam da bu konumunun kaçınılmaz sonucu olarak, yol ayrımına gelindiğinde her zaman egemenlerden yana durmuş, hatta Alevi kırımlarında rol üstlenmiştir.

Dolayısıyla Mevlevilik, üst sınıfın desteği altında orta sınıfın egemenlerle uzlaşan ideolojisi olmuştur.

Mevlana'dan sonra yerine oğlu Sultan Veled geçmiş ve Mevlevilik "Şems kolu", "Veled kolu" diye ikiye ayrılmıştır. Bunlardan biri Alevi yanlısı, ötekisi şeriat yanlısıdır. Asıl kol, Veled koludur.

Osmanlı egemen sınıfı nasıl Mevleviliğin işlevini rahatça

görebilmişse, Türkiye egemen sınıfı da Mevlana'nın kendileri lehine bugün oynayabileceği rolün çok iyi farkındadır. Bakın Yaşar Nuri Öztürk neler diyor:

> "Şöyle veya böyle, bir 'yeni değerler sistemi' yaratmak zorunda olduğumuz, kuşkusuzdur. Bu sistemin esasını, samimiyet, sevgi ve feragati, riyakarlık, kurnazlık ve çıkarcılığın üstüne çıkarmak teşkil edecektir. Bunun için atılacak ilk adımlardan biri de, dini, formalizmin, kuralcılığın ve sonuçta da kin ve didişmenin aleti olmaktan çıkarmak teşkil edecektir...
>
> "İnsanın her devirde, temel mutsuzluk sebebi, maddi yoksulluktan önce, insanın insana hor bakması ve zulmetmesi olmuştur. Bu hor bakma, bu ilgisizlik ve zulüm, günümüzde iyice derinleşmiş ve bir yeni problemi de beraberine almış bulunuyor: İnsanın, tabiat anasından uzaklaşması...
>
> "Rumi, iyi tetkik edildiğinde görülür ki, bütün bu dertlere en ideal çareleri öneren çağlarüstü bir dehadır...
>
> "Akıl ve zekanın putlaştırılması, makinenin ilahlaştırılması fert ve toplumu bir yığın çekişme ve didişmenin kucağına itmiştir. Marksizmin getirdiği toplumsal boğuşma psikolojisi, Freudizmin getirdiği ferdi çözülme krizi, insanı kozmik bağlarından koparıp derin bir boşluğa fırlattı. İnsan, Araste'nın de söylediği gibi, bir "varoluş çıkmazı" (existential dilemma) içine girmiş bulunuyor. Bir elin onu yukarı çekip Mevlana'nın deyimiyle 'göğe ağması' gerekiyor. Bir elin onu, öz benliğiyle yani tabiat ve yaratıcıyla, ölümsüz anasıyla kucaklaştırması gerekiyor. Bu 'anaya dönüş' insanı, hem komünizmin musallat ettiği sosyal boğuşmadan, hem Freudizmin ortaya çıkardığı bireysel çözüntüden, hem de Darwinizmin başımıza sardığı gayesiz,

şuursuz kavga psikozundan kurtaracaktır.

''Komünizm, hayatın temeline, insanın yalnız bir boyutunun doymazlıklarını koyarak; ferdi, midesi için yakıp yıkan bir canavara çeviriyor. Bu canavar, mide için tahrip esprisinde, kapitalizm canavarıyla aynıdır. Fark şu ki, komünizmde *komple materyalizm* varken, kapitalizmde *teorik materyalizm* yok, bunun yerine pratik materyalizm vardır. Bu iki beladan kurtaracak çare, insanı, *'midelerin eşitliği'*ni,et ve kanı aşacak değerlere ulaştırmaktır. (...)

''Rumi'nin, ilahi kaynaklı gönül laboratuvarında oluşturulan ve Marksizm-Freudizm-Darwinizm üçlüsüne panzehir olarak sunulabilecek olan ilaç şu üç unsuru içeriyor:

''1. Sevgi: Marksızme karşı,

''2. Yaratıcılığın onurunu iade: Freudizme karşı,

''3. Gayeli ve şuurlu tekamül anlayışı: Darwinizme karşı.

''Bu üç çarenin devreye sokuluşu bizi, kozmik şuura, evrensel benliğe götürecektir. Böyle bir oluşu, şekilci din anlayışından ve *formalist ilahiyat* çevrelerinden beklemek, pek gerçekçi görünmüyor.

''Günümüz dünyasının biricik materyalizmi sanılan Marksizme karşı çıkan *'dini çevreler'*, pratik bir materyalizm sergileyen kapitalizmin paralelinde seyrettiklerinden, bunların dini gayretlerinden bir kozmolojik uyanış değil, bir kozmolojik gaflet doğabilir. Kozmolojik uyanış, evrensellik ve aşka oturur. Dini formalizm ise materyalizmin bir türü olan, kuralları tabulaştırma, nefret, hınç ve aforozu esas alır.

''İşte, Mevlana'nın değeri, burada ortaya çıkıyor. Onun sistemi, teoride komple materyalizmin açıklarını telafi ederken, pratikte de dini formalizmin boşluklarını doldurur.

''Rumi, Doğu'dan Batı'ya, Batı'dan da Doğu'ya

> yönelen nefretleri, negatif tavırları ilgi ve müspet yaklaşıma çevirecek iki temel ilkeye sahiptir: Sevgi ve insanlığın birliği'' *(Mevlana ve İnsan,* 1989)

15 Nisan 1989 tarihli *Hürriyet*'te de bir haber: ''Kültür Bakanı Mevlana hayranı'':

> ''Kültür Bakanı Namık Kemal Zeybek, Devlet Güzel Sanatlar Galerisi'nin açılışında yaptığı konuşmada ... 'Mevlana bizim temel klasiğimizdir' dedi. Türkiye'nin en güzel ve en büyük kültür sarayının Konya'da inşa edileceğini ve Mevlana'yı anma törenlerinin de bu salonda yapılacağını belirten Bakan Zeybek, sanatın her dalındaki yapıtlarla Mevlana'nın halkımıza en iyi şekilde anlatılacağını söyledi. Kültür Bakanı Namık Kemal Zeybek, *'Feza-teknoloji çağındaki insanlar büyük bir bunalıma girdi. Bu insanları ancak Mevlana'nın felsefesi kurtaracaktır'* dedi.''

Söylenenlerdeki paralellik hayret vericidir.

Bu saygıdeğer kişilerin, Mevlana'ya atfettikleri iki temel ilke, sevgi ve insanlığın birliği, Alevi-Bektaşi yolunun da temel ilkesidir. Acaba bunlar neden Mevlana'ya sarılırlar?

VII. ANADOLU'DA HALK AYAKLANMALARI VE ALEVİLİK

> Alman halkı devrimci gelenekten hiçbir şekilde yoksun değildir. Öyle zamanlar oldu ki, Almanya, öteki ülkelerdeki devrimlerin en üstün insanlarıyla boy ölçüşebilecek karakterler üretti. Alman halkı, merkezileşmiş bir ulusta en olağanüstü sonuçları getirebilecek bir enerji ve dayanıklılık ortaya koydu. Alman köylüleri ve plebleri, sonraki kuşakları titretecek fikirler ve planlarla doluydular. (F.Engels, *Almanya'da Köylü Savaşı*)

Türk boyları, Emeviler döneminde müslümanlığa girmeye başladılar. Türkleri Horasan, Herat ve Belh'de ilk kez müslümanlıkla tanıştıran Emevi-Arap kılıcı, tarihte az rastlanır İslam vahşeti oldu. Ancak Türkler bu yeni dini büyük bir terör altında kabul etmiş de olsalar, her bağlandıklarına olduğu gibi, müslümanlığa da sonradan candan bağlandılar.

Bu ilk dönemin ardından müslümanlığın yayılmasını sağlayan büyük ölçüde Şii mistisizmi oldu. Emevi zulmünü unutmayan Türkler, aralarına sığınan Ali evlatlarını (ehlibeyt) sevgiyle kucakladılar ve özellikle göçerler arasında Şii mistisizmi hızla yayıldı. Türkmenler arasında heterodoks fikirler ve egemen sınıfa ve egemen dine isyan daha o dönemlerden görülmeye başlandı. Örneğin, Ebu

Müslim'in Emevileri deviren ayaklanmasının belkemiği oldular. Ebu Müslim'in öldürülmesi ardından Maveraünnehr, Horasan ve Azerbaycan'da ortaya çıkan çeşitli ayaklanmalarda yer aldılar.

Ebu Müslim'in öcünü almak amacıyla girişilen bu ayaklanmalar arasında, 755-756 yılları arasında Sinbad adlı Nişapurlu bir sufinin çevresine çok sayıda Şii toplayarak isyanı en önemlilerindendir.

Aynı yıllarda Türk İshak, Maveraünnehir Türklerinin geniş çapta katıldıkları benzer bir ayaklanma çıkardı. Ebu Müslim'in ölmediğini, kurtarıcı olarak yeniden geleceğini söylüyordu.

Mukanna (Peçeli) adlı bir kişinin 777 yılında başlattığı ve Halaç Türklerinin katıldıkları ayaklanma 783 yılına dek sürdü. Mukanna, tanrının kendisinde ortaya çıktığını öne sürüyordu.

Bu olayın ardından 816'da bu kez Azerbaycan'da çok geniş kapsamlı bir isyan çıktı. Babek adını taşıyan isyancı tam yirmi iki yıl Halife Me'mun ve Mu'tasım'ın güçleriyle savaştı. Tanrı'nın kendinde göründüğünü, Ebu Müslim'in bir gün dünyaya döneceğini söyleyen Babek, korkunç bir işkence sonunda Bağdat'ta öldürüldü.

Bir asır boyunca Şiiliğin bu bölgelerde yayılmasına hizmet eden bu ayaklanmalar, Maveraünnehir, Horasan ve Azerbaycan'ın çeşitli Türk boyları arasında geniş destek buldu. Dolayısıyla Türkler Kuzey Suriye ve Güney Doğu Anadolu'ya Şii ve sufi inançlarıyla geldiler. Asırlar boyu İsmaili kaleleriyle, batıni Nizariler ve Haşşaşilerle ilişki içinde yaşamışlardı. Daha Anadolu'ya gelmeden batıni fikirleri benimsemişlerdi.

BABAİ AYAKLANMASI (1240, 1273)

Anadolu'ya yerleşen Türklerin çoğunluğu Şii mistisizmine

bağlıydılar ama Anadolu Selçukları ise Sünni bir devletti. Dolayısıyla, o dönemin sınıf kavgası kolaylıkla Sünni-Şii mistisizmi kılıfı altında yürüdü.

Babailer İsyanı adlı kitabın yazarı Ahmet Yaşar Ocak, ''Babai isyanını hiçbir şekilde kelimenin tam anlamıyla Şii bir hareket olarak kabul etmemek ve değerlendirmemek gerekir, zira o devirde en azından Anadolu'da Şiilik ve Sünnilik arasında bir çatışma olduğunu söyleyebilmek asla mümkün değildir'' diyor. Alıntıdan anlaşıldığına göre, yazarın, Babailiği ''tam anlamıyla'' Şii bir hareket olarak kabul etmemesinin nedeni onların görüşleri değildir (ki öyle olsa doğruluk payı taşır). Nedeni, o dönemde ''en azından'' Anadolu'da Şiilik-Sünnilik çatışmasının olmamasıdır! Yani bu yazar kişi o dönemde Anadolu dışında Sünni-Şii çatışmasının varlığını da kolay kabul etmiyor. Oysa o tarihlerde hem tüm İslam dünyasında, hem de Anadolu'da yoğun bir Sünni-Şii çatışmasının varlığını en basit tarihsel veriler ortaya koyuyor.

XI.yüzyıl mistisizmin Anadolu'da örgütlendiği dönemdi. Çeşitli tarikatlar ortaya çıkmıştı. Anadolu en karmaşık dönemlerinden birini yaşamaktaydı. Haçlı seferleri, Moğol akınları, Moğolların önünden kaçan Türkmen boylarının göçleri, Sünni-Şii çatışmaları, beylikler çekişmesi, ve Bizans'la çatışmalar. Tam bir yıkılış ve yeniden kuruluş yüzyılı. Bu koşullar Anadolu halkının dinsel görünümlü ihtilalci liderler çevresinde birleşmesini getirmişti.

Anadolu'da siyasal ve ekonomik baskılara karşı halka öncülük eden kahramanlar her zaman çıkmıştır. Hemen her zaman da düzenli bir örgütlenmeye sahip olmadıkları için yenilmişlerdir. İşte bunların ilki, Babai hareketidir. Anadolu tarihinde *en büyük halk hareketi* bu isyandır. Etkileri yüzyıllarca süren bu ayaklanma, ardından gelen, Şeyh Bedreddin gibi birçok isyancıyı da etkilemiştir.

Büyük Selçuklu devletinin yıkılmasının ardından Anadolu'da Anadolu Selçukluları devlet kurmuşlar ve ülkenin

çoğunu ellerine almışlardı. İran'ın etkisi altında, ana dilleri Türkçeyi kullanmaz olmuşlardı. Devletin resmi dili ve edebiyatı Farsça, din dili Arapçaydı.

Göçler sırasında Anadolu'ya gelen mistik dervişler, göçebe ve yarı göçebe çevrelerde önemli etkinlik yarattılar. Bu dönemde en etkin üç tarikat, *Kalenderiler, Haydariler ve Yeseviler*'dir. Ve bunların ardından gelişen *Babailik.*

Baba İlyas, (Ebulbeka Şeyh Baba İlyas), Moğol istilası sırasında Horasan'dan Anadolu'ya gelip *Amasya'ya* yerleşmiş bir Türkmen şeyhiydi. Amasya'da Mesudiye dergahı şeyhiyken, Baba İshak, onun müridleri arasına katıldı. Kısa sürede Türkmenler arasında büyük saygınlık kazanan Baba İshak da "veli" olarak tanındı.

Babailer Şii görüşlerinden, mistisizmden, Uzakdoğu dinlerinden aldıkları düşünce biçimlerini, içine girdikleri toplumsal ortamın ekonomik ve toplumsal istemleriyle birleştirdiler. Bunların içinden bir *anti-feodal, eşitlikçi, ihtilalci köylü ideolojisi* (köylü sosyalizmi) yarattılar.

Göçebe topluluklar için tüm doğa gibi, toprak da insanın ortak kullanımı içindir. Toprağın mülkiyetiyle ilgilenmez, yılın değişik aylarında değişik toprakları kullanırlar. Göçebe toplulukların ekonomik ilişkileri içinde yeniden üretilen şey sürüdür, dolayısıyla mülkiyet yalnızca hayvanlara geçerlidir ve o da ortaktır. İşte Babailerin, Türkmen göçerler arasında olağanüstü etkin olabilmelerinin kilidi, onların *ortak mülkiyet sistemi* isteyen, dolayısıyla toprakta mülkiyeti reddeden fikirleridir.

Babailerin bir önemli özelliği de, yalnız Türkmenlere ve yalnız kendi inançlarına sahip insanlara seslenmemeleridir. Etnik ya da dinsel konumlarına bakmadan Anadolu'nun tüm ezilen kesimlerine seslendiler. Dolayısıyla, ayaklanmanın temel gücünü Türkmenler oluşturdu ama her dinden ya da ırktan geniş kesimler de katıldı. Örneğin Kürtler, Ermeniler, Hristiyanlar yoğun olarak katıldılar. Ayaklanmaya katılımı etnik ya da dinsel konumlar değil, doğrudan *sınıfsal*

konumlar belirledi. Şii kaynaklı sufizm bunun örtüsü oldu.

Tam da böyle olduğu için, "ne olursan gel" belgisinin sahibi Mevlana Babailere karşı açıktan düşman tutum aldı. Hatta Mevlana'nın oğlu Sultan Veled, ayaklanmaya katılan tüm Türkmenlerin öldürülmeleri yolunda çağrı yaptı. Bu düşmanlığın nedeni, dinde güdük reformcu olan, Sünniliğe yaranmaya çalışan orta sınıf mistisizmi Mevleviliğin egemen sınıfın yanında durması, anti-feodal devrimci mistisizmin ise köylünün yanında durmasıdır.

Babailere göre, tüm insanlar din ve ırk farkı gözetmeden eşit haklara sahiptir. Selçuklu egemen sınıfı ise halkı ezmektedir. Haksızlık üzerine kurulan bu devlet yıkılmalı, yerine haklı bir düzen gelmelidir. Tüm ezilenler, bu kurtuluş için örgütlenmeli ve çalışmalıdır. Baba İlyas'ın halifelerinden Baba İshak, Hacı Bektaş Veli, Sarı Saltık, Barak Baba ve benzerleri ve onların müritleri Anadolu'da çeşitli beyliklerin topraklarında *Abdal-ı Rum* adıyla çalışma yürüttüler ve bu fikirleri yaydılar.

Tüm öteki Anadolu halk ayaklanmalarında olduğu gibi, 1240'da ortaya çıkan Babai ayaklanmasının temelinde de ekonomik nedenler yatar.

Anadolu Selçuklularında toprakta "ikta sistemi" vardır. Sultan, egemen sınıfın üyelerine, devlet memurlarına çiftlik verir. Bunlara ikta denir. Toprağın mülkiyeti sultanda, kullanım hakkı beylerde, paşalardadır. Onlar da bu toprağı köylüye kullanması için verirler. Köylünün ve Türkmen göçerlerin yaşadıkları bu iktalar, miri arazinin çoğunluğunu oluşturur.

Bir süre işleyen bu sistem, II.Kılıç Aslan dönemi (1155-1192) sonlarında çözüldü. II.Kılıç Aslan'ın oğulları arasında ülkenin paylaştırılması ve kardeşlerin birbiriyle uzun süre savaşması da ekonominin bozulmasını hızlandırdı.

XIII.yüzyılın ilk çeyreğinden sonra çok sayıda çiftlik ikta sistemi dışına çıktı ve özel mülkiyete dönüştürüldü. İkta sahibi öldüğünde sultan çiftliği geri alır ve başkasına verirdi.

Bundan kurtulabilmek için ikta sahipleri, ölmeden toprağı vakıf yapmaya ve kendi çocuklarına bırakmaya başladılar. Bunun sonucunda miri topraklar, köylünün çalıştırdığı alan azalmaya başladı. Özellikle göçerler, hayvanlarını otlatacak otlak, kışlarını geçirebilecek kışlak bulabilmede büyük sıkıntıyla karşılaştılar. Dolayısıyla ikta sahipleriyle köylü ve asıl olarak da göçerler arasında kavga başladı.

Selçuklu devleti bu kavgada doğal olarak toprak sahiplerinin, mülkün yanında durdu. Üstelik, kendisi de aşırı vergiler getirmeye başladı. Özellikle II.Keyhüsrev döneminde (1237-1246) bu vergiler çok ağırlaştı. Zaten yoksul olan Türkmenler, bu yeni vergileri ödeyemiyorlardı.

Yerleşik kesimlerle göçebeler arasındaki dinsel inanç farkı başkaldırıda kolaylaştırıcı bir rol oynadı. Türkmenler, bu koşullar altında, *siyasal iktidarı* ele geçirmek amacıyla örgütlenmeye başladılar. *Kalenderi, Yesevi ve Haydari* tarikatlarına bağlı babalar da, Baba İlyas Horasani'ye katıldılar. İki bölgede ayaklanma çalışması başladı. Birincisi, Baba İlyas zaviyesinin bulunduğu Amasya ve Tokat, Çorum, Sivas, Bozok (Yozgat) yöresi. İkincisi, Baba İshak'ın çalıştığı Maraş, Adıyaman, Kefersud, Malatya ve Elbistan'ı içine alan bölge.

Çatışma, gelişmelerden endişelenen Sultan II.Gıyaseddin Keyhüsrev'in Baba İlyas üzerine saldırısıyla başladı. Baba İlyas, Selçuklu ordusunun elinden kurtularak Amasya kalesine sığındı. Baba İshak, şeyhinin durumunu öğrenince 1240 yılı sonbaharında Adıyaman'da ayaklandı. Tüm halk, kadınlı çocuklu, sopayla, kazmayla, kürekle ayaklandı. İbn Bibi, Anadolu halkı "...karınca ve çekirgeler gibi ayaklanmış, sözleştikleri gün ve saatte isyan bayrağını kaldırmışlardı" diyor.

İsyancılar Kefersud, Adıyaman, Gerger, Samsat ve Kahta - tüm Güneydoğu Anadolu'yu ele geçiriyorlar, halktan katılmalarla daha da büyüyorlar ve Malatya üzerine yürüyorlar. Malatya Valisi Muzafereddin Alişir'in yöneti-

mindeki Selçuklu ordusuyla çarpışıyorlar. Savaşı kazanıyorlar. Vali kaçıyor, Kürtlerden ve Germiyanlardan bir ordu kurup bir daha saldırıyor. Bir daha yeniliyor.

Bunun üzerine ayaklanma, Çepniler'in katılmasıyla daha da büyüyerek Amasya'ya yöneliyor. Bir kol ayrılıp Sivas'ı alıyor. Bu arada Mübarizeddin Armağanşah komutasındaki Selçuklu ordusu ayaklanmacılardan önce Amasya'ya varıyor ve uzun çarpışmalardan sonra Baba İlyas'ı ve müridlerini kale burçlarına asıyor.

Halk Baba İlyas'ın - ki Baba Resul deniyor - öldüğünü kabul etmiyor ve meleklerin yardımını sağlamak amacıyla atıyla tanrı katına çıktığına inanıyor. Ahmet Yaşar Ocak kitabında bu inanışla ilgili olarak şöyle diyor:

> "Baba İlyas'ın bu kayboluş sahnesi, yahutta başka bir deyimle Elvan Çelebi'nin tasvir ettiği bu göğe çıkış sahnesi, Gök Tanrı'yla buluşmak için atının üstünde göklere çıkan şamanları hatırlatıyor. Yazar dedesinin ölümünü anlatmak için bu eski Türk inancına başvurmakta tereddüt etmiyor."

Nedense, Alevilik konusuyla ilgili yazarların (çoğunluğu da düşman saftadır) çoğunluğunda iki saplantı var. Bu Yaşar Ocak gibileri Aleviliği şamanlığa, İsmet Zeki Eyüboğlu gibileri de illa ilk çağ Anadolu uygarlıklarına oturtuyorlar. Düşüncelerini "kanıtlamak" için de anlamsız şeylerle sayfalar dolduruyorlar. Sonunda ağaçlara yazık oluyor. Söz konusu göğe yürüyüş şamanlıksa, Sahabe de şamandır, çünkü İslam'da Muhammed'in ölünce atıyla göğe- allaha çıktığına inanılır.

Amasya'ya varan isyancılar Baba İlyas'ı asan Selçuk ordusunu da yeniyorlar ve kenti alıyorlar. Kayseri yöresinde Selçuklu ordusunu bir daha yeniyorlar ve Konya'ya ilerliyorlar. II.Gıyaseddin Keyhusrev, Konya'dan kaçarak Kubadabad'a sığınıyor.

Kırşehir yakınlarında Malya Ovası'nda toplanan ve savaşa

hazırlanan ayaklanmacıların üzerine, bu kez içinde Kürt, Gürcü ve *Frank* krallığından Hristiyan paralı askerlerin bulunduğu 60 bin kişilik yeni bir Selçuklu ordusu saldırıyor.

Emir Necmuddin komutasındaki Selçuklu ordusundaki Türkmenler ayaklanmacılara karşı savaşmak istemiyorlar. Fakat, ön saflara yerleştirilen Frank askerleri saldırınca, ordu Türkmenler üzerine yürüyor. Ağır bir yenilgi alan Türkmenlerin büyük bölümü kılıçtan geçiriliyor. Baba İshak öldürülüyor. Kurtulabilenler dağlara, insanların ulaşamadığı yerlere sığınıyorlar. Çok sayıda Babai de Dobruca'ya kaçıyor ve 1263'de burada Sarı Saltık liderliğinde bir Türk kolonisi kuruyorlar.

Elvan Çelebi'ye göre, Baba İlyas'ın küçük oğlu Muhlis Paşa isyan sırasında beşikteydi. Şerefuddin adında biri tarafından kurtarılarak yedi yaşına dek saklanmıştı. Muhlis Paşa daha sonra Mısır'a, Melik Zahir Baybars'ın sarayına götürülmüştü. Burada on dört yıl kalan Muhlis Paşa, babasının davasını sürmek için 1260- 1261 yılları arasında Anadolu'ya döndü.

Çeşitli kaynaklar Muhlis Paşa'nın 1273 yılında ayaklanarak altı ay Konya'yı elinde tuttuğunu ve sonra Karamanlılara bıraktığını yazmaktadır. Büyük olasılıkla bu ayaklanma, Karamanoğlu Mehmet Bey yönetiminde dört yıl sonra yine Konya'yı işgal edecek olan Karamanlı Türkmenleri'nin desteğiyle gerçekleşmiştir. Karaman'ın babası, kaynakların Baba İlyas'ın müridi olarak gösterdikleri Nure Sufi'dir. Karamanoğulları'nın atası Nure Sufi, I.Keykubad tarafından 1228 yıllarında Ermenek bölgesine yerleştirilen Türkmen boylarının reisidir. Yerini oğlu Karaman'a bırakarak Baba Ilyas'ın müridi olmuştur.

Muhlis Paşa'nın eylemleri, Babai ayaklanmasından otuz üç yıl sonra bile Türkmenlerin Baba İlyas'a ve onun davasına olan bağlılıklarını gösterir.

Babai ayaklanmasının siyasal ve toplumsal içeriği de, sonuçları da çok önemlidir. Kimi yazarlar, "Baba Resul

isyanı Anadolu'nun kapısını Moğollara açtı'', ya da ''Babai isyanı sonunda Anadolu Selçuklu devleti Moğol boyunduruğu altına girdi'' yollu değerlendirmeler yapıyorlar. O tarihlerde hiçbir yerde Moğol orduları önünde durabilen bir devletin çıkmadığı ve hele Anadolu Selçuklunun perişan durumu düşünülürse, böyle değerlendirmeleri ciddiye almamak gerekir.

İsyancılar, Selçuklu güçlerini irili ufaklı savaşlarda tam oniki kez yenilgiye uğratmışlar ve devleti yıkma hedefini açıkça önlerine koymuşlardır.

Bu isyanla Babailik, *değişik dinsel gurupları kendi bünyesinde eriten ve kaynaştıran büyük bir halk hareketine dönüşmüştür.* Baba İlyas'ın izleyicileri Anadolu'ya dağılarak zaviyeler kurmuşlar ve Baba İlyas'ın düşüncelerini yaymışlardır.

Baba İlyas'ın halifeleri. Şeyh Osman, Aynuddevle, Hacı Mihman, Bağdın Hacı ve Hacı Bektaş Baba İlyas'ın o dönemdeki en ünlü halifeleridir. Hacı Mihman dışında ötekileri Baba İlyas çeşitli bölgelere göndermiş, Hacı Mihman'ı yanında tutmuştur.

Aynuddevle Dede Tokat'a yerleşmiş ve bir zaviye kurmuştu. Malya savaşının ardından Tokat'taki zaviyesinde yakalanarak II.Keyhusrev'e esir düştü. Davasından dönerse yaşamını bağışlayacaklarını söylediler, kabul etmedi. Bunun üzerine ağır işkence yaptılar. Yine ikrarından dönmeyince diri diri derisini yüzdüler.

Şeyh Osman gizlenerek yakalanmaktan kurtuldu. Kırşehir'e yerleşerek bir zaviye kurdu. Muhlis Paşa tarafından oğlu Aşık Paşa'nın yetiştirilmesiyle görevlendirildi.

Şeyh Balı daha sonra Hacı Bektaş'ın gözde halifeleri arasına girmiş ünlü bir Baba İlyas halifesidir.

Şeyh Edebali, daha sonra Osman Gazi'nin kayınpederi olarak adı geçen kişidir. Elvan Çelebi'ye göre, Baba İlyas'ın halifelerinden biridir ama isyana katılmamıştır.

Edebali Karaman'da doğmuş, Şam'da eğitim görmüştür.

İslam hukuku alanında önemli bir yere ulaşmıştır. Bir Ahi şefidir. İsyandan sonra Konya'ya yerleşmiş ve bir zaviye kurmuştur. Daha sonra Söğüt'te büyük bir zaviyenin başında şeyhlik yapmıştır. Osman Gazi, şeyhin kızı ile evlendikten sonra ona Bilecik'te geniş bir toprağı vakıf olarak vermiştir. Bu evliliğin Edebali'ye Osman Gazi'nin korumasını, Osman Gazi'ye de şeyhin otoritesini sağlayan bir anlaşma olduğunu düşünmeliyiz. Nitekim Edebali Osman Gazi'nin din ve hukuk danışmanı olmuştur

Emircem (Emirci) Sultan (Şerefuddin İsmail) büyük olasılıkla Muhlis Paşa'yı gizleyerek terörden koruyan ve büyüten kişidir. Bu Baba İlyas halifesi de sonra Hacı Bektaş'a bağlanmıştır. Hacı Bektaş'ın en yakın dostlarından olan Emircem Sulucakarahöyük'ün kuzey tarafında bir zaviye kurmuş ve orada yerleşmiştir.

Babai isyanları dönemi, Anadolu'nun gerçekten çok ilginç bir dönemidir. Büyük ihtilalciler, büyük örgütçüler, düşünürler, sanatçılar yetiştirmiştir. Baba İlyas, Baba İshak, Hacı Bektaş, Mevlana, Yunus Emre, Ahi Evran, Sadrettin Konevi, Necmeddin Daye, Sarı Saltık, Aşık Paşa, Geyikli Baba, Abdal Musa, Kaygusuz Abdal ve daha birçokları bu dönemin insanlarıdır.

Daha sonra Osmanlı devleti kurulurken, ilk Osmanlı beyleri Orhan Gazi, Ertuğrul ve Osman, Babai-Bektaşi ve Ahilerden yararlanmışlardır. O tarihlerde Babailer özellikle Rumeli'de Osmanlı'nın gelişmesinde büyük rol oynamışlardır. Osmanlı beyliğinin gelişmesinde ilk hükümdarların bu tutumlarının payı büyüktür.

TABLO6
BABA İLYAS'IN SOY ŞECERESİ

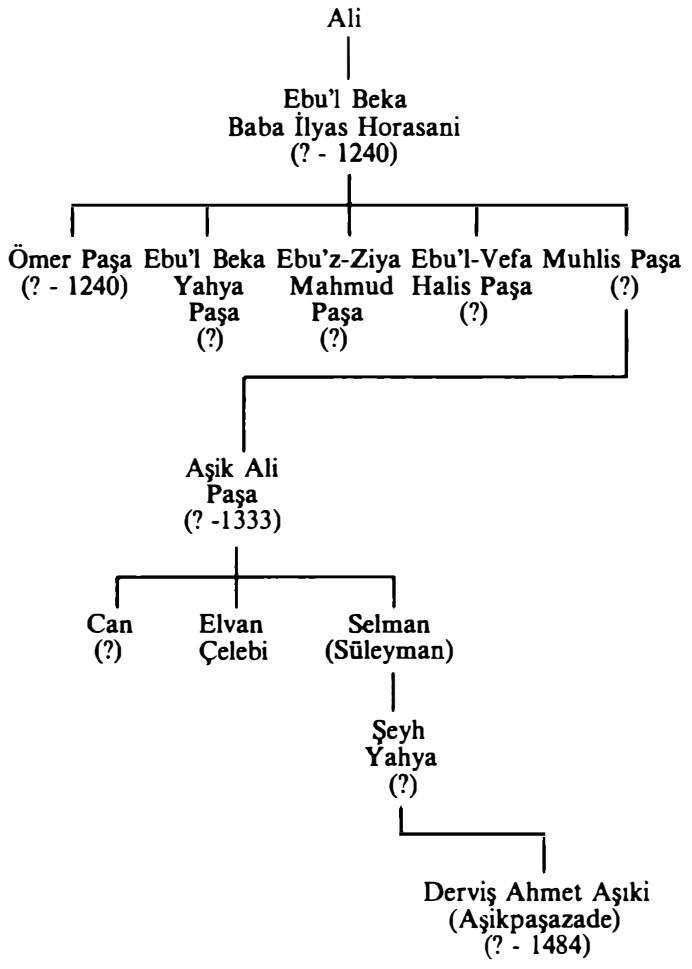

ŞEYH BEDREDDİN AYAKLANMASI(1357-1420)

Bedreddin ayaklanması, Anadolu Selçuklu Devleti'nin yıkıldığı, Beyliklerin teker teker ortadan kalkmakta olduğu Osmanlı devletinin hızla merkezi feodal bir devlet olarak yükseldiği dönemde ortaya çıkmıştır.

Merkezi iktidarın güçlenmesi, Osmanlı ailesi çevresinde merkez aristokrasisi ile taşrada ona bağlı ikincil aristokrasinin oluşmaya başlamasıyla halk üzerinde ekonomik, siyasal ve dinsel baskılar artmaktaydı.

Sünnilik devletin resmi ideolojisi olmuştu. Medreseler, dinsel bilgilerin öğretildiği yerler olmak yanı sıra, devlet görevlilerinin yetiştiği kurumlar durumuna gelmişti.

Yıldırım Beyazıd'ın iki oğlu, Musa ve Mehmet Çelebi arasında Osmanlı tahtı için zorlu bir kavga yürüyordu. Musa Çelebi Edirne'de, Mehmet Çelebi ise Bursa'da sultanlıklarını ilan etmişlerdi. Tam bir siyasal kargaşa egemendi.

Şeyh Bedreddin'e ilişkin tarihsel bilgileri asıl olarak torunu Hafız Halil'in yazdığı *Menakıb-ı Şeyh Bedreddin*'de buluruz. Bu yapıta göre, Bedreddin'in doğum yeri, Edirne yakınlarındaki Karaağaç ile Dimetoka arasındaki - şu anda Yunanistan sınırları içinde bulunan - Samona (Simavna) kalesidir.

İlk bilgilerini babası Simavna kadısı İsrail Efendi'den edindi. Daha sonra Mevlana Yusuf'tan ders aldı. 20 yaşına geldiğinde Bursa ve Konya medreselerinde eğitim gördü. Oradan Kudüs'e geçti ve Mescid'i Aksa'da, Mekke'de Şeyh Zeylai'den, Kahire'de Şeyh Ekı eluddin'den ders aldı. Düşünsel gelişiminde, mistisizme yönelmesinde özellikle bu son hocasının etkisi büyük oldu. Mısır sarayında şehzadelere, özellikle Çerkez Memluklarından Sultan Berkuk'un oğlu Fereç'e hocalık yaptı. Tüm İslam dünyasında önemsenen bir insan durumuna geldi.

Timur'un Anadolu'yu istilası sırasında Timur[1] ordularıyla Anadolu'ya döndü. Karaman, Germiyan, Aydın gibi Alevilerin yoğun oldukları bölgeleri dolaştı. Daha sonra Edirne'ye yerleşti ve çevresinde kalabalık bir mürit topluluğu oluşturdu. Edirne'de hükümdarlığını ilan etmiş bulunan Musa Çelebi Bedreddin'i kazasker yaptı.

Osmanlı tahtı için kavga veren iki kardeş de yığın tabanı aramaktaydı. Musa Çelebi, genellikle yoksul halka dayanıyordu. Mehmet Çelebi ise, Bizans ve Sırp kralları ve zenginlere dayanıyordu. Hem Bedreddin-Musa Çelebi hareketinin halkçı yapısından, hem de Rumeli ağırlıklı olmasından dolayı, Anadolu'daki beyler Mehmet Çelebi'nin çevresinde toplandılar. Bunun üzerine Mehmet Çelebi, oluşturduğu büyük bir orduyla kardeşinin üzerine yürüdü ve onu öldürerek tek başına sultanlığı aldı. (1413) Mehmet Çelebi'nin yönetimi ele geçirmesinden sonra Şeyh Bedreddin, İznik'e sürüldü.

Bedreddin, İznik'te düşünsel çalışmalarını sürdürdü. Huzursuzlukların toplumun yönetim biçimlerinden doğduğunu öne sürerek, eşitlikçi bir öğreti kurdu. Mistisizmin bu *komünistik* içerik taşıyan biçimi halk tarafından benimsendi.

Bedreddin, bir süre sonra hacca gitmek bahanesiyle İznik'i terketti, gizlice Eflak'a gitti. Bu sırada, Bedreddin'in kazaskerliği sırasında kethudası olan müridi Börklüce Mustafa (*"Dede Sultan"* olarak da bilinir) İzmir'de ve Urla yarımadasının kuzeyindeki Karaburun'da, başka bir müridi, Torlak Kemal ise Manisa-Aydın dolaylarında güçlenmişlerdi. Bedreddin de Rumeli'de çalışmalara başla-

1. Timur Anadolu'ya gelmeden Şiiliğe, sufizme büyük bir ilgi duymuştur. Anadolu'yu işgal ettiği zaman yanında Şah İsmail'in amcalarından Şeyh Sadrettin vardır. Önüne çıkan herşeyi yıkarak yürüyen Timur'un ordusu Şeyh Sadrettin'in çabasıyla Anadolu'da Teke sancağına (Antalya bölgesi) dokunmamıştır. Bu durum Osmanlı sultanını kızdırmış, Timur çekildikten sonra bu bölgeleri bu kez II.Beyazıt yıkmış ve Teke ilinde bulunan Alevileri de Yunanistan'dan yeni alınan Koron ve Nodon'a sürmüştür. Teke ili kendine bu yapılanları unutmayacak ve daha sonra Şahkulu Baba İsyanı'yla yanıtlayacaktır.

dı. Daha sonra Eflak'tan Osmanlı topraklarına girdi. Kalabalık bir yandaş topluluğuyla Alevilerin yoğun olduğu Deliorman yöresine yerleşti.

Bedreddin hareketinin devleti ele geçirmek amacıyla Aydın, Karaburun, Saruhan yörelerinde ve Rumeli'de yarattığı ayaklanma Börklüce Mustafa'nın isyanıyla başladı. Börklüce Mustafa'nın üzerine önemli bir güçle İzmir Sancak Beyi gönderildi. Ayaklanmacıların bu orduyu dağıtmalarıyla olayın çapı büyüdü. Bu kez üzerlerine Saruhan Sancak Beyi Timurtaş Paşazade Ali Bey gönderildi. O da yenilince, Çelebi Mehmet ciddi önlemler almak zorunda kaldı. Amasya'da valilik eden Şehzade Murad, Sadrazam ve Beylerbeyi olan Beyazıd Paşa'yla birlikte büyük bir orduyla Börklüce Mustafa'nın üzerine gönderildi. İki ordu Tire kasabası çevresinde karşılaştılar. Çok şiddetli bir savaş oldu. Anadolu ve Rumeli ordularının karışımından oluşan şehzade ordusu Börklüce'nin güçlerine üstün geldi. İki taraftan da binlerce insan öldü. Börklüce'nin güçleri Karaburun'a çekildiler. Burada da şiddetli bir çarpışma oldu. İsyancılar yenildiler.

Börklüce Mustafa ve önde gelen yoldaşları Ayasuluğ'a getirildiler ve işkence edildiler. Daha sonra esir alınan 4000 kişinin de boynu vuruldu. Börklüce Mustafa bir devenin üzerinde, çarmıha çivili olarak günlerce dolaştırıldı, sonra asıldı.

Şehzade Murad ile Beyazıd Paşa, Dede Sultan ayaklamasını bastırdıktan sonra Manisa'ya, Torlak Kemal üzerine yürüdüler. İsyancı ordusunu kılıçtan geçirip, Torlak Kemal ile arkadaşlarını Manisa yakınında Torlak Pınarı denen yerde öldürdüler.

Bundan sonra, Bedreddin'in üzerine, Deliorman'a yöneldiler ve onun da tüm güçlerini kılıçtan geçirip, kendisini Serez'de bulunan padişahın yanına getirdiler. Dönemin büyük din adamlarından Mevlana Haydari Acemi şöyle fetva verdi: "Malı haram, kanı helaldir." Serez çarşısında

Bedreddin'i astılar.

Bedreddin'in günümüze ulaşan yapıtları *Ukud ül-Cevahir, Letaif ül-İşaret, Camu ül-Fusuleyn, Teshil, Nur ül- Külab* ve *Varidat* adlarını taşır.

Bedreddin'in en tanınmış kitabı *Varidat*'tır. Bu yapıtta öne sürülen düşünceler, Babai-Bektaşi düşüncesinin, kendi mantığı içinde ilerletilmesidir.

Bedreddin'e göre insan tanrıya en yakın varlıktır. Tanrı, Sünni İslam'ın öne sürdüğünün tersine, insanın özündedir. Bu nedenle insan tanrıdır, tanrı insandır. İnsanla, doğayla allah arasında hiçbir fark görmeyen bu düşünce, panteizmin en gelişmiş, ateizmle buluşmuş biçimidir.

Tanrı yaratıcılığı "yoktan var ediş" değil, tanrı özünden dışa taşmadır. Bunun belli aşamaları vardır. Bu aşamalar en yüce varlık olan tanrıdan başlayarak, nesnelerin türlerine göre aşağıya iner. Tüm nesneler, türlerine, niteliklerine göre sıralandıkları evrende bir bütün oluşturur. Bu bütün tanrıdır.

Bir nesnenin yapısında olmayanı tanrının istemeye yetkisi yoktur. Tanrı istediğini yapar, ancak yapıda olanı diler. (Otoritesinin ciddi bir sınırı var tanrının.)

Bedreddin'e göre *ölümden sonra dirilme* yoktur. Çünkü tüm aşamalar cisimler aleminde toplanmıştır. "Cisim ortadan kalkarsa ne ruhlardan, ne de başka soyut varlıklardan iz kalır" der. Bu anlayışa göre doğuş bir baslangıç, ölüm ise sona eriştir. Cennet ve cehennem, bu dünyadaki iyi ve kötü davranışların, ruhlardaki acı ya da tatlı etkileridir.

Varidat'ın bir başka özelliği de, yönetsel, düşüncesel ve dinsel kurumların temelini büyük ölçüde maddi yaşama bağlamasıdır.

Bedreddin'in öne sürdüğü düşünceler arasında toplum düzenini, aile kurumunu, mülkiyeti konu edinen birçok sav vardır. Bunlara göre insanlar arasında *mal varlığı eşitliği* temeldir. Tüm dünya malları, insanların ortaklaşa kullanımı içindir. Yeryüzü tüm insanların ortaklaşa yararlanması gereken bir alandır. Yöneticiler farklı düşüncelere saygı

göstermeli ve seçimle başa gelmelidirler. Başlıca değer kaynağı emektir. Tüm insanlar eşit ölçüde çalışmalı, üretilenlerden yine eşit oranda yararlanmalıdırlar. Üretmeden tüketmek yasa dışı kabul edilmelidir.

Aile kadın-erkek birliğinden oluşur. Ailede erkeğin egemenliği yanlıştır, haksızdır. Tüm toplumda kadın-erkek eşitliği uygulanmalıdır.

Tüm dinler tanrının birliğine inanmış oldukları için din ve mezhep ayrılıkları gereksizdir. Dünya tanrınındır. İnsanlar da tanrının yarattığı varlıklar olduğuna göre, dünyadan ortaklaşa yararlanmalı, kimse kimseyi kullanmamalıdır.

Görüldüğü gibi Babai düşüncesi ve onun yerine geçen Bektaşilikle ve Aleviliğin öteki türevleriyle Bedreddinilik arasında önemli bir fark yoktur. Yalnız bu ideoloji Şeyh Bedreddin'le iyice netleşmiştir.

Bedreddin, kendinden sonra gelenler üzerinde çağlar boyunca etkili olmuş, adına, ölümünden sonra, "Simaviye" denen bir de tarikat kurulmuştur. Osmanlı yalnız ayaklanma sırasında kestikleriyle kalmamış, Bedreddinilere sürekli olarak zulüm yapmıştır. Ama aradan ikiyüz yıl geçiyor, aynı bölgede, Bedreddinilerin büyük güç kazandığını ve Celali isyanlarında önemli rol oynadığını görüyoruz. Ünlü Bedreddini isyancı, Kırklar Semahı'nın yazarı Dedemoğlu'nu öğreniyoruz. (XVII.yüzyıl) Şeyh Aziz Mahmud Hüdai Efendi, Rumeli yöresindeki Aleviler hakkında I.Ahmet'e (1603-1617) verdiği raporlarda, Bedreddinilerin hâlâ çok güçlü olduklarını yazıyor.

Koyu bir şeriatçı olan I.Ahmet'in en gözde adamlarından olan Şeyh Aziz Mahmud, raporlarında, Bedreddinilerin öteki Alevi topluluklarıyla yakın işbirliği içinde olduklarını bildirir ve bu sorunun çözülmesi için, *"her köye bir Sünni imam yollanması"*nı ister!

ŞAHKULU BABA AYAKLANMASI (1511)

XVI.yüzyılda Anadolu'da çok sayıda Alevi ayaklanması baş gösterdi. Bu dönem Osmanlı ekonomisi açısından duraklamanın başladığı dönemdir. Batı'da ise reform ve rönesans hareketi ile Avrupa canlanmış, Amerika kıtası keşfedilmiş, yeni ticaret yolları açılmış, özellikle Afrika'dan önemli zenginlikler Avrupa'ya taşınmaya başlanmıştır.

Yeni ticaret yolları, Osmanlı devletinin gelirlerini büyük ölçüde azaltmıştı. Bu açık, önceleri olduğu gibi savaşlar ve ganimetlerle kapatılamayınca mukataalar satılmış, iltizama verilmiş ve ağır vergiler gelmişti.

Bu gelişmelerin sonucunda tımar sistemi çözülmeye başladı. Hem reaya (köylü), hem küçük tımarlı sipahiler bundan zarar görüyorlardı. Bunlara bir de vergilerini ödeyemediklerinden topraklarını terk etmek zorunda kalan "çift bozanlar" eklendi. Bu hoşnutsuz kesimlerin göçebe Türkmenlerle birleşmesiyle Osmanlı düzenine karşı büyük bir güç oluştu. Alevilik yeniden hızla yayılmaya başladı.

1511 Şahkulu ayaklanmasıyla başlayarak Anadolu 1600'lerin ilk yarısına dek bir yüzyılı aşkın bir süre arka arkaya ayaklanmalara sahne oldu. Şahkulu, Bozoklu Celal, Sülünoğlu, Baba Zünnun, Kalender Çelebi, Sülkün Hoca, Domuz Oğlan Behçe Bey, Veli Halife, Pir Sultan Abdal, Kalenderoğlu, Davutoğlu, Kiziroğlu, Karayazıcı hep bu uzun dönemin yarattığı ihtilalcilerdir. Şimdi tarihi sırasıyla bu ayaklanmaların en önemlilerini ele alalım.

Yoksul halkın yaşamının dayanılmazlaşmasıyla Aleviliğin isyan sancağı yeniden havaya kalkmıştı. Şah İsmail'in müritlerinden Nur Halife, Sivas, Tokat, Amasya yöresindeki Alevileri birliğe ve direnişe çağırıyordu. Şahkulu da benzeri propagandayı Antalya (Teke) ve Burdur yöresinde sürdürmekteydi. (1509)

Osmanlı tarihlerinde, Baba Tekeli ya da Kızılkayalı

Karabıyıkoğlu diye de adlandırılan *Şahkulu,* Şah İsmail'in babası Şeyh Haydar'ın halifelerinden Hasan Halife'nin oğludur. Şahkulu, Kokudili Kazası'na bağlı Yalımlı köyündendi. Hasan Halife ve oğlu Şahkulu, Antalya çevresinde bir mağarada ibadette bulunarak halk arasında büyük ün kazanmışlardı.

Şahkulu, II.Beyazıd'ın saltanatının son yılında, 1511'de ayaklandı. Asıl olarak Teke yöresinin yoksul köylüsüne ve tımarları ellerinden alınmış sipahiye dayanıyordu. Antalya'dan Manisa'ya dönmekte olan Şehzade Korkut'un güçlerini dağıttı. Antalya'yı, İstanos, Elmalı, Burdur, Keçiborlu kasabalarını aldıktan sonra Karagöz Ahmed Paşa ordusunu Kütahya'da yenip paşayı esir ve aldılar, kenti ele geçirdiler. Kısa sürede 20 bin kişilik bir ordu oluşturdular. Şahkulu aldığı yerlere kendi adamlarını yönetici yapıyor, buradaki medrese, mescit ve zaviyeleri yıkıyordu. Bu kez Amasya Sancak beyi Şehzade Ahmed ile sadrazam Hadım Ali Paşa'nın yönetiminde beyler ve şahzadelerle 20 bin kişilik bir ordu ayaklanmacıları yakalamakla görevlendirildi. Konya yakınlarındaki Kızılkaya boğazında Şahkulu güçlerini çevirdiler, fakat yenemediler. Döşeme Derbendi'nde kayalar arasından yol bulan isyancılar Sivas'a yöneldiler. Şehzade Ahmet ise, Hisar dağına sığınmış 3000 kadar Aleviyi öldürdü.

Sivas ve Kayseri arasındaki Gök-Çay yöresinde yapılan ikinci çarpışmada (1511) Hadım Ali Paşa öldü ve Şahkulu da kayboldu (büyük olasılıkla müritleri ölüsünü kaçırdılar). Ama isyancılara karşı yine kesin bir zafer kazanılamadı. Şehzade Ahmed'in yerine gelen Şehzade Murad'ın valiliği zamanında Amasya ve çevresi isyancıların yıldırısından kurtulamadı.

Şahkulu eyleminden sonra 1512'de başa geçen Yavuz Sultan Selim Anadolu'ya gönderdiği memurları aracılığıyla Alevileri "yediden yetmişe defter ettirdi" ve Müftü Hamza Efendi gibi din adamlarına hazırlattığı fetvalara dayanarak

sözde din adına yığınsal katliama girişti. Katledilenlerin sayısı 50 binin üzerindedir. Teke livasında katliam ve ardından gelen sürgünler nedeniyle nüfus azaldı, çok sayıda yerleşim yeri yok oldu.

> "Sözkonusu fetva ve risalelerde; Kızılbaşların İslam dininin gereklerini yerine getirmediği, dinin büyük saydığı kişilere ve değerlere hakaret ettikleri, kafirlerden daha da kötü oldukları savunularak; katledilmelerinin vacip olduğu, mallarınınsa müslümanlar arasında paylaşılması gerektiği vurgulanıyordu. Katliam da buna dayanılarak ve bu doğrultuda gerçekleştirildi." (Mehmet Bayrak, *Halk Hareketleri ve Çağdaş Destanlar*)

Safavilerle Osmanlılar arasında yeni bir savaş kaçınılmaz görünüyordu. İki devlet de savaşa hazırlanıyordu. Yavuz Selim Anadolu'da patlak verebilecek bir ayaklanmayı bastırmak için İskender Paşa komutasında 40 bin kişilik bir orduyu Kayseri ile Sivas arasına yerleştirdi. 1514 Çaldıran savaşında Osmanlılar üstün geldiler ve Şah İsmail geri çekilmek zorunda kaldı. 40 bin kişilik bir ordunun Şah İsmail üzerine sürülmeyerek Anadolu'da tutulması halktan korkunun çapını göstermesi açısından ilginçtir.

Yavuz Sultan Selim'in başvurduğu tüm şiddete karşın, bunalımı yaratan koşullar ortadan kalkmadığı için, ayaklanmalar dinmedi. Yavuz, daha Amasya'da iken, isyancılar Kemah Kalesi'ni ele geçirdiler. (1514)

Kemah Kalesi'nin kuşatılıp geri alınması hazırlıklarını Bıyıklı Mehmet Paşa yaptı. Sultan, 1515 Nisan'ında, Rumeli Beylerbeyliğine bağlı güçlerin katıldığı bir ordu ile Geldigelen Sahrasında buluştuktan sonra, 19 Mayıs 1515'te kale ele geçirildi.

1516'da yapılan bir düzenlemeyle, Sivas, "Eyalet-i Rum" adı altında bir genel valiliğin merkezi oldu. Amasya, Yozgat,

Kayseri, Tokat, Çorum, Divriği ve Arapkir bu eyaletin sancakları durumuna geldi.

1518'de Yavuz'un Mısır seferi öncesinde Amasyalı Şeyh Celal, yeni bir ayaklanmaya öncülük etti. Güçlükle bastırılan bu ayaklanmanın ardından, XVII.yüzyılın ilk on yılına dek sürecek olan ayaklanmalara, Şeyh Celal'ın adıyla "Celali ayaklanmaları" dendi.

KALENDER ÇELEBİ AYAKLANMASI (1526-1528)

1520'de başa geçen Kanuni Süleyman'ın ilk günlerinden başlayarak köylüler, seferler için konan ağır vergilere ve vergi toplayanların soygunlarına karşı koymaya başladılar.

Köylülerin başında, Yeşilırmak, Sivas, Adana, Tarsus ve Maraş yörelerinde Dulkadir Türkmenlerinden *Sülkün Hoca* ile Şahkulu'nun halifesi *Baba Zünnun* ve Ankara-Kırşehir yöresinde *Kalender Çelebi* bulunuyordu.

Şahkulu halifesi *Baba Zünnun*'un toprak yazımına karşı çıkmasıyla, 1526 Ağustosu'nda Türkmenler Bozok'ta (Yozgat) ayaklandılar. Ayaklanma, Sivas, Maraş, Adana bölgelerine hızla yayıldı. Tımarlı sipahilerin de katılımıyla genişledi. Devlet güçleri birkaç kez yenilgiye uğradı. Bu ayaklanma güçlükle bastırıldıysa da, 1526-1527 arasında yeni ayaklanmalar ortaya çıktı.

Kırşehir-Ankara yöresinde, Baba Zünnun'un yoldaşı, Hacı Bektaş tekkesi postnişini, Hacı Bektaş soyundan Kalender Çelebi kalabalık bir Türkmen Alevi-Bektaşi topluluğuyla ayaklandı. Kanuni, bu ayaklanma dolayısıyla Macaristan'dan Anadolu'ya dönmek zorunda kaldı. Vali Ferhat Paşa ile bazı sancak beyleri Haziran 1527'de idam edildiler. Aslında asileri ezemedikleri için ama halka "bunlar size yanlış davrandılar" denerek idam edildiler. Sadrazam İbrahim Paşa Türkmenlere dirliklerini ve özerkliklerini geri vereceğini söz verdi. Bu hileye kanarak Dulkadirli Türkmen beylerinin

İbrahim Paşa'yla anlaşmaları ve kendisini terketmeleri sonucunda savaşı yitiren Kalender Çelebi yakalandı ve başı kesildi (1527).

Şahkulu-Kalender Çelebi-Baba Zünnun çizgisi ayaklanmaları tam anlamıyla ancak, 1533'ten sonra bastırıldı. Ama ardından tam bir yüzyıl süren Suhte ve Celali ayaklanmaları geldi.

SUHTE VE CELALİLER AYAKLANMASI

Bu ayaklanmalar ötekiler gibi tek yöne bakan, hedefleriyle de açık köylü ayaklanmaları değildir. İçinde Alevilerin yürüttüğü, Bedreddinilerin Ege'de başını çektiği köylü ayaklanmaları var, ulemanın başını çektiği suhtelerin kıyım ve yağma hareketleri vardır. Sonra, Osmanlının ikincil aristokrasisinin, beylerin, valilerin, beylerbeyi ve sancak beylerinin (umera) kendi ordularını kurup, hem ulema ordularına, hem köylü ayaklanmalarına karşı yağma hareketi vardır. Dördüncü olarak da, Osmanlı'nın doğrudan merkezden gönderdiği yağma hareketi vardır. Sonuçta tüm Anadolu ayaklanmış ve herkes kendi çıkarlarına göre silaha sarılmıştır. Tam bir yüzyıl hem birbirleriyle hem de sarayla boğuşmuşlardır.

I.Selim, Mısır seferi sırasında bazı tımarlı sipahilerin ellerindeki dirlikleri geri almıştı. Kanuni'nin tahta çıktığı yıl yaptırdığı toprak yazımında vergilerin artırılması halk arasında genel bir sıkıntı doğurmuştu. Anadolu'da Türkmenler, özerkliklerine son vermek isteyen devlete karşıydılar. İstanbul'daki devşirme kapıkulu egemenliği yüzünden Anadolu'daki Türk soyluları da hoşnutsuzdular. Tüm bu hoşnutsuzluklar bir araya gelmişti.

Ayaklanmaların temel nedeni, tımar düzeninin yavaş yavaş çözülmesiyle birlikte genişleyen topraksız reaya yığınına, hızla artan nüfusun eklenmesiyle doğmuştur.

Büyük çoğunluğu müslüman olduğundan iş bulmak için kapıkulu birliklerine başvurma olanakları da sınırlı olan bu işsiz yığın İstanbul, Edirne, Bursa gibi kentleri doldurdu. Bu arada sipahilerin pek çoğu toprağını yitirip yoksullaştı. Birçok sipahi topraksız reayanın başına geçip varlıklılara karşı eşkiyalığa başladı.

Tımar sisteminin dağılmaya başlamasıyla birlikte ortaya çıkan otorite bunalımını sancakbeyleri ve beylerbeyleri (umera) kendi özel ordularını (''kapı''larını) oluşturarak gidermeye çalıştılar. Bu özel ordularda ücretli askerlik yapan leventler çevre köy ve kasabalarda çapulculuğa başladılar.

Pekçok işsiz reaya, yiyecek ve yatacak yer veren, gelecek için parlak olanaklar vaadeden medreselere yığıldılar. Medreseler işlemez duruma geldi ve taşra medreselerinden İstanbul'un büyük medreselerine geçiş durduruldu. Bunun sonucunda kentlere giderek yük olan bir işsiz suhte (medrese öğrencisi) yığını ortaya çıktı. 1550 sonlarında, suhteler çeteler halinde toparlanıp leventlerin yanı sıra çapulculuğa giriştiler. 1550-1575 arasında gelişen iç kargaşanın ağır basan ögesi suhtelerdi.

1574-1575-1576 yıllarında büyük bir tahıl kıtlığı oldu. 1574'de Anadolu, Karaman ve Rum (Sivas) eyaletlerine yüzlerce ''zahire mubaşiri'' gönderildi. Kadılar, beylerbeyleri, sancak beyleri bu mubaşirlerle birlikte tahıl satın alacaklar ve devlete vereceklerdi. Ama, halkın elindeki tahılı yok pahasına alan hırsızlar, bunu yüksek fiyatla devlete sattılar.

III.Murad dönemi (1574-1595), devşirme kapıkullarına karşı bir tepki dönemi oldu. Bu dönemde sarayda egemenlik ulemaya geçti. Taşra medreselerinden başkent medreselerine geçişteki zorlukları ortadan kaldırmaya yönelik reformlar etkili olmayınca taşrada kaynaşma arttı. Sonunda, hükümet suhtelerin temsilcilerini İstanbul'a çağırdı. 1579'daki görüşmelerden sonra, genel af ilan edildi ve suhtelere *eşkiya izleme yetkisi* verildi.

1582'de hükümet yeni bir af ilan etti. Bu kez, suhtelere, kendileriyle ilgili tüm sorunlarda yargı yetkisi tanındı ve işsiz medrese mezunlarına tımar vaad edildi. Hükümetin çabası suhte- umera çatışmasını önlemeye, suhteleri isyancı köylü ve sipahiler üzerine sürmeye yönelikti. Ancak bu çabalar işin özüyle, tımar düzeninin çöküşüyle ilgilenmediğinden, kaynaşma dinmiyordu.

İran'la sürüp giden savaşlar da köylü ve tımarlı sipahiyi tedirgin ediyordu. Köylü, inanç yakınlığı taşıdığı İran'a sefer istemiyordu. Tımarlı sipahi ise toprağının başındayken bile reayadan vergileri güçlükle toparlayabiliyordu. Sefere giderse ne olacağını düşünmek bile istemiyordu. Bu nedenle, orduya katılmamaya başladılar. 1581'de Menteşe (Muğla) bölgesi halkı, vergi memurlarını öldürdü ve toplamış oldukları vergileri dağıttı. İran savaşına giden bazı yeniçeri birlikleri köylülerce imha edildi. 1583'de Ferhad Paşa İran seferine çıktığında Sivas eyaletinin askerlerinin çoğunluğu seferden kaçtı.

Hükümet ve umera ise buna yanıt olarak pek çok suçsuz köylüyü öldürdü. Umeranın elindeki levent birlikleri, ayaklanmacıları kovalayacağı yerde yataklık ettikleri gerekçesiyle köyleri yakıyor, yıkıyor, soyuyordu. 1584'te umera, özel ordularıyla, ulemanın desteklediği suhtelere karşı meydan savaşları verdi. Köylü ve küçük sipahi ise devlet memurlarına ve toprak sahiplerine şiddetle saldırdı. Devlet, bu durum karşısında kendine bağlı milis güçleri oluşturarak, başına eski sipahileri, bünyesine de suhteleri aldı. Bu gelişme suhte hareketini geriletti. 1587'den sonra artà kalanlar, umera ordusunun leventleriyle birleştiler. Böylece leventler, bazan umeranın ulema düşmanı eylemleri içinde, bazan kendi başlarına önlerine çıkan her yere saldırmaya başladılar.

Giderek Celaliler suhtelerin yerini aldılar. Bunların, suhtelerden farklı olarak belirli bir siyasal hedefleri yoktu. Fark gözetmeden her yeri yakıp yıkıyorlardı. Açlık ve karmaşa içindeki ülkede zaten başka geçim kaynağı

kalmamıştı.

1584'te devletin her türlü suhte hareketinin bastırılması konusundaki emri üzerine umera birlikleri suhte avına çıktılar ve bunu fırsat bilerek tüm köyleri yağmaladılar. Bu yağmaları önlemek adına kadıların silahlandırmış olduğu ulema birlikleri de köylere saldırınca, köylüler bu kez hem umera, hem ulema güçlerine, ayrım gözetmeksizin her türlü devlet memuruna saldırmaya başladılar.

Sonunda, umeranın çeteleri ortalığa egemen oldu. Bu durum, Avusturya'yla savaş ilanına (1593) değin bir ölçüde sessizlik getirdi.

1594'de askerin Macaristan'a gitmesi sözkonusu olunca devlet, Anadolu, Karaman, Rum (Sivas) eyaletlerine beylerbeyi Ahmed Paşa'yı görevlendirdi. Görev yerine geldiğinde halk kendisine karşı koydu. Ulema da, umeraya karşı bu çıkıştan kendi çıkarları yönünde yararlanmaya çalıştı. Ulema, "il erleri"nin başına geçerek direniş örgütledi. Halk, teftiş emri olmadığını ileri sürerek devlet görevlilerini köy ve kasabalara sokmamaya başladı.

1595'te, II.Murad ölünce yerine geçen III.Mehmet (1595-1603) 30 yıldan beri sefere çıkan ilk padişah olarak Avusturya seferinin başına geçmek istedi. Uzun süredir ilk kez bir padişahın katılacağı sefer olacağından, Anadolu'ya olağanüstü beylerbeyleri gönderildi. İlan edilen adalet fermanlarında umeranın köylülere yaptığı kötülükler dile getirildi ve reayaya, kendini savunmak için, *silahlanma izni* verildi. Ancak, halk olağanüstü beylerbeylerine de kötü gözle bakıyordu. Sipahi ise sefere katılınca mülkünün elinden gideceğini bildiği için, yeniden Celali çetelerine katılmaya başladı. Savaş nedeniyle devlet olağanüstü vergiler saldığında, halkta artık her türlü verginin soygunla eş olduğu inancı yer ettiği için, toplumun hemen hemen *tüm* kesimleri *devlete silahla karşı koydu.*

Malatya-Sivas yöresinde ayaklanan Kiziroğlu Mustafa büyük bir askeri güç topladı. Devlet uzun süre onu

önleyebilecek durumdan yoksun kaldı.

Ardından ünlü Celali başlarından Karayazıcı uzun yıllar Sivas ve yöresine egemen oldu. Devlet, Bağdat Valisi Sokulluzade Hasan Paşa ve Halep eski valisi Hacı İbrahim Paşa'yı Karayazıcı üzerine gönderdi. Karayazıcı, Hacı İbrahim Paşa'yı yendiyse de Sokulluzade Hasan Paşa önünde bozguna uğradı. Başkaldıranlardan 20 bini öldürüldü. Sivas'a çekilen Karayazıcı burada da tutunamayınca Canik dağlarına kaçtı ve orada öldü.

Karayazıcının ardından yerine geçen Deli Hasan, Sokulluzade Hasan Paşa'yı Tokat'ta kuşattı. Hasan Paşa'nın askerlerinin bir bölümünün Celalilerin safına geçmesi ve Hasan Paşa'nın yaralanması üzerine Tokat teslim oldu. Bundan sonra, 30 bini bulan ordusuyla Deli Hasan Sivas'a girdi.

"Büyük Kaçgun" adı verilen bu isyanlar döneminde, halkın önemli bir kesimi dağlara sığındı, köyler ulaşılması zor yerlere taşındı. Ankara'da eski kenti kuşatmış duvar, XVI.yüzyıl sonlarında yapıldı. Kentin böyle bir korunağa gereksinim duyması, bu dönemdeki Celali ayaklanmaları nedeniyledir. Çok sayıda köylü kentlere aktı. Bu keşmekeşin sonucunda fiyatlar yükseldi, ve açlık ve veba yaygınlaştı.

Büyük Kaçgun dolayısıyla İstanbul'u dolduran Anadolulular, kapıkullarına büyük tepki duyuyordu. Devşirmelere düşman sipahiler 1603'te ayaklandılar. Aralarında mevkilerini kaybetmiş Türk soyluları ile Şeyhülislamlık görevinden alınmış olan Sunullah Efendi de bulunuyordu. Sunullah Efendi, sipahilerin ve suhtelerin desteği ile kapıkullarına karşı halkı ayaklandırdı. Padişah, isyancıların dileklerini kabul etti ve Sunullah Efendi makamına döndü. Ardından, Belgrad'daki yeniçeriler buna karşı çıkarak İstanbul'a yürüdüler. Padişah, Sunullah Efendi'yi azletti. Yeniçerilerle topçu birlikleri İstanbul'a girdiler, sipahi kışlalarını kuşatarak ateşe verdiler. Böylece, kapıkulları yeniden iktidardaki ağırlıklarını kazandılar. Binlerce sipahi ve halk, Anadolu'ya

kaçarak Celalilere katıldı.

1603'te İran'la çıkan savaşta Şah Abbas Osmanlılar'ı Urmiye yakınlarında bozguna uğrattı. Bunun ardından yeni Celali ayaklanmaları ortaya çıktı. Kuzey Suriye'de Canbulat ve Orta Anadolu'da Kalenderoğlu aileleri ayaklandılar.

Bu iç savaş ortamı, *insan kaynağı tükeninceye dek* sürdü. 1607'den sonra Celali hareketleri zayıfladı. Ancak bundan sonra devlet Celalilere karşı etkin önlemler alabildi. Celaliler, 1608'de Kuyucu Murad Paşa önderliğindeki bir ordu tarafından kesin olarak etkisizleştirildiler. Düzenlenen seferlerde 100 bine yakın Celali öldürüldü.

Anadolu'daki bu aralıklı olarak yüzyıl süren iç savaşın en önemli nedeni tımar sistemindeki çözülmeydi. Tımar sisteminin çöküşü ve iltizamın yaygınlaşmasıyla taşrada kapıkulları ve ulema tımarları ele geçirip reayayı yoğun olarak ezmeye başlamışlardı. Bu yüzden de Celali isyanları geneliyle zengin ulema, umera ve kapıkullarını hedef almıştır. Nüfus artışı ve yönetici feodal sınıfın kapıkulu, umera ve ulema kesimleri arasındaki kavga, bunu hızlandıran ve kolaylaştıran etkenler oldu.

DÜZMECE ŞAH İSMAİL KAKIŞMASI VE PİR SULTAN ABDAL

XVI.yüzyılda Anadolu halkının yaşamını şiirleriyle dile getiren Pir Sultan Abdal'ın adı bir efsaneler zinciriyle günümüze ulaşmış, yaşamı ve şiirleri, başkaldıranlara örnek olmuştur.

Horasan'dan İran Azerbaycanı'. laki Hoy Kasabası'na, oradan da Anadolu'ya göçüp Sivas'a yerleşen bir Türkmen soyundan olduğu sanılır.

Uzundu usuldu dedemin boyu
Yıldızdır yaylası Banaz'dır köyü

Yaz bahar ayında bulanır suyu
Çaylar ağlar ağlar Pir Sultan deyu

Pir Sultan Abdal'ın ölümü ardından kızı tarafından söylendiği sanılan bu şiirde ozanın Sivas ilinin Yıldızeli ilçesinin Banaz köyünden olduğu anlaşılmaktadır.

Pir Sultan, Anadolu'nun zor dönemlerinden birinde yaşamıştır. Devlet halktan iyice uzaklaşmış, dinsel hoşgörü yerini zorbalığa bırakmıştır. Köylü ağır vergi yükü altındadır. Haksızlık, rüşvet, adaletsizlik azmaktadır.

Nasıl bir öğrenim gördüğü bilinmemekle birlikte, şiirlerinde kullandığı kavramlar, tekke kültürü aldığını göstermektedir.

Pir Sultan'ın şiirlerinde yer alan Hızır Paşa ve asılma olayı tarihçileri o yıllarda bir isyan aramaya yöneltmiş, böyle bir isyana rastlanmayınca Pir Sultan'ın yaşamı daha çok bir efsane olarak ele alınmıştır. Bazı tarihçiler Pir Sultan'ın ölüm tarihini 1500 olarak, bazıları da 1590 olarak gösterirler. O dönemlerde Sivas valiliği yapmış olması gereken Hızır Paşa için de farklı tarihlere rastlanmaktadır. Böyle olunca Pir Sultan Abdal'ın yaşamı üzerine çeşitli varsayımlar öne sürülmüştür. Bizce bunlar arasında tarihsel verilere ve Pir Sultan'ın şiirlerinde anlatılanlara en uygunu, Prof.Dr. İlhan Başgöz'ün ve Dr.Bekir Sıtkı Kütükoğlu'nun öne sürdükleri ve Mehmet Bayrak'ın onlardan alarak *Halk Hareketleri ve Çağdaş Destanlar* kitabında verdiği varsayımdır. Buna göre Pir Sultan 1578'de tüm orta Anadolu'yu etkisi altında alan "Düzmece Şah İsmail" olayı ile ilgili olarak öldürülmüştür.

Osmanlı tarihinde çok sayıda "düzmece" olayı vardır. Halkın bağlandığı adları kullanmanın eylem liderlerinin işlerini kolaylaştırması nedeniyle olsa gerek.

Prof. Başgöz, Prof. Mustafa Akdağ'dan şu bilgiyi aktarır:

> "1577 senesinde Suriye tarafındaki Şam Diyade (Bayadı) adındaki Türkmen aşıretından bir şahıs, Şah

> İsmail olduğunu iddia ile, güney doğu Türkmenleri arasında büyük bir taraftar topluluğu ile Malatya tarafının aşiretlerini ayaklandırmış, başına 50 bin kişi toplamış idi. Kırşehir'e gelerek Hacı Bektaş türbesinde, büyük bir kalabalık önünde kurban kesti. Bozok'a yolladığı halifesi ise bütün o tarafların Kızılbaşlarını yalancı Şah'ın etrafında toplamaya gayret etmekte idi.''

Bunun üzerine Serdar Lala Mustafa Paşa, Türkmen Sancağıbeyi Şah Murad Beye, Bozok Mirlivası Çerkes Beye ve Rum (Sivas-Amasya) Defter Kethudası Mahmud'a hüküm gönderip, Düzmece Şah İsmail ve adamlarının mahkemeye çağrılmalarını, gelmezlerse öldürülmelerini emreder.

Sözkonusu güçlerle isyancılar arasında yoğun çarpışma olur. ''Şah İsmail''in halifelerinden Hüseyin ele geçirilir fakat İsmail yakalanamaz. Düzmece Şah'ın yakalanması için ilgili beylere yeniden emirler gönderilir.

Bu arada Boybeyli yaylağında halkı harekete geçirmeye hazırlanan Köse Yunus adındaki halife, Bozok Beyi tarafından ele geçirilir.

Köse Yunus ifadesinde, ''Şah İsmail''in (1577) kışı Amik (Antakya bölgesi) ovasında geçirdikten sonra Yeni İl'de (Sivas'ın Şarkışla, Kangal, Gürün kesimleriyle Malatya'nın Hekimhan, Arguvan ve Elbistan kesimleri) Kemerli ve Pehlivanlı topluluklarıyla yaylağa çıktığını belirtir.

''Şah İsmail'' ve adamları Elmalı köyü çevresinde asker toplarken, Malatya kadısının güçleri tarafından baskına uğrar ve topladığı güçler dağıtılır. Kendisi de Fırat'ı geçerek Siverek'e doğru kaçar.

Baskın sırasında ele geçirilen ''Şah İsmail''in veziri Han Piri'nin Osmanlı kayıtlarına geçen ifadesi konumuz açısından önem taşır. Han Piri, Malatya, Arapkir, Maraş, Sivas ve Karaman çevresindeki obalarda tüm hazırlıkların tamamlan-

dığını anlatır.

Bu anlatılanlardan, henüz bir ayaklanmaya geçilmeden, hazırlıkların tamamlanma aşamasında Düzmece Şah İsmail eyleminin bastırıldığı anlaşılmaktadır. Pir Sultan'ın şiirlerinde de, bir ayaklanma hazırlığı anlatılır fakat eylemin başladığı söylenmez.

Pir Sultan'ın şu deyişinde anlatılanlar, Şam-Hama'dan başlayıp Sivas'ta biten "Şah İsmail" eylemini çağrıştırmaktadır:

Kızılırmak gibi bendinden boşan
Hama'dan, Mardin'den Sivas'a döşen
Düldül eyerlendi, Zülfikar kuşan
Ali'm ne yatarsın, günlerin geldi.

Mümin olan bir nihana çekilsin,
Münafık başına taşlar dökülsün,
Sancağımız Kazova'ya dikilsin,
Ali'm ne yatarsın, günlerin geldi.

Pir Sultan'ın şu açık çağrısı da, sözkonusu ayaklanma hazırlığıyla ilgili olmalıdır.

Muhammet Mehdinin hak sancağını
Çekelim bakalım nic'olsa olsun
Teber çekip münkirlerin kanını
Dökelim bakalım nic'olsa olsun

Mahluk Deccal oldu insan haşarı
Asla bilen yoktur hayırı şeri
Teber çekip şu mağ'radan dışarı
Çıkalım bakalım nic'olsa olsun

Müminleri bir katara düzelim
Güruh güruh şu alemi gezelim

Münkirlerin sarayını bozalım
Yıkalım bakalım nic'olsa olsun

Pir Sultan'a Huda yardım etmez mi,
Müminler bağında bülbül ötmez mi
Bunca yattığımız gayrı yetmez mi
Kalkalım bakalım nic'olsa olsun

İşte, 1578'deki "Şah İsmail" eyleminde yakayı kurtaran Pir Sultan Abdal, Alevilere zulmüyle sivrilmiş Deli Hızır Paşa tarafından daha sonra tutuklanıp, yargılanmış, ve asılmış olabilir. Bu tarih, Hızır Paşa'nın ilk Sivas valiliğine rastlayan 1588 tarihidir.

Pir Sultan, ehlibeyte bağlı, mistik-batını bir Alevi ozanıdır. Bir şiirinde şöyle der:

Gafil kaldır şu gönlünden gümani
Bu mülkün sahibi Ali değil mi
Yaratmıştır onsekizbin alemi
Rızıkların veren Ali değil mi

Gelin vazgeçelim böyle gümandan
Vallahi çıkarız dinden imandan
Şefaat umarız on ik(i) imamdan
Anların atası Ali değil mi

Yaratıldı Mülcem ol oldu düşman
Kasdetti Ali'ye oldu peşiman
Hangi kitapta var ol Ömer Osman
Kur'an'da okunan Ali değil mi

Binbir adı vardır bir adı Hızır
Her nerde çağırsan orada hazır
Ali padişahtır Muhammed vezir
Bu fermanı yazan Ali değil mi

Pir Sultan Abdal'ım ben bir fukara
Acep bulunur mu derdime çara
Yüzü kara nasıl varam huzura
Divanda oturan Ali değil mi

Pir Sultan Abdal, tüm şiirlerini hece vezniyle yazmış, aruzu hiç kullanmamıştır. Çeşitli araştırmacılar, onun büyük ozan Kaygusuz Abdal'ın etkisinde kaldığını belirtirler.

Pir Sultan hem bir yol ozanı, tarikat ozanıdır, hem de tam bir köylü ozanıdır.

Dağdan kütür kütür hezen indirir
İndirir de ateşlere yandırır
Her evin devleğin öküz döndürür
İrecberler hoşca görün öküzü

Öküzün damını alçacık yapın
Yaş koman altında kuruluk sepin
Koşumdan koşuma gözlerin öpün
İrecberler hoşca görün öküzü

Pir Sultan'im der ki kaynar coşunca
Tekne hamur kalmaz ekmek pişince
Adem ata öküzün çifte koşunca
İrecberler hoşca görün öküzü.

Pir Sultan, siyasal kavgası yanında, sanatıyla da edebiyatımızın ulaşılması zor bir devidir. Ona "pir sultan yobazı" diyebilenler ne Marksizmi, ne tarihi anlamamış, cahil ve şımarık, biçimde devrimci özde karşı devrimci olanlardır.

ATÇALI KEL MEHMET AYAKLANMASI (1828)

Atçalı Kel Mehmet ayaklanması, XIX.yüzyılın başlarında Aydın'da ortaya çıkmıştır. Bu ayaklanma kimine göre ''müslüman devrimi'', kimine göre III.Selim ve II.Mahmut reformlarına gerici tepki, kimine göre ''eşkiyalık'' olayıdır.

Kel Mehmet gibi bir yoksulun çevresine binlerce Zeybek ve Türkmen toplayarak Aydın'ı ve tüm ilçelerini, Manisa ve Denizli'nin bazı ilçelerini eline geçirip *yönetmesi* basit bir eşkiyalık olayı olamaz. Hatta öyle ki, aldığı kent ve kasabalardan yalnızca Aydın'da mütesellim direnmiş, öteki kasabalar ise onu kendileri çağırmıştır. Her harekette olduğu gibi, bazı kesimler kendi çıkarları doğrultusunda bu hareketten de yararlanmaya çalışmışlardır. Fakat bu, hareketin gerçek nedenlerini ve boyutunu belirlemez.

Atçalı ayaklanmasında baş rolü Zeybekler, Yürükler ve öteki yoksul halk oynamıştır. Zeybekler, tutuculuktan uzak olduklarından, adları ''gavur''a çıkmış kişilerdir.

II.Mahmut, Yeniçeri Ocağı'nı kaldırdıktan sonra ücretli zeybeklerin bir bölümü işsizleşir. Ardından, kentler arası yollarda kahve işleten zeybeklerin işine son verilir. Böylece sayıları binleri aşan silahlı zeybek de açlığa mahkum olur.

Aydın sancağı Yürükler'ın yoğun olarak yaşadıkları bir bölgeydi. XIX.yüzyılda otlakların ve kışlakların çoğu mültezimlerin eline geçmişti. Yaylacılıkla geçinen Yürükler sıkıntılı duruma düşmüşler, otlak yüzünden çetin kavgalara girişmişlerdi.

II.Mahmut tarafından Bektaşi tekkelerinin kaldırılmasından sonra bazı Bektaşi babalarının öldürülmeleri ya da sürülmeleri de, yörede yaşayan Bektaşileri kızdırmıştı.

Aydın yöresi köy ve kasabalarında yaşayan halkın ve esnafın da durumu kötüleşmişti. Vergi düzeni büyük bir kargaşa içindeydi. Mültezimler, voyvodalar ve mütesellimler halkı soyuyorlardı.

Atçalı Kel Mehmet, yoksul bir köylü çocuğuydu, birisini öldürerek dağa çıkmıştı. Yanında kırk kadar kişiyle dağlarda dolaşmaktaydı.

Kuyucak halkı, Atçalı Kel Mehmet'ten mültezimlerin kovulması için yardım istedi. Atçalı 1829 Eylülü'nde Kuyucak'ı bastı ve voyvodayı görevinden aldı.

Ardından Nazilli halkı voyvodalara karşı Atçalı'yı yardıma çağırdı. Atçalı yürüyüp Nazilli'yi de aldı.

Bu gelişmeler, Atçalı Kel Mehmet'in yörede etkinliğinin artması ile sonuçlandı. Kaldırılan yeniçeri ocağının artıkları ile II.Mahmud'a karşı olanlar da Kel Mehmet'in yanında toplanmaya başlamıştı. Bunlar arasında Avrupa tipi yeni elbise giyenleri tutuklayan Boşnak Mustafa Efendi gibileri de vardı.

Atçalı, Kuyucak ve Nazilli'yi ele geçirdikten sonra Aydın üzerine yürüdü. Aydın yönetimi karşı koydu. Mütesellim Haşim Ağa, kentten çıkıp kendisini karşıladı. Yoğun bir çarpışma oldu, sonunda Haşim Ağa yenildi, Atçalı Aydın'a girdi.

Aydın'ın düşmesi üzerine Tireliler ve Bayındırlılar Atçalı'ya haber göndererek yardım istediler. Atçalı, Çakmakoğlu Mehmet'i Tire'ye gönderdi. Tire voyvodası ve müftü, halka karşı koymayı önerdilerse de halk reddetti. Çaresiz kalan yöneticiler İzmir'e kaçtılar. Çakmakoğlu Mehmet 15 Ekim 1829'da Tire'ye girdi.

Atçalı bunun ardından Bayındır'a birlik gönderdi. Voyvoda, kadı ve müftü halkı karşı koymaya zorladılarsa da halk burada da reddetti. Yöneticiler İzmir'e kaçtılar. Çakmakoğlu Şecereli komutasındaki güçler kenti aldılar.

Çakmakoğlu Şecereli, daha sonra Turgutlu'yu ele geçirir. Böylece ayaklanma, Saruhan sancağına sıçrar.

Atçalı ilerlemeye devam eder. Arpaz, Atça (doğrudan kendisi tarafından), Balyanbolu, Birgi, Bozdoğan, Buldan, Alaşehir, Koçak, Ödemiş, Sard, Yenipazar, Yenişehir, Kula kasabaları çeşitli kollarca ele geçirilir.

Atçalı Kel Mehmet bunlardan başka Denizli, Kütahya ve Muğla'nın bazı ilçelerini alır.

Bu bölgeleri Kel Mehmet, 1829 Ekim başından Aralık sonuna kadar yönetir. Savaş vergilerini kaldırır, mültezimlerin ve zabitlerin kasasına giren vergileri azaltır. Gereken vergileri adalet ölçüleri içinde toplayıp padişaha göndermeyi üslenir. Halkın memnun olduğu memurları görevlerinde bırakır, ötekileri değiştirir.

Atçalı ve adamları yönetime tam egemen olduktan sonra bazı yeni düzenlemelere geçerler. Ticaretin, tarımın korunmasını, daha iyi yasalar yapılmasını ve daha adaletli vergiler konulmasını isterler.

II.Mahmut, Muğla mütesellimi Hacı İlyas Ağa'yı Aydın mütesellimliğine, Karaosmanoğlu Hacı Mehmet Ağa'yı da Saruhan (Manisa) mütesellimliğine atar. Her ikisi de, merkezden gidecek güçlerle birlikte Atçalı'yı yoketmekle görevlendirilir. Ayrıca, Halep eski valisi İbrahim Paşa'nın geniş yetkilerle Aydın'a gönderilmesi kararlaştırılır.

İbrahim Paşa, 18 Aralık 1829'da büyük bir asker, silah ve cephane yüküyle Aydın üzerine yürür.

İbrahim Paşa Manisa'ya vardığında, hükümet birliklerinin gücü abartılarak geniş bir propagandayla çevreye duyurulur. Öte yanda İbrahim Paşa'nın halka verdiği güvenceler de olumlu etki yapar ve halkın psikolojisi değişmeye başlar. Bu koşullarda karşı durmanın yarar getirmeyeceğini anlayan Atçalı ve yakın arkadaşlarından bazıları, 23 Aralık 1829 gecesi Aydın'dan ayrılırlar.

İbrahim Paşa komutasındaki güçler, mütesellimlerin yönetiminde üç koldan ilerleyerek Aydın başta olmak üzere, Atçalı'nın yönetimindeki tüm ilçe ve kasabaları geri alırlar. En önemli direnme Turgutlu'da olur. Atçalı'nın sözüne uymayıp Aydın'dan ayrılmayan sağ kolu durumundaki Çakmakoğlu Mehmet de oradaki çatışmalarda öldürülür.

Her tarafta, Atçalı Kel Mehmet'e yardım edenlerin

listeleri düzenlenerek geniş çaplı tutuklamalar yapılır. Bir bölümü öldürülür.

Atçalı, Aydın'dan ayrılırken güçlerini dağıtmış, kendisi de altı ay süreyle izini kaybettirmiştir. Bir süre sonra yeni bir çağrı yapar. Bu çağrı üzerine güçler 1830 ilkbaharında Samayıl köyünde toplanırlar. Atçalı'nın yeniden örgütlendiğini duyan Aydın mütesellimi Yetim Ahmed Ağa, Manisa mütesellimi Hacı Mehmet Ağa'dan acele yardım ister. Hacı Mehmet Ağa derhal yardımcı güç gönderir.

Nazilli, Atçalı'nın ilk çıkışında da, bu kez de onu çağıran ve yardım eden ilk yer olur. Yetim Ahmed Ağa, Atçalı'nın geliş kolunu kapatmak amacıyla Tüfekçibaşısını Nazilli dağlarına gönderir. Tüfekçibaşı, Nazilli'ye on dakika uzaklıktaki bir yerde Atçalı'yla karşılaşır. Atçalı, Tüfekçibaşı güçlerine saldırır. Nazilli zeybekleri de Kel Mehmet'in yardımına yetişirler. Tüfekçibaşı kaçar, Kel Mehmet Nazilli'ye girer (6 Haziran 1830).

Atçalı, düşmanın toplanmasını önlemek ve Aydın'ı yeniden ele geçirmek için bir yıldırım savaşına girişir. Yakın çevredeki ayan ve voyvodaları etkisizleştirdikten sonra Aydın'a harekete hazırlanır.

Yetim Ağmed Ağa, Atçalı'nın Aydın'a saldıracağını casuslarından haber alır ve Aydın'a iki saat uzaklıktaki Tepecik köyü altında Kel Mehmet güçlerini bekler. Aralarında dört saat kadar süren bir çarpışma olur. Çarpışma sonunda Atçalı Kel Mehmet ile yakın adamlarından Turnalı Ali ve Palabıyıkoğlu öldürülür. Liderlerinin öldürüldüğünü gören güçlerin bir bölümü kaçar, geriye kalanlar öldürülür. (10 Haziran 1830)

***

Anadolu'da halk ayaklanmaları sayılamayacak denli çoktur. Biz bunlardan yalnızca birkaç tanesine, kısaca değindik. Amacımız köylü ayaklanmalarının genel ideolojik çerçevesini vurgulamak olduğundan, bu kadarı da yeterlidir.

Anadolu'da büyük çoğunluğuyla Alevilik bayrağını kaldırarak yürümüş olan bu ayaklanmalar, özünde anti-feodal, demokratik köylü hareketleridir. Bazıları çok açık biçimde böyledir. Hemen hemen hepsi de, feodal düzene saldırabilmek için, önce bu düzeni "ilahilik" ögesiyle ayakta tutan egemen Sünni İslama ve onun kurumlarına saldırarak işe başlamışlardır.

Abdülbaki Gölpınarlı gibi toplumsal olguları yorumlama yeteneğinden yoksun bazı yazarlar bu isyanlarda dinsel sapkınlık ve yasa bozuculuk dışında birşey bulamıyorlar. Gölpınarlı, "Mehdiyim diye meydana çıkanların bir kısmı, sanıyoruz ki tasavvufla, mistik inançlarla, uydurma bilgilerle, güç riyazatlarla akli dengelerini yitirenler, kendi kendilerini inandıranlar ve bazı saf kişileri de kandıranlardır; bir kısmıysa ahıretlerini dünyaya satanlar, hüküm ve hükümet peşinde koşanlardır. Bunların bazıları Afrika'nın güneyinde bir hükümet kuran İdris (ölümü 793), Muvahıddın devletini kuran Ebu- Abdullah'il-Mehdi (1130), onun yerine geçen Abd'ül Mü'min (1163), Mısır'da Fatimi devletinin ilk halifesi Ebu Ubeydullah (934) gibi bir müddet dünya saltanatını elde edenlerdir. Baba İlyas (1240), Baba İshak (1240), Selçuk şehzadeliğini ve Baba İlyas halifeliğini iddia eden Cimri (1278), Sımavna Kadısıoğlu Şeyh Bedreddin (1429), Hacı Bektaş'ın nefes evladından Kalender Çelebi (1528) gibi bir iş başaramayıp ortalığı kana bulayanlar, bu uğurda can verenler vardır," diyor.

Böyle konuşanlar ister Gölpınarlı gibi bir Şii, ister Sünni, isterse ateist olsun, egemen sınıfın ve onun tarihimizdeki egemen ideolojisinin yanında durmaktadırlar. Çünkü sözünü ettikleri kavga sınıf kavgasıdır. Ezilenin, sömürülenin, ezene sömürene karşı devrimci zorudur.

Engels'in sözlerini Anadolu'ya uyarlayıp söylersek, Türkiye halkı devrimci gelenekten hiçbir şekilde yoksun değildir. Tarihimizde öyle dönemler vardır ki, Anadolu, öteki ülkelerdeki devrimlerin en üstün insanlarıyla boy

ölçüşebilecek liderler üretmiştir. Türkiye halkı daha elverişli tarihsel koşullarda en olağanüstü sonuçlar getirebilecek bir enerji ve dayanıklılık ortaya koymuştur. Anadolu köylüsü, artizan ve zanaatkarı, bugünkü kuşakları bile şaşırtacak düşünceler ve eylemler yaratmıştır. Günümüz işçi sınıfı hareketine düşen, bu devrimci geleneği özümsemek ve ona yaslanma yollarını bulmaktır.

VIII. GÜNÜMÜZDE ALEVİLİK

VIII.I. ALEVİLİK TARİHTE Mİ KALDI, YOK MU OLUYOR?

Geçtiğimiz yıllarda çeşitli çevrelerden, "Alevilik tarihte kalmıştır, bugün böyle bir sorun yoktur", ya da "Alevilik yok oluyor" yollu görüşler yükselmişti. *Nokta, Tempo, Tercüman, Milliyet, Cumhuriyet* gibi değişik renklerdeki burjuva basını bu konuda aktif rol almıştı.

Böyle görüşleri yayanların bir bölümü azılı gerici, bir bölümü kavga kaçağı liberal, bir bölümü de Aleviliği kendiliğinden sosyalist hareketin içinde görmeye çalışan kurnazlardı.[1]

Genellikle alt kültürler - ki Aleviliği bir alt kültür olarak da alabiliriz - kapitalizmin genelleştiği ortamlarda ortadan kalkar sanılır. Oysa, bugün yapılan araştırmalarla, en gelişmiş kapitalist ülkelerde bile, (örneğin Almanya'da,

1. Bugün böyle konuşmalar bitti. Artık hiç kimse, "Alevilik tarihte kaldı" ya da "Alevilik yokoluyor" diyemiyor. Bu nedenle, belki kitabın bu basımında bu bölümü koymamak gerekirdi. Ancak, şu nedenlerle kalması daha uygun olacaktı: 1) Söylenenlere karşı yürütülen tartışmanın çeşitli yönleri bugün de canlılığını, geçerliliğini korumaktadır. 2) Tartışmada taraf olan kavga kaçağı liberaller ve ötekiler bugün başka boyalarla yine aynı zararlı işlevi sürdürmektedirler. Örneğin dün, "Alevilik yokoluyor" diyen Cemal Şener bugün Aleviliği uzlaşmacı ve belkemiksiz bir çizgide örgütlemeye çalışan Cem dergisinin yayın yönetmenliğini yapıyor. "Hafızayı beşer nisyan ile malül" olmamalı. 3) Tartışmada söylediklerimiz, Alevilik konusundaki genel düşüncemizi tamamlayıcı bir işlev de görmektedir.

Bavyera bölgesinde) alt kültürlerin tüm canlılığıyla yaşadığını görebiliyoruz. Alevilik için de böyledir ama kapitalizmin çözücü etkileri altında hangi ögeleri bozulmaktadır, bunların iyi araştırılması gerekir.

Alevilik tarihte kalmamıştır. Gün be gün sıkıntıyı yaşayan 20 milyon Alevi bunu iyi biliyor. (Bak: *Tablo 7)* Yakın zamanda yaşanan büyük olaylar var. Kırıkhan olayları, 1969. Elbistan, Maraş, Çorum, Erzincan olayları var. Elbette bu olaylar tarihteki Sünni-Alevi kavgasından belli yönleriyle farklıdır. Emperyalistleşme aşamasına gelmiş bir kapitalist ülkede ortaya çıkıyor. Elbette saldırı başta işçi hareketine yöneliyor. Ancak, işçi sınıfının yanında vurduğu öteki kesimin de kim olduğunu görelim. Bu olaylar, dinsel örtüden sıyrılmış bir şekilde, Alevi-devrimci halkla, Sünni sivil faşistlerin ve devletin kavgalarıydı.

Alevilik yok oluyor diyen yazarlar içinde en tutarsızı Cemal Şener'dir. Yazdıklarını bir okuyalım:

> "Alevi dini ayinleri, artık yok denecek kadar az yapılıyor. Alevi dedeler tarihe karıştı desek abartmış olmayız. Evet Alevilik çözülüyor, dağılıyor. Ama Alevilik gene yaşıyor. Farklı misyon yüklenmiş olarak bugün de yaşıyor. Alevilik din olarak çözülüyor, dağılıyor. Fakat farklı bir konumda, bir yaşam biçimi olarak varlığını sürdürüyor. Alevilik artık yöresel olmaktan çıkıp evrensel denilebilecek ilkelere ulaşmış bulunuyor. Bu ilkeler çağdaş insan hak ve özgürlükleridir. Çağdaş dünyanın bilimsel doğruların ışığında değerlendirilmesi ve insanlığa hizmet edecek şekilde değiştirilmesi uğraşıdır. İşte Alevilik de çağdaş görevini böylece yakalamış bulunuyor. Dünya kültür mozaiği içindeki yerini geçmişte olduğu gibi bugün de almış bulunuyor." *(Alevilik Olayı)*
>
> "Anadolu Aleviliğinin bilinen hoşgörülü, liberal düşünce yapısı bir anlamda bu kültürün bilinen

TABLO 7
ALEVİLERİN NÜFUS DAĞILIMI

İl*	İl Nüfusunun Yüzdesi
Tunceli	100
Sivas	60
Adıyaman	60
Çorum	50
Amasya	50
Tokat	50
Bingöl	50
Muş	50
Malatya	50
Elazığ	50
Hatay	45
Maraş	40
Yozgat	40
Erzincan	40
Kars	40
Erzurum	35
Adana	35
Gaziantep	25
Çankırı	25
İçel	25
Ankara	20
Antalya	20
İstanbul	15
İzmir	10
Ağrı	10
Urfa	10
Kayseri	10

* Olamayan iller: **Hakkari, Van**, Mardin, Siirt, bitlis, birkaç köy hariç Diyarbakır. Yukarıdaki tablo da yeterli ve tam değildir. Örneğin bir Kırşehir yoktur, Ege'ye hiç değinilmemiştir.

Kaynak: Tempo

klasik özelliklerindeki zayıflamanın en önemli nedenidir. Alevilerin kasaba ve şehirlere göçü hızlandıktan sonra bu kesim içinde eğitim oranı çok yükseldi. Alevi din adamları, çoğu yüksek eğitim görmüş yeni nesil karşısında çok yetersiz kaldılar. Aleviler, 70'li yıllardan itibaren kültürel olarak ikiye bölündüler: Dünyayla ilgilenen çağdaş bir kesim ve dünyayla ilişkisini kesmiş, arabeskleşmiş diyebileceğimiz öteki kesim. Hemen belirtelim ki, bu ikinci kesimin Aleviliğin temel değerleriyle de bir ilişkisi kalmamıştır. Konumuz açısından önemli olan nokta ise, her iki durumda da Aleviliğin geçmişini yadsımasıdır. Bu kaçınılmazdı, çünkü Alevilik gelişen dünya karşısında kendisini yenileyemedi.

"(...)

"Kısacası, Sünnilik iktidar olduğu için varlığını sürdürürken, Alevilik muhalefet olduğu için tarihe karışıyor. Ama aynı nedenle birincisi tutucu, ikincisi demokratiktir. Bence sorunun doğru konuluşu şöyledir: Alevilik modernliği, çağdaş düşünceyi ve hümanizmi besleyerek tarihe karışıyor." (*Nokta* 27 Eylül 1987)

Tam bir kolaycılık. Yakışıklı sözler ama ya uydurma ya Marksizmin klasiklerinden düşünmeden yapılmış kopya. Her ne ise, vardığı nokta *gericidir.*

Önce sondan başlayalım. "Alevilik modernliği, çağdaş düşünceyi ve hümanizmi besleyerek tarihe karışıyor" diyor. Bu yakıştırma, Engels'in *Almanya'da Köylü Savaşları*'nda Münzer'in devrimci dini üzerine söylediği "modern proletarya hareketi içinde erime" saptamasından yapılmış utangaç ve mekanik bir aktarmadır. Utangaçtır çünkü proletarya hareketi diyemiyor, modernlik, çağdaş düşünce, hümanizm gibi nereye çeksen oraya gidecek sıfatlar yaratıyor. Mekaniktir çünkü tarihimizin ve yaşadığımız günün gerçekleri bunu doğrulamıyor. Aleviliğin Marksçı işçi hareketiyle

bütünleşmesinin bugün ancak tohumları sözkonusudur.

Bir düşünce ve inanç akımının iktidar olduğu için varlığını sürdürmesi ya da muhalefet olduğu için yok olması fikri de saçmadır. Bunu doğru kabul edersek, ilk çıktığında kaçınılmaz olarak muhalefette olacağı için hiçbir düşünce ve inanç akımının yaşamaması gerekir.

"Alevilik *artık* yöresel olmaktan çıkıp evrensel denilebilecek ilkelere ulaşmış bulunuyor"muş! Ne zaman olmuş bu gelişme? Biz şunu iddia ederiz: Alevilik, Babailer ve Hacı Bektaş'la birlikte evrensel ilkelere ulaşmıştır. 800 yıllık tarihinin altındaki gerçek budur. Hatta bu evrensellik ("kuran da, kurtaran da insandır", "insanlar eşittir," "72 milletin hepsine bir nazarla bakacaksın" vb.) o çağların karanlığı içinde günümüze oranla çok daha göz kamaştırıcıdır.

Sonra Şener, Aleviliğin neden yok olduğu noktasında da pek karar sahibi gözükmüyor. Birinci alıntıda Aleviliğin evrensel ilkelere ulaştığı ve böylece çağdaş bir görev yakaladığı, dünya kültür mozayiğindeki yerini aldığı için yokolduğunu söylüyor. İkinci alıntıda, "gelişen dünya karşısında kendini yenileyemediği" için yokolduğu görüşündedir. Üçüncü alıntıda ise, Alevilik muhalefet olduğu için yokolmaktadır. İnsan bu kitabın neden yazıldığını gerçekten merak ediyor!

Ne ki kitabı dikkatli okuyunca amaç ortaya çıkıyor. C.Şener baştan bir önfikirle konuya yaklaşmaktadır. Aleviliği Alevilik olarak ele almak ve o temelde yaklaşmak yerine kolayından onları devrimci harekete katılmış bir topluluk olarak görmek istiyor. Fakat bu "baştan belli" amaç onu gerici bir konuma getirip bırakıyor. İşte bu diyalektiktir.

Engels, Dühring'le yaptığı tartışma içinde, konumuz açısından çok aydınlatıcı şeyler söylemiştir:

> "Bizim ne istediğimizin hiçbir önemi yok. Önemli olan Bay Dühring'in ne istediğidir. Ve o,

II.Frederick'ten şurada ayrılıyor ki, geleceğin Dühringci devletinde kesin olarak herkes kendi yolundan mutlu olamayacaktır. Bu geleceğin devletinin anayasası şöyle diyor:

" 'Özgür toplumda dinsel tapınma olamaz, *çünkü* onun her üyesi, doğanın ardında ya da üstünde, adak adayarak ya da dua ederek etkilenebilecek varlıklar olduğuna ilişkin ilkel çocuksu batıl inançların ötesine geçmiştir.' 'Doğru anlaşıldığında, sosyalizan bir sistem, bu nedenle... dinsel büyünün bütün donanımını ve onunla birlikte dinsel tapınmanın bütün temel ögelerini *lağvetmelidir.*'

"Din yasaklanıyor.

"Ne ki, din, insanların günlük yaşamını denetleyen dış güçlerin, onların zihinlerindeki fantastik yansımasından, dünyevi güçlerin doğaüstü güçler biçimine büründüğü bir yansımadan başka birşey değildir. Tarihin başlangıçlarında doğa güçleri ilk böyle yansıdı ve evrimi boyunca değişik halklar arasında en çeşitli kişiselleştirmelere uğradı. En azından Hint-Avrupa halkları için bu ilk sürecin kökeninin Hintli Veda'lara uzandığı, karşılaştırmalı mitoloji yoluyla bulundu. Daha sonraki evrimi içinde bu süreç, Hintlilerde, Perslerde, Yunanlılarda, Romalılarda, Almanlarda ve materyelin olanaklı olduğu ölçüde Keltlerde, Litvanyalılarda ve Slavlarda ayrıntılı olarak gösterildi.

"Ancak, doğa güçlerinin yanısıra toplumsal güçlerin - doğa güçleri kadar yabancı ve başlangıçta aynı biçimde açıklanamaz güçler olarak insanın karşısına dikilen, doğa güçleri gibi onu egemenliği altına alan güçlerin - etkin olmaya başlaması çok zaman almadı. Başta yalnızca doğanın esrarengiz güçlerini yansıtan hayali biçimler, bu noktada toplumsal nitelikler kazandılar, tarihsel güçlerin temsilcileri oldular. Evrimin daha da ileri bir

evresinde, çok sayıda tanrının tüm doğal ve toplumsal nitelikleri *bir tek* herşeye kadir tanrıya devredildi, ki o da, soyut insanın yansımasından başka birşey değildir. Tarihsel olarak, (...) tektanrıcılığın kökeni buydu.

"İnsanlar bu güçlerin denetimi altında kaldıkları sürece din, bu uygun, kullanılışlı ve evrensel olarak uyumlaştırılabilir biçimi içinde, insanların, kendilerine hükmeden yabancı doğal ve toplumsal güçlerle ilişkilerinin duygusal biçimi olarak varlığını sürdürebilir. Burjuva toplumunda da insanların, sanki yabancı bir güçmüşçesine, kendi yarattıkları ekonomik koşulların, kendi ürettikleri üretim araçlarının egemenliği altında olduklarını görüyoruz. Dolayısıyla, *dinsel faaliyetin gerçek temeli ve onunla birlikte dinsel yansımanın kendisi varlığını sürdürüyor.* (abç) Burjuva ekonomi politiğin, bu yabancı egemenliğin nedensel bağlantısına belli bir açıklama getirmesi, temelde hiçbir farklılık yaratmıyor. Burjuva ekonomisi, ne genelde krizleri engelleyebilir, ne tekil kapitalistleri zarardan, batık borçlardan ve iflastan koruyabilir, ne de tek tek işçileri işsizlik ve muhtaçlığa karşı güvence altına alabilir. İnsanın murat etmesi ve tanrının (yani, kapitalist üretim biçiminin yabancı egemenliğinin) gerçekleştirmesi hâlâ geçerlidir. Hatta burjuva ekonomi biliminden daha öteye ve daha derine gitse bile, yalnızca bilgi, toplumsal güçleri toplumun egemenliği altına sokmaya yeterli değildir. Bunun için herşeyin üstünde gerekli olan, toplumsal bir *davranıştır.* Bu davranış yerine getirildiğinde toplum, tüm üretim araçlarını eline geçirip onları planlı bir temelde kullanarak, kendi yarattığı ama karşı konulamaz yabancı bir güç olarak önüne dikilen bu üretim araçlarınca şimdi altında tutulduğu esirlikten kendisini ve tüm üyelerini kurtaracaktır. Böylece insan artık yalnızca murat

> etmeyip bir de takdir edecektir. Ancak o zaman, hâlâ dinde yansıyan en son yabancı güç yokolacaktır, çünkü yansıtacağı birşey kalmayacaktır.
>
> "Ne var ki, Bay Dühring dinin bu doğal ölümüne dek bekleyemiyor. Sorunu daha kökünden ele alıyor. Bismark'ı solda bırakıyor, yalnızca Katolikliğe karşı değil, hangisi olursa olsun tüm dinlere karşı daha sert Mayıs yasaları ilan ediyor. Kendi gelecekteki jandarmalarını dine karşı kışkırtıyor ve böylece ona şehitliğe varmada ve yaşam süresini uzatmada yardımcı oluyor." (F.Engels, *Anti-Dühring)*

İşte kimileri de Aleviliği Dühring gibi yasaklamıyor ama kolayca "yokediveriyorlar". Kapitalizm koşullarında dinin ve dinle benzeşen öğretilerin kalkmasının temeli yoksa, bir düşünelim, C.Şener'in "Alevilik yok oluyor" yaklaşımı ilerici çevrelerde güç kazanırsa ne olur? Alevilik, öğretisi ve insanının çoğunluğuyla, onu dine, Şiiliğe çekmeye çalışan güçlerin eline kalır.

Bugün Türkiye toplumundaki derin maddi ve moral bunalım ve devrimci hareketin düşünsel ve örgütlenme zaafları, dinsel akımların canlanmasına uygun koşullar sağlıyor. Gerici dinselliğin güçlendiği bir ortamda, "Alevilik yok oluyor" diyenler bilerek bilmeyerek resmi dine, egemen sınıfa iki yoldan hizmet ediyorlar. Birincisi, yukarıda değindiğimiz, Alevilikteki din motiflerinin güçlenmesine yolu açarak. İkincisi de dinsel fanatizme karşı laik bir devlet için günümüzde en büyük güvencelerden biri olan Alevi toplumunu ortadan çekerek ve alanı fandamentalistlere bırakarak.

Tabii Sünnilikle Alevilik arasında büyük farklar vardır. Sünnilik devlette yüzyıllardır merkezileşmiş bir kurumdur. Ülkenin en uzak köyüne dek resmi merkezi bir örgütlenmeye sahiptir. Aleviliğin böyle bir kolaylığı yoktur. Alevilik yüzyıllar boyu dedelik kurumu eliyle sonraki nesillere

ulaşmıştır. 1960, özellikle 1970'ler sonrasında üniversite öğrenimi gören Alevi çocuklarının sayısı arttıkça, dedeler bu yeni kuşak karşısında yetersiz kaldılar. Böylece Alevi toplumunu birbirine bağlayan dedelik kurumunun işlevi geriledi. Bugün Aleviliğin yok olması gibi geçerliliği olmayan şeyler yerine, dedelik kurumundaki bunalımdan sözetmek daha yerinde olur.

Bir de şu var: Alevilik, yobazlıktan uzak, ileriye açık bir anlayış olduğundan bu topluluk içinden çok sayıda insanın, tarihte Aleviliğin taşıdığı isyan bayrağını bugünün koşulları içinde daha doğru ve tutarlı taşıyan harekete geçmesi kolay olmaktadır. Ama bu da yokolmayı anlatmaz. Bin yıl çok değişik koşullarda varlığını koruyan bir yığının, öyle 40-50 yılda çözülüp gideceğini düşünmek büyük bir anlamsızlık olur.

Aleviliğin 1960 sonrası 30 yıldaki işlevi de tarihteki gibi ilerici olmuştur. Ülkeye ne zaman "olağan"dan fazla bir baskı dönemi gelmişse, Alevi halk sanatının tarihteki büyük ozanları, Alevi müziği öne çıkmış, onbinlerce insan bu bir anlamda allegorik dil içinde tepkilerini dile getirmişlerdir. Yine ne zaman sınıf kavgası açılmış, genişlemiş, sokaklara taşmışsa, o ilk tepkilerini Pir Sultan'lar, Kazak Abdal'lar eliyle gösteren onbinler devrimci saflara katılmışlardır. Aleviliğin inançlarında ve tarihinde bu işlevi yaratan bir temel olmasa, bu olabilir mi?

Çeşitli başka nedenlerle de beslenir biçimde (yoğun ekonomik bunalım, devrimci hareketin örgütsüzlüğü, en gerici Sünni tarikatların hızla örgütlenmesi vb.), Alevilik 1980 faşist darbesi sonrasında yeniden canlanarak yine geleneksel işlevini üstlenmiştir. Bu süreç bugün de sürmektedir. Yokolması bir yana, bugün Alevilikte canlanma vardır.

Alevilikteki canlanma, devrimci hareketin bazı kesimlerinde anlaşılmaz bir tutum ortaya çıkartmıştır. Şöyle görüşler öne sürülmüştür: "Devlet, Alevilik çevresinde gerici

örgütlenmeler yaratmaya çalışmakta, bunu Kürt ulusunun kurtuluş mücadelesini zayıflatmak için yapmaktadır. Bu nedenle, Alevilik sorununu savunmak, burjuvazinin, MİT'in oyununa gelmek, Kürt halkının mücadelesini bölmektir."

Bu düşünce, açık söylemek zorundayız ki, ezilen ulus dar görüşlülüğünün klasik bir örneğidir. Dünyanın her yanında ezilen ulus milliyetçiliği, özünde haklı olduğu davayı bazan o denli aşırı noktalara götürür ki, sonunda sınıf sorunu da içinde olmak üzere tüm öteki toplumsal sorunlar, bırakın ikinci plana düşmeyi, yokolur. Burada da böyle olmaktadır.

Devletin son yıllarda dinsel duyguları aşırı körüklediği, dinci-gerici örgütlenmeler yarattığı doğrudur, ama bunu Alevilik çevresinde yaptığını söylemenin gerçeklerle uzak yakın ilgisi yoktur.

> "Burjuvazi her toplumsal başkaldırıyı olduğu gibi, Aleviliği de sulandırmayı, zararsız hale getirmeyi çeşitli biçimlerde denemektedir. Hacı Bektaş şenliklerine koyu gerici- Nakşibendi devlet adamlarının katılmaları boşuna değildir. Alevi örgütlenmelerinin içine ajan-provokatör sokmak da mutlaka deneniyordur. Ama, bu Aleviliğin gerici örgütlenmelere temel olabilecek bir inanç sistemi olduğunu göstermez. Tam tersine, düzeni korkutan bir hareket olduğunu gösterir. Burjuvazi, komünist ve devrimci hareketlere de ajan göndermiyor mu?" (Nurten Keskin, *İşçinin Sesi*, sayı:377-378)

Yukarıda değindiğimiz yanlış görüşün de kanıtladığı gibi, Alevilik konusunun Kürdistan emekçisi içinde doğru bir biçimde ortaya konma ve benimsetilme sorunu vardır. Kürtlerin büyük çoğunluğu Şafi mezhebine bağlı Sünnidirler. Ancak bu güçlüğün aşılması, doğruları savunmaya kararlı hareketler için olanaksız değildir. Sünni Kürt emekçiyi uzun bir tarih sürecinde ezen, Alevi emekçi değil, Sünni devlet ve Sünni egemen sınıftır. Bunlar Alevi

emekçinin de düşmanıdır. Bir sorun vardır ama bu halkı doğru yönde bilinçlendirme sorunudur.

Aynı sorun belki daha ağır değil (çünkü Alevilerin Türk nüfus içindeki payı, Kürtler arasında olduğundan daha yüksektir) ama çok daha geniş bir biçimde Türk halkı içinde vardır. Türkiye emekçisinin de çoğunluğu Sünnidir. Ancak, bu sorunun da aşılması, doğruları savunmaya kararlı hareketler için zor değildir. Alevi emekçiyi ezen Sünni Türk emekçisi değil, Sünni devlet ve Sünni egemen sınıftır. Sünni Türk emekçisini ezen sömüren de bunlardır.

Ezen ulusun işçi sınıfı, tüm ezilenlerin, ve öteki sömürülen kesimlerin haklarını savunmadan kendini ezen ulus şövenizminden, egoizminden kurtaramaz, sonunda kendini de kurtaramaz. Ezilen ulusun ilerici hareketi, tüm ezilenlerin, bu arada egemen ulus içindeki ezilenlerin de haklarını savunmadan, kendini ezilen ulus dar görüşlülüğünden, egoizminden kurtaramaz, sonunda kendini de kurtaramaz.

Kürt devrimcilerinin, Alevilerin meşru haklarını savunmadıkça ezilen ulus dar görüşlülüğünden ve egoizminden kurtulamayacakları, şu gerçeği serinkanlı biçimde değerlendirmeyle de ortaya çıkar: Türkiye'de yaşayan 20-22 milyon arasındaki Alevinin küçük bir bölümü Zaza ve Kürttür. Dokuz-on milyon arası kabul edilen bu kesimin yüzde 15'i, yani yaklaşık 1,5 milyonu Alevidir. Geri kalan 18,5 milyon Alevi ise Türktür. Demek ki, Alevi sorunu, büyük ağırlığıyla Türkler arasında varolan bir sorundur. Bu durumda, ağırlığıyla başka bir ulusun sırtındaki soruna yasak koymaya kalkışmak biraz garip değil mi? Bazı Kürt devrimci çevreleri istemiyor diye Türkiye'de koca bir yığının demokratik istemleri savunulmayacak mı?

Şunu da hatırlatayım ki, bu eleştirdiğim yaklaşım, Türk egemen sınıfın yaklaşımıyla şanssız bir benzerlik içindedir. Türkiye burjuvazisi, Türkiye işçi ve emekçisi içinde Kürt halkının kendi yazgısını belirleme hakkını ikircimsiz

savunanlara karşı hep buna benzer savlarla saldırmıştır: Bölücü!

Alevilik sorununa sahip çıkmanın, burjuvazinin, MİT'in oyununa gelmek, Kürt halkının savaşımını bölmek olduğu yolundaki suçlama yersizdir. İşçi sınıfı, tüm ezilenlerin haklarına sahip çıkmakla yükümlüdür. Alevilerin üzerindeki baskıların ortadan kalkması için mücadele etmek, Kürt ulusu üzerindeki baskıya karşı mücadeleyi engellemez. Soruna ulusçu değil sınıfsal bir gözle bakan, işçilerin, Kürt emekçisinin, Alevi emekçinin, ezilen kadınların, öğrencilerin, memurların, küçük esnafın, yoksul ve orta tarımcının hepsinin düşmanının aynı olduğunu görür. Sorun, yalnızca doğru bilinç verme sorunudur. Bunun için de, bilinç verme iddiasında olanların kendilerinin bilinç sahibi olmaları gerekir.

VIII.II. GÜNÜMÜZDE DEDELİK

Devrimci çevrelerde ve devrimci Alevi gençlerinde, dedeliğin Alevi toplumunu sömürdüğü yolunda bir düşünce yaygındır. Bu yanlış bir genellemedir. Her toplumda yetkisini kötüye kullanan çıkar ama bir kurumun işlevi bunlara bakarak belirlenmez. Bin yıllık bir tarih boyunca Alevilik, dedelik eliyle ilerlemiştir. Babalar, sultanlar, pirler, veliler, dedeler eliyle yürümüştür.

Alevi toplumu ve kültürü içinde dedelik kurumunun büyük önemi, tarih boyu oynadığı üç vazgeçilmez, yeri doldurulmaz görevden gelir.

Birincisi, dedeler büyük mirasın taşıyıcılarıdırlar. Onlar olmasaydı, deyişlerin, türkülerin çok azı bugüne varırdı. Geleneğin, törelerin çok yanı unutulur giderdi. Milyonları eriten şeriat, daha fazla milyonları eritirdi.

İkincisi dedeler, Alevi toplumunun iç-bütünleyicileri

oldular. Alevilikte, Sünnilikteki gibi bir din ve devlet örgütlenmesi yok. Camisi, hocası, müftüsü yok. Tüm toplumu içerden bütünleyen, yapıştıran dedelerdi. Dedeler dışında Anadolu'nun her yanına dağılmış yaşayan Alevileri birbirine bağlayan somut bir bağlantı yoktu.

Yine tarih boyunca üstlendikleri üçüncü büyük görev de, halkın liderleri olmuş olmalarıdır. Onlar, Anadolu'yu dolaşır, günün sorunları üzerinde ortak bir tutum çıkmasını sağlarlardı. Alevi toplumunu bir orduya benzetirsek, ordunun kurmayları olmuşlardır. Bu yolda can verenleri çoktur.

Bu üç büyük görevi üstlenmiş ve halkın içinde yaşamış oldukları için dedeler geneliyle ileriye açık, aydın kafalı, kendini yetiştirmiş kişilerdir. Kendilerine tanınan olanaklar çerçevesinde ve ellerinden geldiğince.

Aleviliğin geçmişi acılarla doludur. Aleviliğin eğitiminde büyük bir kopma vardır. Sünnilik dirlik vermemiş, devlet vurmuştur. Ötekiler camilerinde-okullarında harıl harıl istedikleri eğitimi verdiler. Öte yanda, Aleviler, "kaçak Alevilik" yaptılar. Kaçak Alevilik yapınca da, geniş kesimler Aleviliği tam olarak öğrenemedi. Tabii, dedelerin de bilgisi geri kaldı.

Eskiden Alevi insanı kadıya gitmezmiş. Halk mahkemesinde sorulurmuş. Halk mahkemesi neresi? Cemler. Dedenin yargıçlık görevi varmış. Dedenin toplumsal barışı kurma-koruma görevi varmış. Sorunları dede çözermiş... Sonra tıp, ot kaynatır, ilaç yapar, hastalara verirmiş. Bakın dede ne geniş sorumluluklar yüklenmiş.

Dedelik kurumunun bugün içinde bulunduğu sorunları ve bunları aşma yollarını anlamada yardımcı olması için üç soru soracağım.

Birincisi, *bugün dedeliğin durumu nedir?*

Özellikle 1960 sonrası kentleşmeyle geniş Alevi yığınları kentlere geçti ve tüm Alevi toplumunda gelenek ve göreneklerin gerilemesi hızlandı. Öte yanda, Alevi çocukları

okullara, üniversitelere gittiler. Dedeler yapıları ileriye dönük, kendilerini yetiştirmiş, aydın kafalı insanlar ama bu eğitimden geçmediler. Geçer akçe bir meslekleri de olmadığından pek çoğu Ankara, İstanbul'da kapıcı oldular. Dolayısıyla, yeni kuşak Alevi çocukları dedeleri beğenmemeye, dedeler de onları doyuramamaya başladılar. Bu süreçte dedeler üç büyük görevi yapamaz, ya da iyi-kötü yapar bir duruma girdiler. Bugün dedelik iç-bütünleyicilik işlevini yeterince götüremiyor. Büyük mirasın taşıyıcısı olma görevini yeterince götüremiyor. Ordunun kurmayları olma görevini yeterince götüremiyor.

Bu durumun suçlusu dedeler mi? Hayır, Alevi toplumunda dedeliği günün koşullarına göre ilerletecek bir mekanizma yok. Öyleyse bu geri kalışın suçlusu Alevi toplumu mu? Yine hayır! Kendine dost olmayan bir devlet ve egemen sınıf baskısı altında, yoksul ve ezilen bir muhalefet kesiminin bu mekanizmaları yaratabileceğini düşünmek hayal olurdu. Suçlu, baskıcı-sömürücü-yobaz düzenin kendisidir.

İkinci soru. *Dedeler olmadan, Alevi toplumu varlığını, töresini, kültürünü sürdürebilir mi?*

Bugünkü koşullarda, Alevi toplumunun dedeler olmadan kimliğini, töresini, kültürünü sürdürebilmesi olağanüstü zordur, hatta olanaksızdır. Yarın dünya neler getirir bilinmez, ama bugünkü yapısı içinde, bu birleştirici-yapıştırıcı olmadan, dedeler olmadan, Alevi toplumu dağınık, eritilmeye açıktır.

O zaman geliyor üçüncü soru. Öyleyse *bugün yapılması gereken nedir?*

Dedelik, yukarıda sözünü ettiğim süreç içinde çok yıprandı ama tükenmedi... Bir takım sorunlar var, bu sorunları yine dedeler aşacaklar. Günün istediği tip dedeler, aydın ve bilgili dedeler aşacaklar. Aydın olmak kimsenin tekelinde değildir.

Öyle bir dünyada yaşıyoruz ki, tren 300 km. hızla gidiyor, uydular, telefakslar, bilgisayarlar... Böyle bir dünyada hala

dualarda keramet aramak Aleviliği ileriye değil, geriye götürür. Dedeler işte bunları aşacaklar. Topluma bilgi götürecekler. Geridekileri ileriye çekecekler. Bugün yapılması gereken nedir konusunda Ali Haydar Celasun Dede'den dinlediğim öneri bana en doğrusu geliyor, ben de onu burada aktaracağım.

Bir çeşit, okul, bir çeşit üniversite kurmak gerekiyor. Ve bunu devletten bağımsız, devletten yardım almadan yapmak gerekiyor. Yatılı, üç yıllık bir üst okul. Dedelik yapacak kişilerin oradan mezun olup, berat alarak, dedelik yapması.

Böyle bir okul kimlere eğitim vermelidir? Bir kere, yaşayan dedeleri eğitmelidir. Böylece, beratsız dedelikten beratlı dedeliğe geçiş belli bir zaman içinde tamamlanır.

Sonra, önümüzdeki yıllarda dedeliği devralacak dede çocuklarına eğitim vermelidir. Bu üst okul bir çeşit vakıf gibi kurulup, daha genç yaştaki çocukların eğitimini kendisi üstlenebilir. Sonra da üst okula getirip, oradan berat verebilir.

Bir de soydan gelmeyen, ama dedeliğe gönüllü ve yapabilir kişilere eğitim vermelidir.

Dedelikte, ta Bektaşi Veli'den bugüne gelmiş bir söz vardır, hatırlayalım: *"Dede yolu süren değildir, yolu sürmesini bilendir dede."* Bunu biraz açalım, ne denmek isteniyor bu sözlerle?

Avrupa'da, Afrika'da, Japonya'da bir insan çıkıyor, bu kültürü inceliyor, Aleviliği benimsiyor. Sen Japon'sun Alevi olamazsın dedik mi, Alevilikdeki, "72 millete bir nazarla bak" mantığını kaldırıp atmış oluruz. Orada Alevilik sakatlanır.

Alevilik, dünyada tüm insanları kardeş olarak görür. Hiçbir ulusun insanını aşağılamaz. O günün koşulları içinde Bektaşı Veli 72 millet olarak görmüş dünyayı, bugün belki de 272 millettir. Yaşayan tüm uluslar, dinler, ırklar Aleviler için kardeş olduğuna göre, biz nasıl olur da, kardeşimizden bize ait olan bu hazineyi esirgeyebiliriz. Kardeşlik malı

ortaktır. Öyleyse, birisi çıkıp da, "ben Aleviliği benimsiyorum" dediği zaman, Alevi olur. Bu böyle kabul edilmezse Alevilik, tüm insanlığa seslenen hümanizmasını terkedip kapalı bir sekt durumuna düşer. Bu da onun gelişme yollarını tıkar.

Aynı şekilde düşünürsek, Aleviliği benimsemiş bir kişi bu yolu gönülden sürdürdüğü zaman dede de olabilmelidir.

Diyelim ki bir beyin cerrahı, "ben, canlar, dedelik yapacağım" dedi. Bu dopdolu bilim adamı yolu öğrenip dedeliğe soyunduğu zaman, dede odur. *Yolu-yükü götürendir dede. Davayı yığınlara yayandır dede.* Dede yalnızca soydan geldiği zaman davayı götürebilir diye bakmamız, Aleviliğin gelişmesinin önüne set çeker.

Çağ-teknoloji korkunç adımlarla ilerliyor. Dede bunun gerisinde kalıyor, çocuğu açamıyor, kültürü yansıtamıyor. Bunun için çağa uygun eğitimi gerekli. Bu bir yandan yürümeli. Bu yürürken öte yanda öyle insanlar çıkıyor ki bir derya. Alevilik konusunda önderliğe, dedeliğe soyunuyor ve buna lafta değil, pratikte soyunuyor. Herşeyiyle. İşte, günümüz dünyasında Aleviliğin asıl yaşama ve gelişme noktası buralarda başlıyor.

Demekki bu okul yaşayan dedelere, dede çocuklarına ve de dede olmak isteyen bu nitelikteki kişilere eğitim vermelidir.

Kim yolu sürebiliyorsa, kavgayı götürebiliyorsa, Hazreti Ali'nin, ehlibeytin çektiklerinin anlamını anlatabiliyorsa, Anadolu'daki halkın çilesini anlatabiliyorsa, dede odur. Kim kadını ve çocuğu öne koyabiliyorsa dede odur. Kim çocuğun elini öpebiliyorsa, dede odur, çünkü o çocuk "masum-u pak"tır. Doğada şeytanlık, fitne, yalan yoktur, namussuzluk yoktur.

Bu söyledıklerım çok Aleviye yanlış gelebilir, hiç olmazsa bugün. Ama ben dedeliğin gelişimini böyle görüyorum. Dedelikte soydan gelmeliğin nedenlerini iyi anlıyorum. Düşmanla çevrili bir toplum, kendini korumak zorunda.

Özellikle de kökünün kurutulmasına karşı. Soydan gelmelik, tarihte Aleviliği kurtaran önemli bir uygulama olmuştur. Ama tarihte yararını gördük diye, önümüzdeki 700 yıl da yararı olacağını düşünmemek gerekir. Dönem değişti. Artık getireceği zarar daha fazladır.

Kaldı ki, Hacı Bektaş'ın ilk uygulamaları da soydan gelmelikle açıklanamaz. Anadolu'ya geldiğinde Erenler, Pirler arasında uzun tartışmalar, mücadeleler oluyor. Hacı Bektaş-ı Veli bu mücadeleler içinde hepsine üstün olduğunu kanıtladığı için başlarına geçebiliyor. Sonra, müridleri arasında Ermeni de var, Hristiyanlıktan gelme de var. Bunların hepsi Alevi oluyor ve büyük bir başarıyla davayı götürüyorlar. Hacı Bektaş'ın kendi sözü de var; "Belimden düşen değil, yolumu süren evladımdır" diyor.

O zaman, Alevi soyundan gelmeyenler de dedelik yapabilmelidir. Doğrudur, her insan giremez bu kapıdan, ama kapı açıktır. Aleviliğin kapısı açıktır. Girebilip girememek bir eğitim sorunu, bilgilenme sorunudur. Eğitimi olmazsa, Alevi de o kapıdan giremez, zor kapıdır. Eğitim ve inanç sorunudur. Sonunda şuna çıkıyor iş: "Ne Aliler gördüm Osman çıktı" denir ya, onun gibi, "ne Ömerler de var ki Ali çıkar".

Yalnız, yanlış anlaşılmamak için bir noktaya işaret etmeliyim. Aleviliğin büyük bir zenginliği, çeşitliliği, renkliliği var. Bu zenginlik içinde rıza ile doğruların bulunması gereklidir. Anadolu Aleviliğinde hiçbir zaman tam bir merkezi otorite kurulmamıştır. Bu nedenle, dün olduğu gibi bugün de dedeler arasında görüş birliği yoktur. Aynı dede ocağının içinde bile aynılık yoktur. Her dede kendi becerisine göre dedelik yapar. Bunda temel etken, Alevi cemaatı içinde dedelik kurumunu sorgulayan, hesap alan hesap veren bir merkezin olmayışıdır. Bunda da devletin baskılarının belirleyici rolünü unutmamalıyız.

Yukarıda söylediklerim, dedelikte merkezileşmeye doğru bir gidişin olumlu, yararlı ve zorunlu olduğunu anlatır.

Ancak, bu öyle yapılmalı ki, herşeyde aynılığa gitmeye çalışılmasın. Tek tipleşme olumsuz, zararlı, baskıcı ve hoş görüsüzdür. Bu nedenle,yalnızca ana ilkelerde, ana amaçlarda tekleşmeyi amaçlamak gerekir.

Söz konusu okulda Türkiye'nin en seçme, ilerici bilim adamlarının ders vermesi sağlanmalıdır. Sosyoloji, tarih, ekonomi, felsefe, edebiyat, müzik, herşey.

Bir Alevi dedesi Bach'ı tanımıyorsa, negro spiritüllerini dinlememişse, opera seyretmemişse, dünyadaki öteki kültürlere yabancı bakacaktır. O zaman dede kendisiyle çelişkiye girer. Hani 272 millet kardeşti? Neden o zaman onun müziğine düşmanca bakıyorum? Demek ki, o kardeş müziği de dinlemem, onu da öğrenmem gerekiyor.

Sonra dünyada içtiğimiz sigaradan, yediğimiz yemeğe kadar herşeyin içinde siyaset var. Dedeler bu siyaseti çözemezlerse, kavrayamazlarsa, yalnızca geleneksel kültür içinde kalırlarsa, o zaman dar kalıplar içine girecekler ve dünyaya geniş bakamayacaklardır. Ama bu konuda kendilerini silahlandırırlarsa, yetiştirdikleri öğrenciler de dünyaya geniş bakmasını öğrenecekler. Hiç eskimeyecek olan öğretilerinin özünü, modern formatlar (biçimler) içinde sunabilecekler. Dedelik böyle bir yapıya kavuşursa yalnızca Alevi insanına hizmet götürmez. Tüm insanlığın yaralarının sarılmasında katkısı olur, insanlığa birşeyler verir. Devrimlere hazırlık açısından, insanlık, sevgi, hümanizm açısından. Ulaştığı insanlar da, siyasal anlayışlarını, ilkelerini ona göre yazmaya başlarlar.

Bir başka alandan benzetme yaparsak Alevilik, dünyadaki insanların ihtiyacı olan, "tıbbın alternatif yanıdır". Bu felsefenin ulaştığı yerde kimse artık tanrıyı yukarıda aramaz. Kiliselerde, camilerde, havralarda aramaz. İnsanda aramaya başlar ki, o zaman insanlar arasındaki diyalog çok daha güzel olur. İlerleme daha kolay olur. Onun için hizmet büyüktür.

Bu söylediklerim çok kişiye "tatlı hayaller" gibi gelebilir.

Belki de gerçekten bir tatlı hayal olarak kalır. Ama şu da var ki, en güzel gelişmeler önce hayalde başlar.

Bu öneri gerçekleşmezse ne olur? Tabii dünyanın sonu gelmez. Yaşam mutlaka yeni yollar bulur, dedeliği günün koşullarına yükseltir. Ama zaman yitirilmiş olur, sarhoş bir gidiş olur, kendiliğinden, bilinçsiz olur.

Bakın Engels, Hristiyanlıktaki dedeliğe benzer bir olguyu, nasıl ele almaktadır:

> "Din adamları zümresi birbirinden farklı iki belirgin guruba bölünmüştü. Din adamlarının feodal hiyerarşisi aristokrat gurubu oluşturuyordu. (...)"Alt kesim din adamları gurubu, kır ve kent vaizlerinden oluşuyordu. Vaizler kilisenin feodal hiyerarşisinin dışındaydılar ve onun hiçbir zenginliğini paylaşmıyorlardı. (...) Papazların, ortaya çıkan halk hareketlerine katılması istisna iken, alt kesim din adamları için kuraldı. Bunlar, hareketlerin teorisyen ve ideologlarını çıkardılar. Ve birçoğu, plep ve köylülerin temsilcileri olarak darağacında can verdiler." (Engels, *Almanya'da Köylü Savaşı*)

Avustralya'da bir yerli azınlık var (Aborigines). Avrupalı "uygarlık taşıyıcısı" göçmenler tarafından koyun gibi kesilmiş, azınlık olmuşlar. Bu insanların yazılı kültürleri yok ama araştırmacıları şaşırtan bir resme ve anlatıma dayalı kültürleri var. Bakıyorlar ki, kayanın üzerinde ele geçen resmin anlattığıyla, bugün yaşayan bir yaşlının anlattığı hikaye aynı. Araştırıyorlar, kayanın üzerindeki resimler birkaç bin yıllık! Demek ki, toplumlarda bilginin, kültürün, geleneğin nesilden nesile aktarılması denen bir olgu var. Sınıf kavgasının bizimle başlamadığını kabul edecek bir alçakgönüllülüğü de gösterebilirsek, o zaman iyice aydınlanır ki, dedeler kültürün nesilden nesile aktarıcıları, bu halk "dini"nin, heterodoksinin elçileri olmuşlardır. Büyük bir olasılıkla dedelik kurumu zaman içinde kendini yeni ortama

uyduracaktır. Bu yenilenmeye büyük yardımı olacak, ayrıca bundan çok daha da önemli işlevleri üstlenecek adım, Alevi toplumunun tepesinde bir düzenleyici, danışma nitelikli kurulun oluşturulmasıdır. Bu öneriye, ''istemler'' bölümünde döneceğiz.

VIII.III. ALEVİLİĞİN GÜNÜMÜZDEKİ İDEOLOJİK YAPILANMASI

Alevi-Bektaşiliğin günümüzdeki ideolojik yapılanmasını aydınlatmak üzere yapılmış bir çalışma yoktur. Bu nedenle, değerlendirmelerimiz büyük ölçüde dolaylı kaynaklara (Bektaşilık üzerine yazılmış genel kitaplara), bu kaynakların yazarlarının kimliklerine, gördüklerimize, duyduklarımıza ve sezgiye dayalıdır.

Konu üzerinde bugüne dek yapılmış bilimsel bir çalışma yoktur ama yine de bazı çizgiler sanırız yeterince belirgindir. Alevi toplumunun ideolojik biçimlenmesi üzerinde çeşitli ve çelişik etkenler ve süreçler işlemektedir. Bunlar arasında bizce en önemlileri, a) tarih ögesi, b) ülkenin sosyo-ekonomik yapısı, c) devrimci hareketin etkisi, ve d) İslam dünyasındaki gelişmelerdir. Bu dört etken de Hacı Bektaş gelenek ve mirasını a) geriye çekici, b) reddedici, ve c) ilerletici yönlerde çelişik etkileri birlikte taşımaktadır.

Tarih ögesi. Tarih, bin yıllık Aleviliğin, 800 yıldır onun pratik olarak temsilcisi Bektaşiliğin en güçlü yanıdır ama bir yanıyla da çeşitli zaafların hazırlayıcısıdır. Sekiz yüzyılın büyük çoğunluğu egemen sınıfın ve egemen ideolojinin zulmü ve zorbalığı altında geçmiştir. Bu gerçekten büyük gücün karşısında yaşayabilmek için ödünler vermek zorunlu olmuştur. Verilen ödünlerin, hele Osmanlıyla ilişki noktalarında daha da büyük olacağını düşünmek yanlış olmaz.

Alevi-Bektaşiliğin liderliğini yürüten Hacı Bektaş derga-

hında ve öteki önemli dergahlarda yüzyıllar boyu legalle illegali birleştiren, son derece çetin ve cefalı bir çalışma yürütülmüştür. Dergahlar ve toplum, illegalde kendi gerçeğine bağlılığı sürdürme kavgası verirken, legalde Osmanlının dayatmalarını kabul etmek zorundadır. Hatta öyle ki, dergahlara Nakşibendi şeyhleri bile yerleştirilmiş, belli aralarla "müfettişler" gönderilerek toplanan Alevi yazını yokedilmiştir. Osmanlıyla bu ilişki noktalarındaki zorunlu birlikte yaşamanın, Bektaşi düşüncesinde bozulmalar yaratması kaçınılmazdır.

Ve de yaratmıştır. Alevi-Bektaşi toplumu içinde Osmanlıyla ilişki merkezlerine ve Arap-İslamın güçlü olduğu Doğu'ya gidildikçe Sünni İslamın etkisi artmaktadır. Buralardaki topluluklar içinde namaz kılma, camiye gitme, hatta hacca gitme görülmektedir. Buralardan üretilen edebiyatta İslam dini ve *Kuran* ayetleri yaygın olarak kullanılmakta, kavgacı- soluklu sesin yerini "tevekkül", boyun eğme almaktadır.

Egemen güçle ilişki noktalarında, illegalde inançları korurken legalde ödünler verme zorunluluğu, bir süre sonra illegalin de alanını daraltmıştır. Bunun sonucunda belki de zaafların en ciddisi doğmuştur: *Bilgisizlik.* Düşünce eğitimini yüzyıllar boyu gizli sürdürmek ve baskı arttıkça daha da sınırlamak durumunda kalan Alevi toplumu bugün Hacı Bektaş'ın gerçek düşüncesi, bu düşüncenin boyutları ve gerçek amaçları hakkında geneliyle olağanüstü bir bilgisizlik içindedir.

Alevi-Bektaşi toplumunun, kendi gerçeği hakkındaki bugünkü bilgisi geneliyle insan sevgisi, efsaneler, ehlibeyt ve Hacı Bektaş sevgisi, tevella ve teberra ile sınırlıdır. Babai-Bektaşi geleneğinin o güçlü felsefesi, batıni yapısı, komünistik anlayışları küllenmiştir.

Egemen sınıfa ve ideolojiye ödün verme zorunluluğu, özellikle yazılı ürünlerde ve yine özellikle bu ürünlerin egemen sınıfla ilişki noktalarında ortaya çıkanlarında,

İslamcılığın yanı sıra bir de Türkçülüğü getirmiştir. Bu konuda yazılmış kitapların hemen hemen tümü şanlı halk ayaklanmalarına hiç değinmeden, Osmanlı beyliği kurulurken Bektaşilerin savaşlarda gösterdikleri yararlılıklardan söz eder. Çeşitli çevrelerde sık sık duyulan "has Türk biziz", "devleti biz kurduk" gibi görüşler de, bu Türkçülüğün ve "devlete saygı"cılığın değişik göstergeleridir.

Tarihin Alevi düşüncesi üzerindeki olumsuz etkileri çok kısaca böyle değerlendirilebilir.

Öte yanda tarih, bir kesim Alevi çevre ne denli dine, Türklüğe, kabulcülüğe, bilgisizliğe ve devlete saygıya kayarsa kaysın, Alevi toplumunu toplumsal-siyasal yelpazede tartışmasız biçimde ilerici saflara oturtan en önemli ögedir. Egemen idoeloji ne denli sızarsa sızsın, Alevi insanın bir çizginin altına düşmemesini sağlayan kalıtımdır, kitapsız bilgidir, kültür birikimidir. İnsan sevgisi, eşitlikçilik, ortakçılık, toplumculuk, demokratlık, haksızlıkla mücadele, hoşgörü, laiklik, erkek-kadın eşitliği, illegal çalışmaya yatkınlık gibi bir dizi özellik tarihin besleyip kalıcılaştırdığı özelliklerdir.

Alevi-Bektaşi edebiyatında Osmanlıyla ilişki merkezlerinde üretilen yazılı edebiyat ne denli legal düzeyde verilmesi zorunlu ödünleri yansıtmışsa, aşıklar-ozanlar eliyle gelen sözlü edebiyat da o denli illegal düzeyde yürütülen Hacı Bektaş gerçeğine bağlılık kavgasını yansıtmıştır. Bugün de Babai-Bektaşi düşüncesini bilerek ya da bilmeyerek aslına en yakın yansıtan ve sürdürenlerin aşıklar ve ozanlar olmaları son derece önemli bir noktadır. Ozanlar günümüzde de Bektaşiliğin batını, kavgacı, komünistik yönlerinin taşıyıcılarıdır.

Ülkenin sosyo-ekonomik yapısı. Türkiye üretim örgütlenmesi açısından emperyalistleşme aşamasına dayanmış ama emperyalistleşemeyen, finans-kapital sömürüsünün büyük ölçüde kendi halkıyla sınırlı olduğu, dolayısıyla azgın bir sömürünün yürüdüğü bir orta kuşak ülkesidir. Ekonomik

açmazlar ve darboğazlar içinde kıvranmakta, aşırı enflasyon, işsizlik, yoksulluk halkı kırmaktadır. Bu durum, cumhuriyet tarihi boyunca giderek şiddetlenen bir biçimde, devrimci durumlarla çıplak diktatörlüklerin birbirini izlemesini doğurmuş, halkımız gerçek bir demokrasi yüzü görmemiştir.Altıyüz yıllık Osmanlı otoriterliği ardından yaşanan bu yoğun kapitalist baskı, toplumun geniş kesimlerinde *kaderciliği ve gerçeklerden kaçışı* güçlendirmiştir. Arabesk ve Türk hafif müziği denen yozluk, futbola böylesine düşüş, içki ve esrar kullanımının artması bu eğilimlerin dışa vuruşudur. Son onyıllarda İslam dünyasında ortaya çıkan hareketliliğin de etkisi altında, ülke çapında hızla güçlenen ve örgütlenen azılı Sünni-gerici tarikatlar da bu eğilimlerin bir başka düzeydeki dışa vuruşudur.

Tüm bu gelişmeler, bir yanıyla, Alevi toplumu içinde din ögesinin güçlenmesi sonucunu getirmektedir. Burjuvazi de çok bilinçli biçimde bu eğilimi körüklemekte, gerçek Bektaşi düşüncesinden uzaklaştığı oranda devletin Bektaşiliği resmen tanıyacağı mesajını vermektedir. Alevi kültürünün başkaldırıcı- özgürlükçü özünü budamak, namaza niyaza dönmek koşuluyla devletin tanımasını sunmaktadır.

Hacı Bektaş Veli törenlerine, Abdal Musa ve Hamza Baba şenliklerine burjuvazinin takındığı tutum bu söylediğimize örnektir. Törenler, ''resmi'' devlet törenleri olmaya doğru gidiyor. Öte yandan, Hacı Bektaş öğretisinin özü budanıyor. Liberaller de dünyadaki ''barış, barışçılık'' modasına uyarak Hacı Bektaş'ı şimdi böyle övüyorlar. Oysa Bektaşiliği hem günün koşullarıyla, hem de tarihteki misyonuyla anlamak gerekir. Hacı Bektaş ve Anadolu Aleviliği özünde insan sevgisidir, barıştır, ama tam da böyle olduğu için haksızlığa, yolsuzluğa karşı kavga vermiştir. Anadolu'nun her yanına yayılmış dergahların ağzına dek balta, mızrak, gürz deposu oluşu bu nedenledir. İşte bugün bu özelliği hadım etmeye çalışıyorlar. Başarırlarsa, Hacı Bektaş törenleri büyük gelenek olmaktan çıkar, turistlere bilet kesilen bir gösteriye

dönüşür.

Bakın bu konular üzerinde azılı gerici *Tercüman* gazetesi nasıl yayın yapıyor:

> "... Zulmün kolgezdiği 13. asır Anadolusu'nun, ürperti veren karanlığında insanlarımıza ışık tutan ve onları aydınlık ufuklara uçuran iki büyük ışık pınarı vardı: *Mevlana ve Hacı Bektaş Veli.*
>
> "(...)
>
> "Hacı Bektaş'ın ünü kısa süre içinde bütün Horasan illerine yayıldı. Bir kerecik olsun, nefsinin arzularına uymazdı. Abdestsiz gezdiği görülmemişti. Günlerini oruç ve ibadetle geçirirdi.
>
> "Günler yıllar geçti. Hacı Bektaş artık irşad vazifesi görecek kemale çoktan ermişti. Bir gün *Ahmet Yesevi*, halifelerinin de bulunduğu bir mecliste *Hacı Bektaş Veli*'ye icazet verdi ve şöyle dedi:
>
> "*Ey Bektaş, tam olarak nasibini aldın. Var, seni Rum'a saldık. Sana orayı yurt verdik. Rum abdallarına seni baş yaptık. Rum'da gerçekler, abdallar, sarhoşlar çoktur. Kalk ve hemen yürü.*"
>
> "(...)
>
> "Türk insanını, Türk'ün Müslümanlığını, Türk'ün dilini korumayı kendine baş vazife bildi. Arapça'yı bilmeyen bu insanlara İslam'ı gönül coşkusu ve hoşgörüsüyle aşılamaya başladı. En büyük özelliği bağışlama ve hoşgörüydü. İnsanların asla kusuruna bakmazdı. Barış ve dostluk haleleniyordu etrafında. Beş vakit namazın, orucun, insanın en güzel örneğini veriyordu.
>
> "(...)
>
> "Evveli böyle nezih ve temiz olan bu saf insanlık aşkına, sonradan birçok düşüncede olduğu gibi siyaset bulaştı. Osmanlı ve İran arasındaki siyasi çekişmelerden bu ulu dergahın salikleri de nasiplerini aldılar. İnsanlar güruh güruh ayrıldılar. Bu başı

birlik ve beraberlik olan insanların sonu ayrılık ve buğz oldu.

"Bugün, bilhassa *Hacı Bektaş Veli*'yi daha iyi anlamak zorundayız. Onun saliklerinin, yolunda yürüyenlerin *Hacı Bektaş*'ın *'tam İslam'* olan düşüncesinin icaplarına bigane kalmaları ne kadar üzüntü verici ise *'ehli sünnet'* cemaatinin onu tanımadan dışlaması da o kadar üzücü ve tehlikelidir. Çünkü o mübarek zatın felsefesi İslam-Türk bütünlüğünün temel taşlarındandır.

"Osmanlı Devleti'nin kuruluşunun maceraları uzundur. Ama bu kuruluşta *Hacı Bektaş Veli*'nin de büyük himmeti vardır. *Osman*'a ve onun askerlerine ettiği dua himmetiyle, *Osman Gazi,* girdiği hiçbir savaştan yenik çıkmamıştır. (...) Ne yazık ki, başlangıcı böyle olan *Osmanlı,* daha sonra İran'ın kışkırtmalarıyla siyasi bir hüviyet kazanan bu düşüncenin saliklerine karşı, gaddar davranmak zorunda kalmıştır.

"Her yıl 16 Ağustos'ta Hacı Bektaş'ta bu mübarek zatı anma törenleri yapılır. Devletin bu törenlere sahip çıkması sevindiricidir." (*Tercüman,* 17 Ağustos 1989).

Alıntıda geçen tarihsel verilerin büyük çoğunluğu uydurmadır ve Aleviliği Sünni İslama çekerek teslim alma amacı ne güzel sırıtmaktadır!

Öte yanda, ülkede kapitalizmin gelişmesinin ve tüm toplumu etki alanı içine almasının etkileri yalnızca olumsuz değildir. Hatta denebilir ki, doğru bir yorumla önü açılırsa, Babai-Bektaşi eşitlikçi-ortakçı anlayışı için kapitalizm, feodalizme, göçerliğe oranla çok daha gerçekçi olanaklar açmaktadır. Konunun bu yönünü asıl olarak, "Son Söz"de ele alacağız. Ülkenin sosyo-ekonomik yapısı dendiğinde, "sınıf gerçeği" ve bunun Aleviliğe etkisi konunun en önemli yanlarından birisidir. Bunu da bir sonraki bölümde değer-

lendirmeye çalışacağız.

Devrimci hareketin etkisi. Ne ilginçtir ki, devrimci hareketin Alevi toplumunun bilincine etkisi çelişkili olmuştur. Onu ileri götürücü yanların yanı sıra, reddedici, hatta geriye itici yanlar da taşımıştır. Getirdiği olumsuzlukların nedeni asıl olarak Türkiye devrimci hareketinin kendi zaafları, bilgisizliği, kendine güvensizliği ve gürültücü üslubudur. Sözün kısası devrimci harekete büyük ölçüde hâlâ egemen olan küçük burjuva karakterdir.

1960 sonrası devrimci harekete katılan Alevi gençler, katıldıkları devrimci örgütlerin etkisiyle Aleviliği ellerinin tersiyle bir yana ittiler, reddettiler. Küçük gördüler, alay ettiler. Çünkü girdikleri devrimci hareketlerde başka bir hava solumadılar. Böylece, çıktığı kabuğu red, devrimciliğin bir anlamda ölçüsü oldu. Bu yeni devrimci olan Alevi gençler dedeleri çok köyden kovdular, çok köyde cem evlerini yıktılar. Kişinin kendi inançları ve gerçekleriyle toplumun inanç ve gerçeklerini birbirine karıştırmaması gerektiği yolundaki Marksçı ilkeyi bu gençlere anlatan da çıkmadı. Kimse demedi ki, "kardeşler bu yaptığınız devrimcilik değildir". Dedeleri kovmak, cem evlerini yıkmak 20 milyonluk Alevi topluluğun inançlarını değiştirdi mi? Hayır, yalnızca bazı bölgelerde kardeşi kardeşe, Aleviyi devrimciye küstürdü. Bu davranışların belirli bir etkinlik kazandığı yörelerde ise sonuç etkin bir toplumsal gücü dağıtmaktan başka birşey olmadı.

Şimdi soralım. Devrimci Alevi gençler bunları yaparken, dolayısıyla devrimin doğal bağlaşıklarından olan bir kesimi tedirgin ederken ve yine dolayısıyla alanı ana düşmana boşaltırken, Sünni kökenli devrimci gençler ne yaptılar, ya da ne yapabildiler? Sünni kökenli devrimci gençler kaç tane hacıyı- hocayı-imamı-vaizi köylerden kovabildiler? Kaç tane camiyi yıkabildiler? Bir tek caminin duvarını delselerdi burjuvazi dünyayı başlarına yıkmaz mıydı? Neden cem evleri yıkılırken ses etmedi? Demek ki, bu gençler, kendi

örgütlerinin de teşviki ya da onayı altında, ama bilmeden düşmanın istediğini yaptılar.

Geçelim konunun bir başka yönüne. Babai-Bektaşi geleneğini özüne, gerçeğe en uygun biçimde kuşaklara aktaranların asıl olarak ozanlar olduğuna değinmiştik. Dün de, bugün de. Bu açıdan devrimci işçi hareketinin onlara şükran borcu vardır. Ancak bir de eleştirimiz var. Belki azı ozanlara, çoğu 1960-1980 arasındaki öğrenci temelli - küçük burjuva karakterli devrimci hareketimize. Bu yirmi yıl boyunca halkın sesi olan ozanlarımız, halkı unuttular, öğrenci hareketine saz çaldılar. O müziği, o anlatıyı, o soluğu öğrenci hareketine indirgediler. Bundan işçi hareketi de, Alevilik de, ozanlar da sonunda zararlı çıktılar. Nihayet 1983'lerden bu yana yeniden at arabanın önüne koşulmaya başlandı.Devrimci hareketin Alevi düşünce oluşumuna olumlu katkısı, bizce asıl olarak 1985'lerden sonra başladı. Önümüzdeki yıllarda giderek yoğunlaşacağını kestirmek de güç değildir. Marksist düşünce ve araştırma yöntemini gerçekten edinmiş çevrelerin konuya ilgilerinin artmasıyla, işçi hareketinin Aleviliği değerlendirişinin yenilenmesiyle, karşılıklı çok yararlı bir etkileşme sürecinin gelişeceğine inanıyoruz.

İslam dünyasındaki gelişmeler. Son on yıl içinde tüm İslam dünyasında büyük bir hareketlilik vardır. Başını Suudi Arabistan'ın çektiği Amerikancı, emperyalist yanlısı İslamla, başını Şii İran'ın çektiği küçük burjuva karakterli, tepkici İslam arasında dünya çapında bir kapışma yürümektedir. En gerici Sünni sektlerden biri olan Suudi Arabistan'ın Vahhabilerine, İran'ın ise Şiiliğin en güçlü temsilcisi oluşuna bakarak bu kapışmaya hemen "Sünni-Şii çatışması" adını takmak eksik olur. Gelişmeler biraz daha karmaşıktır ve Türkiye'yi de derinden etkilemektedir.

Tüm İslam ülkelerinde yürüyen bu kapışmanın içinde iyice belirginleşen birinci özellik, geçmiş yüzyıllarda ezilen kesimlerin sözcüsü olan Şiiliğin, giderek Sünni anlayışa

yakınlaşmasıdır.

İran'da Şiiliğin egemen din olmasıyla zaten başlayan bu gelişim Humeyni yönetimi ile iyice hızlanmıştır.

İran'da tarikattan yükselen Safavilerle iktidar olan Şiilik, Safavilerin yıkılmasıyla sufizmi dinsel sapkınlık olarak reddetmişti. Humeyni döneminde bu reddediş şiddetli bir düşmanlığa dönmüş ve batınilerin çoğunluğu bugün yeraltına inmiştir.

Şiiliği Sünnilikten ayıran, imamın rolü, Ömer-Osman-Ebubekir'in yeri, 12 imam gibi konularda farklılıklar sürmektedir. Cemaatin başı (Vali Farhih) yasa yapma hakkına sahiptir. Bu yasaya "şeriat" yerine "İslam yasası" denir, çünkü değiştirilebilir. Ancak İran'ın içine girdiği fanatik dinsel yobazlık, bu farklılıkların önemini iyice azaltmıştır. Humeyni, İran'daki düzene, "saf Muhammed dini" adını vermiş, yasa koyarken Muhammed dönemi dışından örnek kabul etmemiştir. Camiye gidiş ve namaz, dinin temeli haline getirilmiştir. Humeyni öncesinde Mekke'ye hac yılda 20 bin kadar iken, sonrasında ortalama 150 bin'e çıkmıştır.

Bugün İran'da kadın saçını gösteremez. Çarşaf ya da pardesü, türban giymek zorundadır. Giydiği herşey bileğine dek kapalı olacaktır. Siyah, gri, kahverengi ve lacivert dışında açık renk elbise giyemez. Makyaj yapmak, oje sürmek yasaktır. Oje sürmüş yakalanan bir kadın ya 30 kırbaç ceza alır ya da her parmağı için 5000 Riyal öder. Erkekler de uzun kollu ve yakası kapalı giyinmek zorundadırlar. Göğsü görülen erkek ağır ceza alır.

Humeyni rejiminin *aile yasası* Şiiliğin eski demokratik geleneklerini terketmiş ve Sünniliğin gerici yolunu tutmuştur. Örneğin, boşanma hakkı yalnız erkeğindir. Kocası izin vermezse kadın mahkemeye gidemez. Boşanmalarda çocuklar erkeğe bırakılır. Erkek, dörtten de çok kadınla evlenebilir.

En kötüsü de, din örtüsü altında, *"geçici evlilik"* adıyla "devlet eliyle fahişeliğin" yeniden geri gelmesidir. Belirli

ofisler aracılığıyla bekar kadınlar geçici bir süre için (birkaç saatliğine ya da birkaç aylığına vb.) kiralanabilmektedir.

Kadınlar yargıçlık, mühendislik, sanatçılık gibi mesleklerle ilgilenemez, ancak öğretmen, hemşire, doktor olabilirler. Devlet hizmetlerinde çalışamazlar. Otuz yaş öncesinde ülke dışına yalnız başlarına çıkamazlar. Yurt dışında okuyamazlar.

Bugün İran'da kadın-erkek eşitliğinin varolduğu tek alan hapishaneler, hapishanelerdeki işkencelerdir.

Humeyni'nin ülkeye verdiği, ve en azından yüzyılda temizlenebilecek bu zararların ardından Sünnilikle yakınlaşma hızlanmıştır.

Diyanet İşleri Başkanlığı Din İşleri Yüksek Kurulu'nun yakınlarda yaptığı bir değerlendirmeye göre de:

> ''Alevilerle Sünniler arasındaki dini olmaktan çok siyasi olan bu görüş ayrılığının günümüzde hâlâ tartışılmasında hiçbir yarar bulunmamaktadır. Bazı örfler ve küçük meseleler dışında Sünni ve Aleviler arasında ciddi hiçbir görüş ayrılığı kalmamıştır. Aradaki soğukluk, 'ayrılık var' sanılmasından, yani bilgisizlikten ve bunu kendi sapık ideoloji ve çıkarları için istismar eden olumsuz kişilerin faaliyetlerinin bir sonucu olarak devam edegelmiştir.'' (Diyanet İşleri Bakanlığı Din İşleri Yüksek Kurulu değerlendirmesi, *Cumhuriyet,* 8 Şubat 1989) (Siz, ''Alevi'' sözcüğünü Şii olarak okuyun.)

Ne ilginçtir ki aynı fikri, aşağı yukarı aynı sözlerle, Şii İran hayranı Abdülbaki Gölpınarlı da savunmaktadır.

İslam dünyasında Suudi Arabistan ile İran arasında yoğun bir liderlik kavgası yürümektedir. Dünyadaki müslümanların sayısı 1 milyardır. Bunun %10'u Şiidir. Liderlik kavgasında, geride kalan %90'ca daha kolay kabul edilebilme gereksinimi, Şiiliğin Sünniliğe yakınlaşma sürecini hızlandıran en önemli etkenlerden biri olmuştur.

İran'ın bu tutumunda belirli bir başarı kazandığı gözlenmektedir. Örneğin, kitap yazarı Salman Rüştü'ye karşı İran'ın kaldırdığı sopanın ucunu hemen hemen tüm İslam ülkelerinde geniş Sünni yığınlar da tutmuş, İran'ı desteklemiştir. Ya da bunun tersinden bir örnekle, ülkemizde Sünni gericilerin kaldırdığı türban simgesini İran etkin biçimde desteklemiştir. Bu gerici güç denemesini Süleymancılar, Nurcular, Nakşiler ve Humeyniciler (Şiiler) birlikte yürütmüşlerdir. Tahran'da da, Türkiye'deki türbancıları destekleyen mitingler düzenlenmiştir.

Söz konusu kavga, İslam aleminin liderliği kavgasıdır. Şiilik-Sünnilik birbirine çok yakınlaşmıştır ama yine de altta, tarihten gelen ideolojik şizm sürmekte ve hatta liderlik kavgasına bir çeşit ideolojik meşruiyet kazandırmaktadır. 1800'lerde Suudi ordusunun Kerbela'ya saldırarak tüm mezarları yıktığı ve beş bin kişiyi öldürdüğü henüz unutulmamıştır.

Tutarsız bir küçük burjuva ideolojisi durumundaki İran Şiiliği, "Marksizmin ve kapitalizmin ateizmini ve Suudi Arabistan'ın Amerikancı İslamını" reddettiğini söylemektedir. Suudi Arabistan'ı emperyalizmin çıkarları uğruna İslamın siyasal mesajını yok etmekle suçlamaktadır. Bunun karşısında, başta Suudi Arabistan olmak üzere aşağı yukarı tüm Arap emirlikleri İslama bağlılıklarını iyice yüksek sesle öne sürmeye başlamışlardır. Bu gelişmeler dünyada İslama yeni bir hareketlilik getirmiştir.

Bu gelişmelerin, Alevi toplumunun ideolojik yapılanması açısından iki önemli sonucu ortaya çıkmaktadır.

Birinci ve çok yaygın olmayan sonucu, belirli Alevi çevrelerdeki dinselleşmeyi desteklemesidir. Babai-Bektaşi batıni sufizmini, sufizmden arıtılmış İran Şiiliğiyle değiştirme ya da en azından yakınlaştırma eğilimlerini beslemesidir. Bizce bu sonucun Alevi toplumuna yayılma şansı yoktur ama etkilediği kadarıyla yeni bölünmeler getirmesi açısından mücadele zorunluluğu olan bir sonuçtur.

Bu gelişmelerin konumuz açısından asıl büyük önemi, iki merkezin de Anadolu'daki Aleviliği (günün siyasal koşullarının zorladığı tutumlar ya da amaca giden yolda değişik taktiklerin kullanılması gibi durumlar bir yana) objektif olarak düşman ilan etmesidir. Tarihimizde Sünni İslamın her zaman devrim ve Alevi düşmanlığı olarak iki hedefe sahip olduğunu biliyoruz. Şimdi Humeyni Şiiliği de bu hedeflere sahip çıkmaktadır.

Bakın, *Tercüman*'ın gerici yazarı Taha Akyol Sünniliğin devrim düşmanlığını şu demagojik cümlelerle nasıl "açıklamaktadır".

> " *'Sünni İslam'ın demokratik yapısı'* çok büyük krizler ve yönetimlerin din ve vicdan hürriyetine baskıya kalkışmaları söz konusu olmazsa, Sünni ülkelerde kesinlikle bir ihtilal antuzyazmına (aşırı kitlevi heyecan) imkan vermemektedir.
>
> "Sosyal değişme sürecinin, bütün toplumlarda şu veya bu ölçüde yol açtığı *'kabileleşme'* ve *'radikalleşme'* eğilimi sebebiyle, *'davulun sesi uzaktan hoş gelerek'* bazı özentiler olsa bile, Sünni gelenek, özellikle Osmanlı devrinde oluşmuş *'nizam-ı alem'* yani istikrar ve düzen fikri, İslam'ın *'Fitne katilden beterdir'* hükmüne uygun olarak, Türk halkını ihtilalcilik macerasından uzak tutacaktır." *(Haricilik ve Şia)*

Buraya dek söylediklerimizden çıkan sonuç şudur. Günümüzde Alevi toplumunun ideolojik biçimlenmesi üzerinde çelişik süreçler işlemektedir. Ancak, feodal çağda nasıl kendisini egemen sınıf ve egemen ideolojiyle karşı saflarda bulmuşsa, bugün de büyük çoğunluğu yoksul emekçiler olan Alevilik kendini kapitalizm ve egemen ideolojiyle (ki Sünni İslam bu ideolojinin çok etkin bir parçasıdır) karşı saflarda bulmaktadır. Kapitalizmin tahribatı vardır ama yeni hedeflerde yenilenmeye katkısı da vardır.

VIII.IV. ALEVİ DÜŞÜNCESİNDE SINIF SORUNU

Son yıllarda Alevilikte büyük bir canlanma görülmektedir. Her yanda dernekleşme, vakıflaşma var, dergiler yayınlanıyor, kitaplar çıkıyor, konferanslar birbirini izliyor. Mecliste 1991'e kadar Alevilik konusunda ağızlarını açmayan Alevi milletvekillerinin Aleviliklerini hatırladıkları görülüyor. Bu da gösteriyor ki, tabanda derin bir hareketlenme var.

Son 3-4 yıl Alevilik sorununu yeniden Türkiye'nin gündemine oturtma kavgasıydı. Bu arada kaçınılmaz olarak gereksiz şeyler de tartışıldı. Alevilik var mıdır, yok mudur, Aleviler eziliyor mu, ezilmiyor mu gibi. Bu kavga büyük bir başarıyla bağlandı ve bu milyonlarca insanın başarısı oldu.

İşte bu canlanma, o birinci evrenin kapandığını gösteriyor. Bugün, farketsek farketmesek, (farkedersek günün gereklerini daha iyi yerine getirebiliriz), artık sorun Alevilerin çilesini topluma kabul ettirme olmaktan çıkmış, bir başka düzeye yükselmiştir.

Bugünün kavgası Alevi toplumunun nasıl bir temelde, hangi görüşler çevresinde, nasıl bir düşünce sistemi içinde toparlanacağı, örgütleneceği, ilerleyeceği üzerinedir. Bugün artık Alevilik konusunda düşünenlerin kafa yorması gereken sorunlar, iki soru çevresinde düğümlenmiştir.

Birincisi, Aleviliğin amaçları nelerdir?

Cemevlerinin açılması, yapılan bir haksızlığın ortadan kaldırılması olur. Bir zulmün ortadan kaldırılması olur. Ama kendi başına bir amaç değildir. Aleviliğin amaçları cemevinde başlıyor, ilerliyor. Bu amaçların tartışılması gerekiyor. Çok sayıda kitap yayınlanıyor ve amaçlar konusunda büyük bir kargaşa var.

İkinci soru da şudur: Aleviliğin amaçları günümüzde nasıl gerçekleştirilebilir?

Önümüzdeki yıllarda kafaları kurcalayacak iki tartışma

odağı bunlar olacaktır. Ve bu tartışma, Aleviliği Türkiye'nin gündemine getirme aşamasından bin kat daha önemli olacaktır. Aleviliğin gelecekte oynayacağı rolü belirleyecektir.

Tabii ki 1000 yıldır gelmiş dava bitmez. Bitmez ama öyle yollara gidebilir ki, pek çok güzel yönünü yitirebilir, ya da öyle yollara gidebilir ki, güzel yönleri daha çok bilenir, daha çok öne çıkabilir, yepyeni bir yaşam kazanabilir.

Alevi toplumunun haklarını yerden kaldırma kavgasında bugün içine girdiğimiz yeni aşamayı böylece belirttikten sonra, bir gözlem yapmalıyız. Son yıllarda Alevilikte büyük canlanmayla birlikte farklılaşma da artmaktadır. İşte bu farklılaşma artışını doğuran taban, Alevi sorununun içine girdiği yeni aşamadır. Alevilik sorununu topluma kabul ettirme aşamasının farklılıkları azdıracak bir yanı yoktu ama amaçları ve bunları gerçekleştirme yollarını tartışmanın öne geldiği aşamanın böyle bir yanı kaçınılmaz olarak vardır.

Farklılaşmanın çeşitli nedenleri var. Bunları kabaca ikiye ayırabiliriz. Birine tarihsel, ötekisine sınıfsal diyebiliriz. Tarihsel nedenler, hem ideolojik, hem toplumsal karakterli olabilir. Sınıfsal bölünmelerle üstüste düşebilir, düşmeyebilir ama bunların en önemlileri genel olarak sınıfsal bölünmeleri beslemektedir.

FARKLILAŞMANIN TARİHSEL NEDENLERİ

Alevilikte son dönemde hızlanan ayrışmanın, farklılaşmanın kullandığı ya da yaslandığı tarihsel nedenler üzerinde çok durmadan yalnızca en önemli birkaç tanesine değineceğim.

Bu nedenler üzerinde ilgili bölümlerde uzunca durmuştuk.

Bir kere, 12 ocak var. Hacı Bektaş'ı serçeşme kabul etmiş ama kendi pirlerini Hacı Bektaş Veli ile aynı düzeyde gören 12 ocak var. Bunların kendilerine göre farklı alışkanlıkları da var.

İkincisi, farklı düşünceler var. Bu düşünceler (çoğunluğu tarihsel ve bilimsel doğrulara oturmayan fikirler) bazı durumlarda ocak farklılıklarıyla, bazı durumlarda ileride değineceğim başka farklılıklarla üstüste düşüyor. Ama kendi başına ele alınabilecek bir farklılaşma kaynağıdır.

Örneğin çok sayıda yazar, ozan, Hacı Bektaş Veli'yi Ahmet Yesevi'nin müridi olarak gösteriyor. Bunun olanağı yok. Yesevi'nin ölümüyle (1166), Hacı Bektaş'ın doğumu (1209) arasında 43 yıl var! Örneğin, Hacı Bektaş mücerret miydi, evlenmiş miydi tartışması.

Örneğin, Hacı Bektaş Osmanlı'ya kılıç taktı mı takmadı mı? Çok kitapta taktı denir. Nasıl takar? Osman Bey'in boyun başına geçişi 1281, beyliğini kuruşu 1299, Hacı Bektaş'ın ölümü 1271. Tabii, böyle tarihi çarpıtan düşünceler bir takım şeylere hizmet ediyor ki söyleniyor.

Üçüncü tarihsel farklılaşma kaynağı dedebabalıktır. Hacı Bektaş'ın ölümünden tam 280 yıl sonra, Hacı Bektaş soyundan Kalender Çelebi ayaklanması ardından Osmanlı, "Hacı Bektaş'ın soyu yoktur, dergaha bir dedebaba getireceğim" diyor. Eski sadrazamlardan Sersem Ali Baba'yı 1551'de Hacı Bektaş'a dedebaba diye oturtuyor. Bizim, "İstanbul Bektaşileri" dediğimiz, klasik Türk müziği çevresinde müzik üreten, Bedri Noyan'ları vb. yaratan kol bu kol. İyi yanları da var, ama Osmanlı hilesi. Sayıları çok azdır ama bu da bir farklılık kaynağıdır. Cemlerinden, görgülerine herşeylerinde farklılar.

Dördüncü tarihsel farklılaşma kaynağı, devletin güçlü olduğu yerlere yakınlık uzaklıkta ortaya çıkıyor. Devletin güçlü olduğu yerlerdeki Alevi topluluklarının davranışlarıyla, devletin uzağında kalmış bölgelerdekilerin tutumları arasında tarih içinde ortaya çıkan bir farklılaşma var.

Beşinci farklılaşma kaynağı şudur: Arap bölgelerine yakın olan Alevi toplumlarıyla, Arap bölgelerinden uzak Alevi toplumları arasında da fark var. Arap bölgelerine yakın olan yerlerde Arap etkisi, Sünni etkisi, din etkisi yoğun. Örneğin

Hatay'da cemlere kadın-erkek ayrı gidiyor. İçki içilmiyor.

Tüm bunlar tarihten gelen farklılıklar. Nedenleri belki tarihte kalmış ama çok ilginçtir, günümüzün sınıfsal ayrımlarına da oturuyor, onları besliyor ve yeni anlamlar kazanıyorlar. Günümüzdeki sınıf farklılaşmasının düşünsel yapısının taşları arasında yer alıyorlar.

FARKLILIKLARIN SINIFSAL NEDENLERİ

Alevilikteki görüş farklılıklarının sınıfsal nedenlerine gelirsek, baştan şunu söyleyeyim, bölücü, parçalayıcı bir yaklaşım sahibi değilim. Alevilik konusuyla meşgul olan hiçkimsenin unutmaması gerekir ki, Alevilik doğrudan sınıfsal bir konu değildir. Bir inanç, bir düşünce sistemidir. Tabii ki, her düşünce gibi, genel bir sınıfsal özü, genel bir sınıfsal anlamı vardır ve bu da çağlar boyu ortadadır. Ancak, çeşitli nedenlerle bugün Aleviliğin içinde çok çeşitli inanç uygulamaları, çok farklı görüşler vardır. Bunların hepsinin bugün bir hareket içinde bulunması kaçınılmazdır ve çeşitli açılardan da gerekli ve yararlıdır. Yarını ise gelişimin kendisi belirler. Ancak, farklılıklara gözleri kapamak da doğru değildir. Farklılıkların nedenlerini anlamaya çalışmak akılcı bir yaklaşımdır, yarının belirlenmesine katkı yapar.

Türkiye'de 22 milyon Alevi var. Tabii ki bu 22 milyon Alevi aynı işte çalışmıyor. Hepsi Tariş'te, Tüpraş'ta işçi değil, ya da hepsi esnaf değil, hepsi doktor, avukat, işadamı değil, seyahat şirketi sahibi değil. Bu 22 milyon belki hepsi aynı inanışın insanıdır ama aynı sınıfın insanı değildir. Alevilik de toplumun tümü gibi sınıflara ayrılmıştır.

Marksistler için şunu anlamak kolaydır ki, fikirler gökten düşmez. Fikirlerin kendi geçmişi, kendi içinde bir sürekliliği vardır. Bir de içinde bulunduğu sınıfsal konumdan kaynaklanan yönü vardır. Alevi toplumunun sınıflara bölünmüş olmasının konumuz açısından önemi şuradadır: Son dönem-

de yaşanan canlanmayla birlikte, farklılaşma da artmaya başladı. İşte bu farklılaşmada, her sınıfın kendi konumuna, kendi çıkarına göre fikirler öne sürmesi en önemli bir nedendir. Bugün, Aleviliğin içindeki sınıf farklılıkları daha belirgin bir şekilde ortaya çıkıyor. Belli sınıfların damgasını taşıyan görüşler daha iyi seçiliyor. Eskiden birbirine girmiş gibiydiler, tam anlaşılmıyordu. Hareketlenme arttıkça fikirlerde berraklaşma ve belli bir sınıf temeline oturma da hızlanıyor

Adam işçidir ama burjuvazinin çıkarına fikirleri savunuyordur. Zengin adamdır (biraz zor olur ama) işçinin çıkarına fikirleri savunuyordur. Ya da adam birşey savunuyordur, bunun küçük üreticinin doğal fikirleri olduğunun farkında bile değildir. Böyle tekil örnekler olabilir. Ama biz genel bir açıdan bakarak, ''toplumda sınıflar var, Alevilik konusunda bu sınıflar kendi çıkarlarına göre fikirler getirirler'' diyebiliyoruz ve baktığımızda da bu fikirleri buluyoruz.

Türkiye burjuvazisinin (Alevi kesimdeki burjuvalar da dahil), Alevilik konusunda bir tane temel, stratejik hedefi vardır: Aleviliği düzenle bütünleştirmek. Aleviliği bir din yapısı içine koymak, Türkçülüğe çekmek, devletin yanına çekmek, bunların hepsi aslında Aleviliği eritmenin değişik yollarıdır.

Son zamanlarda Türkiye egemen sınıfında Aleviliğe karşı bir taktik değişikliği var. Ana hedefleri, Aleviliği eritmek, yoketmek, bu hiç değişmiyor. Ama bir taktik değişikliği, belli bir ''yumuşama'' var. Hacı Bektaş törenlerinde, Hamza Baba'da, Abdal Musa'da görüyoruz. Devletin çeşitli düzeylerdeki sorumlularının, siyasal parti yetkililerinin konuşmalarında izliyoruz. Peki, bu ''yumuşama'' eğilimi hangi zorunluluklardan doğmaktadır?

Bu durumun üç tane ciddi, kalıcı, bugünden yarına yok olmayacak nedeni vardır.

Birincisi, ekonomik dar boğaz. Türkiye son on yılda dünyada en hızlı kalkınan ülkelerden birisi oldu. Bu sonuç,

emekçi halkın sırtına basarak sağlandı. Bir de öte yandan ileri kapitalist ülkelerin içine girdikleri ekonomik gerileme, özellikle Türkiye gibi ülkelerin ekonomilerinde büyük sıkıntılar yaratıyor. Bu durum, işçi sınıfını, emekçileri harekete geçmeye zorluyor. Egemen sınıfın karşısında dehşetli bir cephedir bu.

İkincisi, Kürt sorunu her an uluslararası bir yapıya bürünebilir. İşlerin o yöne gittiğini gösteren ipuçları da var. Yugoslavya'nın, Sovyetlerin durumu aynı yönü gösteriyor. Emperyalizm bugün yeniden paylaşım masasına oturmaktan korkmuyor. Yeniden sınırların gözden geçirilmesinden çekinmiyor. Çünkü 3-4 tane büyük emperyalist ülke anlaştı mı, karşısında tehlike yaratabilecek bir güç yok. Denetimleri dışında gelişmeler olamayacağını düşünüyorlar. Emperyalist ülkelerin kışkırttıkları bir konudur Kürt sorunu.

Burjuvazinin hızla ülke içinde dinginlik yaratma zorunda olmasının bu iki tane olumsuz nedeni yanında bir tane de son derece iştahlarını kabartıcı neden daha var. Örneğin bugün yalnızca Romanya'da 2400 yabancı firma çalışıyor, 1400'ü Türk firması. Polonya'sı da var, Moldovya'sı da var. Taa Çin'e kadar, Kırgızistan'a kadar Türkiye burjuvazinin önünde engin olanaklar açıldı. Orta Asya cumhuriyetlerinde iş yapmak için Türkiye'nin olanakları hiçbir ülkenin elinde yoktur. Aynı kökten halklar bunlar.

Demek ki, egemen sınıfın önünde iki ciddi tehdit, bir de büyük olanak var. Bunların düzgün yönlendirilebilmesi için burjuvazinin cepheleri daraltması gerekiyor. Cepheleri daraltıp, güçlerini toplayıp, belli merkezlere yüklenmesi gerekiyor. Tüm cephelerde birden mücadele etmek istemiyor. Kıbrıs sorununu da o nedenle halletmek istiyor. Hem işçi sınıfı, hem Aleviler, hem Kürtler, hem Kıbrıs sorunu, hem Nahcivan, hem Azerbeycan, vb., bunu Türkiye burjuvazinin göğüsleme gücü yoktur. Bunun için de Aleviliğe karşı "yumuşak" bir tutum geliştiriyor.

Bu üç büyük neden, bugünden yarına değişmeyecek-

tir.Öyleyse, burjuvazinin tutumu da, beklenmedik gelişmeler dışında, bugünden yarına değişmeyecektir. Burjuvazideki taktik değişikliği, koşulların dayatmasıyla gelmiş zorunlu bir değişikliktir.

Burada bir noktanın altını iyice çizmeliyiz. Bu yeni taktik, egemen sınıfın Alevilere dost olduğunu anlatmıyor. Dünyanın ve Türkiye'nin bugünkü noktasında burjuvazinin eski sopa siyasetini uygulayamaz bir duruma geldiğini, onu geri çekip, havuç siyasetini getirdiğini anlatıyor. Amaçlar değişmiyor. Aleviliği hadım etmek, düzenin içinde bir süs haline getirmek, Hacı Bektaş'ı bir turizm merkezi yapmak, bu hedefler hiç değişmiyor. Ama şimdi sıkışmıştır, bunları havuçla gerçekleştirmeye çalışıyor. Yollarına buldozer getirerek, oraya para vererek, buraya heykel dikerek yapmak istiyor.

Konumuz açısından "yumuşama"nın önemi şuradadır: Alevi kesim içindeki burjuvaların da bu yumuşama çok işine geliyor.

Alevilerin büyük çoğunluğu emekçi insanlardır, zengin burjuvalar çok azdır ama yine de vardır. Şimdi bir işadamı, bir fabrikatör düşünün ki, 500 işçi çalıştırıyor. Sünni burjuva, Alevilerin üzerine eskisi gibi düşmanca gelse, bu adamın işi zordur. Devletle, bankalarla, "etkin çevreler"le ilişkisi var. Öyle durumda kalıyor ki, Aleviliğini söylese iş hayatında kolay yer vermiyorlar. Söylemese, bu kez kendini inkar ediyor. Sıkışık bir durumda kalıyor. Ama Türkiye burjuvazisi, "sizler de iyi insanlarsınız, Hacı Bektaş'ı biz de severiz," filan dediği zaman bu kesim nefes alıyor, rahatlıyor.

Avukat Cemal Özbey diye birisi, tüm partilere bir yazı göndermiş, diyor ki, "isteklerimizi hangi parti seçim bildirgesine koyarsa, o partiyi destekleyeceğiz". Bin yılın kavgası buna indirgeniyor. Söylediklerini de zaten ANAP kabul ediyor. Diyanet İşleri'nde Aleviler de temsil edilsin. Ecevit de kabul ediyor. Sorun bununla çözülüyor mu? Bugün

işler o noktaya geldi ki, Refah Partisi bile bakarsınız kabul eder.

Alevilik içinde egemen sınıftan yana görüşler hangileridir? Aleviliği düzene yamamaya çalışan, onu dine, milliyetçiliğe, devlete çekmeye çalışan görüşler egemen sınıfın görüşleridir.

Aleviler içinde bir de küçük burjuva sınıfı var. Küçük üreticiler. Esnaflar, zanaatkârlar, kendine yeter topraklı köylüler, aydınların büyük çoğunluğu. Bunlar küçük burjuvazi dediğimiz ayrı bir sınıftır.

Küçük burjuvaziye uygun görüşler neler olabilir diye sormadan önce, küçük burjuvazi nasıl bir sınıftır, bunu iyi anlamak gerekir ki, ona uygun görüşleri seçebilelim.

Küçük burjuvazi dünyanın en garip yaratığıdır. Burjuva gibi de, işçi gibi de değildir. Onlar yapıları belli kesimlerdir. Bunda ise işçi de patron da aynı insanda birleşmiştir. Adama önden bakıyorsun işçi, arkadan bakıyorsun patron. Çünkü kendi emeğiyle çalışır, bir de küçük bir üretim aracı sahibidir. Dolayısıyla bir yanıyla patrondur, bir yanıyla işçidir. Bu şizofrenik yapı, küçük burjuvazinin dünya görüşünde de yansır. Tutarlı bir düşünce sistemi yoktur.

Bunların görüşleri, burjuva görüşlerden biraz daha farklıdır. Aleviliğin ilericiliğini, demokratik bir hareket olduğunu kabul ederler. Başta güzel gelen şeyler söylerler, ama altını karıştırdığınızda düzenin yanına gider fikirleri. Tutarlı değil, fakat sonuçları düzene hizmet eden fikirlerdir bunlar.

İşçi sınıfı ise toplumdaki tüm değerlerin yaratıcısı, ezilen ve sömürülen sınıftır. Türkiye'de 25 milyon insanıyla en büyük sınıftır. Emeğini satarak yaşadığı, ezildiği ve sömürüldüğü için, demokrasi, insan hakları, özgürlük, toplumculuk, ortakçılık en çok ona yarar. Dolayısıyla da, böyle görüşler en çok işçi sınıfının çıkarlarını yansıtır, onun görüşleridir.

BURJUVA VE KÜÇÜK BURJUVA GÖRÜŞLERE ÖRNEKLER

* İslamcılık

Almanya Alevi-Bektaşi Cemaatleri Federasyonu Başkanı, seyahat şirketi sahibi Derviş Tur'un Milliyet gazetesinde yayınlanan röportajından bazı bölümleri okuyalım. Bu noktada tartışmasına girmeyeceğim, daha sonra döneceğim.

Derviş Tur röpartajında, "Alevilik İslamın kurallarına bağlı bir inanç akımıdır" diyor.

Derviş Tur'a göre, Osmanlılarda Alevilere karşı fetvaların nedeni şuymuş: "Yavuz Sultan Selim 1551'de tahta geçtiğinde (...) Bizanslıların ve Ortodoks kilisesinin yeniden güçlenme emel ve planlarının bunda belirleyici etkisi vardır. Bizans'a göre İstanbul, ancak iki İslam düşüncesi, yani Sünnilik ve Alevilik birbirine düşürülüp Osmanlı devleti zayıflatınca yeniden geri alınabilirdi. Tarihe baktığımız zaman kardeşi kardeşe kırdırmak planının baş mimarının Josef Harmon adlı bir papaz olduğunu görüyoruz. (...) İşte dış odaklardan kaynaklanan bu fetvalar ... diye gidiyor.

"Dış odaklardan kaynaklanan bu fetvalar"! Osmanlı aklandı, sünni ideoloji aklandı, Yavuz Selim aklandı, tüm o şeyhülislamlar, kadılar, vb., aklandı. Bizans'ın oyunuymuş. Daha önceki katliamlar kimin oyunu oluyor? Katliamlar Yavuz'la mı başladı? İlk katliam geldiğinde Osmanlı daha yokmuş dünyada. Alevi Bektaşi Cemaatleri Başkanı böyle konuşuyor. Ne yazık.

Gazeteci soruyor, "Aleviler camiye gitmezler deniyor, doğru mu acaba?" Anlatıyor Derviş Tur, "evet, camiye gitmez Aleviler. Neden gitmezler? Çünkü camiye beş vakit gidiliyor. Oysa bizim Kuran'a dayalı düşüncemize göre gece ibadetleri farzdır." Aleviler camilere, buralarda gündüz de ibadet edildiği için gitmezlermiş!

Sonra gazeteci oruç konusunu soruyor. "Yok" diyor Derviş Tur, biz daha çok oruç tutarız. Muharrem ayında tutarız, her perşembe tutarız. Bir hesap çıkartmış, "yılda 52 gün oruç tutarız biz" diyor.

Röportajın sonlarında bize sataştığı yer geliyor: "Bazı siyasi örgütler.... Alevi kimliğine bürünüp, toplumumuza ulaşmak istiyorlar, adam kazanmak için... Mesela x örgütü şimdi Alevi olmuş! Alevilik adına şenlikler düzenliyor. Dün sağ ya da sol için saz çalanlar, şimdi Alevi aşık olarak sahnelerde." (Bu söylenenlerde bir mesleksel deformasyon var açıkça.)

Derviş Tur röpartajın sonunda da şöyle diyor: "Sünni kardeşlerimiz gelenekleri gereği, daha önce örgütlenip cami ve ibadet yerlerini kurdular. Hatta, yıllar önce Dillenburg'da açılan ilk camiyi ben kurmuştum." (Herhalde bu cami, gece camii!)

Tüm bunlar içinde önemli olan şurası: Şimdi bu kişi, hangi sınıf adına konuşuyor? Hangi meslekten olursa olsun, ister işçi, ister esnaf, ister seyahat şirketi sahibi olsun, hiç farketmez. Bu fikirler egemen sınıftan yanadır.

*** Türkçülük-Milliyetçilik**

Her toplumda milliyetçilik burjuvazinin görüşüdür. Ondan kaynaklanır ama toplumun değişik kesimleri de bu hastalığa yakalanır. Burjuvadan kaynaklanıyor diye yalnızca burjuva savunsa, hiçbir tehlikesi olmaz, şuradan şuraya sesini kimse duymaz. Oysa burjuvaya yarayan görüşleri emekçi insanlar da savunuyor, büyük tehlike burada. Milliyetçilik de böyle. Burjuva karakterlidir ama toplumun geniş kesimlerini sarıyor.

Bugün daha da elverişsiz bir durum var, çünkü öte yanda Kürt milliyetçiliği aşırı boyutlara ulaştı. (Somut örnekler için bak Ek, "Hamburg Alevi Kültür Merkezi Konferansı", tartışmalar.) Bu durum, burjuvazinin Türk milliyetçiliğini azdırmasını son derece kolaylaştırıyor.

Böyle bir ortamda bazı Alevi çevrelerin de Türk milliyetçiliğine kapıldıkları görülüyor.

Bir örnek vereyim ki tam bir deli saçması. Bir Kürt yazar, "Aleviliği Kürtler yarattı"mı demiş, bir Türk yazar da çıkar, "islamı Türkler yarattı"(!) der. Ehlibeyt dergisinde eski Tunceli milletvekili Musa Ateş'in yazısının başlığı: "Hz. İmam Hüseyin de bir Türktür".

Söz konusu yazıdan birkaç cümle okuyalım:

> "Hz. İbrahim'in Sümer Türklerine mensup bir aileden geldiği..."
> "Hz. Ali'nin İbrahim peygamberden geldiği, İbrahim peygamberin Turani olduğu, Turanilerin Türk olduğu..."
> "Hz. Muhammed'in de Hz. İbrahim'den geldiği..."
> "Bunun için Hz. İmam Hüseyin de bir Türktür."

Yani ne oldu şimdi? Biz Türk olmayanı sevemiyor muyuz?

*** Başkaldırılara karşı tutum**

Alevilik içindeki düzenden ve üst sınıftan yana görüşler, Hacı Bektaş'ın Baba İlyas'ın müridi olduğunu ağızlarına bile almazlar. Oysa, çok kaynakta var, Hacı Bektaş, tarihimizin en büyük ayaklanması olan Babailer ayaklanmasına katılmış, kardeşi Menteş orada öldürülmüş. Sonra kılıç artığı herkes gibi o da birkaç yıl saklanmış, ardından dergahın bulunduğu yere yerleşmiş. Bunu hiç söylemiyorlar, öyle bir şey yok.

Yalnız onu değil, tarihimizde 200'ün üzerinde Alevi ayaklanması var, hiçbirini ağızlarına almıyorlar. Ayaklanmalar üzerinde durmamış olanlar bugünün dünyasında emekten yana konuşanlar değillerdir. Onun yerine ne anlatıyorlar? Çeşitli dedebabaların Osmanlıyla yaptıkları al takke- ver külah işleri, bir-iki dervişin yaptığı hamasetleri anlatıyorlar.

*** Diyanet İşleri'nde Temsil**

Diyanet İşleri'nde Alevilerin de temsil edilmeleri konusu Cemal Şener tarafından ilk getirildiğinde, kitabımızın ilk baskılarında, "bu gerici bir fikirdir" demiştik. Hangi niyetle söylenirse söylensin, gericiliğe hizmet edecekti. Ne var ki, işler tartışma düzeyinde kaldı mı, insanları doğruya ikna etmek kolay değildir. Ama 1991 genel seçimleri sırasında ANAP kabul etti. O zaman insan düşünüyor, Nakşibendilerin kalesi bir parti nasıl kabul etti bunu? Ucu gericilere yardım edecek bir noktaya çıkmasa ANAP, Ecevit, Demirel kabul ederler mi? Etmezler. Yaşamdaki gelişmeler, "fikir yanlıştır" diyenlere yardım etti bu noktada.

*** Çağdaş düşünce sistemlerine düşmanlık**

Aleviler aydın bir toplumdur. Aleviliğin öğretisi aydınlığa yönlendiren bir öğretidir. Dolayısıyla, Aleviliğin içinden bazı görüşlerin, günümüzdeki düşünce sistemlerine düşmanlık aşılaması yakışmıyor.

Cem dergisinde Cemal Şener'in öne sürdüğü, "Aleviliğin sosyal adaletçi ve eşitlikçi olması için herhangi bir izm'e ihtiyacı yoktur" fikri. Şöyle bir duyup geçerseniz güzel, itiraz gereği yok. Çünkü izm'ler (sosyal-demokratizm, komünizm, sosyalizm vb.) dünyada yokken de Alevilik vardı ve sosyal adaletçiydi ve demokratikti. Ancak, 1990'lar Türkiye'sinde bu cümlenin sonuçları neler olabilir diye düşünmeye başladığınız zaman anlıyorsunuz ki, bu bilim düşmanlığına çıkar. Yine gericiliğe hizmete çıkar.

EMEKTEN YANA GÖRÜŞLERE ÖRNEKLER

Yukarıda ele aldığımız örneklerin karşıtı görüşler ise işçiden, emekten yana görüşlerdir. Şimdi bunları ele alalım.

*** İslamcılık**

Derviş Tur şöyle diyordu: "Alevilik, İslamın kurallarına bağlı bir inanç akımıdır."

Değildir. Alevilik İslamın etki alanı içinde varolmuştur ama İslamın kurallarına bağlı değildir. Bunlar farklı şeylerdir. Kendimizi hiç aldatmayalım, "güvenlikli" bir yuva bulmak amacıyla, açılmayacak kapılara kafamızı vurmayalım. Yürüyen tartışmalar, araştırmalar sonunda yargı kaçınılmaz olarak bu noktada bağlanacaktır. Alevilik İslamın kurallarına bağlı değildir.

İslamın kurallarını Kuran yazıyor. Orada yazılanlar, Hacı Bektaş'ın öğretisindeki dört kapıdan birincisini, şeriatı ilgilendirir. Hacı Bektaş düşüncesini bozmadan anlayacaksak, Hacı Bektaş şöyle diyor mu: "Müslümanlar şeriat kapısına gelin". Hayır, demiyor. Müslümanlar zaten şeriat kapısında oturuyorlar. Hacı Bektaş'ın, Aleviliğin yapmaya çalıştığı, insanları o kapıdan alıp öteki üç kapıya yükseltmektir. Onları gerçek insan yapmaktır. Şeriattan alıp hakikate götürmektir.

Hanginiz camiye gidiyorsunuz? Gitmezsiniz, çünkü sizin kabeniz de, caminiz de insandır. Siz yüz yüze, cemal cemale oturursunuz. Bu yeterlidir.

İbadet nedir? Çok sayıda dinler, yüzlerce peygamberler gelmiş gitmiş. İbadetin amacı nedir? İbadetin amacı insanı temiz insan yapmak, içi temizlemektir. Bu böyleyse şunu rahatlıkla söyleyebilirim ki, cem, her çeşit namazdan, duadan, hacdan bin kere daha güçlü bir temizlenme, insanın kendisiyle hesaplaşıp hatalarını bırakma yeridir. Cemde kişisel ve toplumsal tüm sorunlar çözümleniyor. Kusurlar, kabahatler görüşülüyor. Eleştiri, özeleştiri yapılıyor. En önemlisi de tüm bunlar toplumun içinde, toplumla birlikte yapılıyor.

İslamiyetin aslında müzik yasaktır. Çok sonraları, o da Şiiliğin ve tasavvufun karşısında dayanamadığı için doğan

Sünni tasavvufun zorlamasıyla girdi. Alevilikte ise müzik herşeydir.

İslamiyette resim yasaktır. Alevilikte yasak değildir. İslamiyette kadının camiye girip erkeklerle birlikte niyaz etmesi yasaktır. Cem kadınlara yasak değildir.

Böylesine bir gelenek ve göreneğin, kültürel üstünlüğün İslamiyeti rahatsız ettiği açıktır, rahatsız etmiştir. Bunu görmezlikten gelemeyiz, "yanlış anladılar" filan diyemeyiz. Farklılık Sünni İslamı son derece rahatsız ettiği için, tüm İslam dünyasında Aleviliğe ve Aleviliğin temsil ettiği Türklere karşı şiddetli bir düşmanlık vardır.

İslam yazınında Türkler, "barbar, vahşi" olarak gösterilir. XI. yüzyılda Sait İbni Ahmet ve benzerleri, XII. yüzyılda Nasreddin Tusi ve benzerleri. Gazali'ye göre Türkler, "insan görünümündeki kaba hayvanlar"dır. Gazali, Türklere din hizmeti verilmemesini ister. XIX. yüzyılda Vahabiler ve XX. yüzyılda da Mısırlı, Iraklı, Suriyeli çok sayıda kalem.

İslamın Türkleri aşağılamasını siz Alevileri aşağılama olarak anlayın. Çünkü bu aşağılama kampanyasına Türk egemen sınıfı ve aydınları da katılmıştır. Selçuklu'da ve Osmanlı'da egemen sınıf Türkçe konuşmadı, Türk adları almadı, kendini Türk saymadı. Arapça, Farsça konuştu. Türk ve Türkmen sözünü kimler için kullandı? Sürekli kargaşa yaratan, haksızlıklara boyun eğmeyen Aleviler için.

Ancak, İslam da Aleviliği oldukça rahatsız etmiştir. Yalnızca bir alandan, kadın konusundan örnek vereyim:

- "Kadınlarınız sizin tarlalarınızdır. Tarlanıza dilediğiniz gibi yanaşın." (*Bakara suresi* 223)
  "Erkekler onlar (kadınlar) üzerinde (daha üstün) bir dereceye maliktirler." (*Bakara suresi* 228)
  "Erkekler kadınlar üzerinde hakimdirler." (*Nisa suresi* 34)
  "Şerlerinden yıldığınız kadınlara gelince onlara öğüt verin, kendilerini yataklarında yalnız bırakın, dövün." (*Nisa suresi* 34)

Bunlar Aleviliği rahatsız etmiştir. Etmiştir, ediyor, edecektir. Ama bu da Kuran! Tabii, bu çeşit açmazların üzerinden atlamak için çeşitli savunmalar geliştirilebiliyor. Ne var ki bunlar, inandırıcı olmaktan çok, inanma öncüllü yaklaşımlar olmaktan öteye geçemiyor.

*** Türkçülük-Milliyetçilik**

Milliyetçilik konusuna dönersek, evet Alevilerin çok büyük çoğunluğu Türktür, Alevilik Türkmen kaynaklıdır. Fakat hiçbir zaman şoven, ırkçı, milliyetçi olmamıştır. Tüm ezilenlerle kaynaşmış, hepsinden birşeyler almış, hepsine arka çıkmıştır.

Örneğin Ermeniler tarihte çok güzel örnektir. Ermenilerin en büyük dinsel merkezlerinden biri Kozan dağının tepesindedir. Yüzyıllardır orada ve de Tanzimatın sonlarına kadar nüfusun çoğunluğu Ermeni. Çevresi silme Alevi,silme Yürük aşiretleri. Peki, Ermeniler, en büyük dinsel tapınaklarıyla birlikte yüzyıllar boyu Kozan'da nasıl yaşadılar? Tek bir nedeni olabilir, Aleviler korumuşlar.

Ermeniler, Türklerden çok önce yerleşik düzene geçmişlerdi. Anadolu'da, günümüzden yaklaşık 2 milyon yıl önce paleolitik çağla birlikte gelişmeye başlayan yüksek uygarlıkların üzerine oturmuşlardı. Dolayısıyla, Ermenilerin kültür düzeyi bizden ileriydi. Bu ilerilik içinde Türkmene çok şeyler de öğrettiler. Kuşak dökme, peştemal dökme, halı kilim dokuma. Gümüşçülük, bakırcılık, dövmecilik.

Alevilerin tüm ezilenlerle, Kürtlerle, Ermeniyle, Yahudiyle bağı olmuştur. Çünkü Alevinin kendisi ezilmiştir. Ermeni katliamında Ermeniler nerede saklandılar? Alevilerin yanında saklandılar. Bugün Aleviler içinde %3-4'lük bir kesimin Ermeni kökenli, o kaçan-gizlenen insanlar olduğu tahmin edilmektedir.

Mozaik gibi bir ülkenin insanlarıyız. Dört bir yandan ırklar, kavimler, boylar gelmişler, gitmişler. Bunların hepsi içinde Aleviler, tüm ezilenlerle beraber olmuşlardır. Kürt

ezileniyle beraber olmuşlar ama Kamuran İnan'la dost olmamışlardır. Şafi kafasıyla davranan Kürtle birlikte olmamışlardır.

Bu beraberlikler sonucunda Alevi geleneklerine her yandan katkılar girmiştir. Anadolu'da bu entegrasyon Aleviliğin dünya görüşünü daha da genişletmiştir.

Onun için şöyle söyleyeyim: Türklüğümüzden utanmamak, ileri ülkelerin insanları karşısında bir çeşit aşağılık kompleksine kapılmamak doğru birşeydir. Ama Türk milletini öteki bazı toplumların üstünde görmeye başladığın zaman, bunun ne işçi-emekçi görüşleriyle, ne de Alevi görüşleriyle hiçbir ilgisi yoktur. Hacı Bektaş'ın sözü var, "yetmişüç millete bir nazarla bakacaksın".

Şimdi Türkiye'nin bugününe baktığımız zaman, Sünni ve Alevi burjuva (ve küçük burjuvazinin milliyetçiliğe açılmış kesimleri) kesimler (Kürt ve Türk), Alevilerle Kürtlerin arasının bozulmasını istiyor, bunu hoşnutlukla karşılıyor. Bu da burjuva damgayı ele veren birşey. İşçi sınıfına da, Aleviliğe de yabancı bir anlayış.

Öte yanda, ezilen ulusun içinden yer yer aşırı şoven, ırkçılığa varan, eski "güneş-dil teorileri"ni bile aratan görüşler çıkıyor. Bunlar da, amaçları ne olursa olsun, egemen sınıfın Alevilerle Kürtlerin arasının bozulması amacına yardımcı oluyor.

Alevilerin ve işçi sınıfının bu noktada da tutumu birdir ve şöyledir: İşçiler, emekçiler ve işçi-emekçi Aleviler, Alevi emekçiyle Kürt emekçisinin arasını açma oyununa düşmeyeceklerdir. Alevi emekçi, topluma, kendisinin "ezilenlerin birliği" bilincine sahip olduğunu gösterecektir.

*** Başkaldırılara karşı tutum**

Alevilik içindeki işçi ve emekten yana kesim, Aleviliğin tarihimizde oynadığı olağanüstü onurlu rolü her zaman en başa alır. Ezilenlerin, sömürülenlerin isyanları olarak Alevi isyanlarına her zaman en büyük önemi verir.

Dile kolay, tarihimizde irili-ufaklı 200 civarında Alevi ayaklanması vardır. Bunlar sınıf mücadelesidir. Sınıf mücadelesinin en şanlı doruklarıdır. Anadolu'da bu rolün yakınına bile yaklaşabilen bir başka güç, bir başka derleniş çağrısı, bir başka sancak olmamıştır.

*** Laiklik (Diyanet İşleri'nde temsil)**

Devletin, siyasal partilerin, Diyanet İşleri'nin ve Alevilik içindeki devlet yanlısı kesimlerin son dönemlerdeki tutumları iyice açığa çıkardı ki, "Aleviler de Diyanet işlerinde temsil edilmelidir" fikri gerici bir fikirdir.

Bu fikir ilk çıktığında bir öneriydi, bir fikir tartışmasıydı. Ancak, suyun akacağı değirmen belliydi, çünkü, Alevi toplumunu bozuk düzene düzgün çark yapmak istiyordu. Sünniliğin içine 2-3 kişi gidecek, ayetler, sureler, bilmem neler, sonunda hepsi Sünni İslama, devlete hizmet edecek. Alevi toplumunun içine Sünni koçbaşı!

Ayrıca, devletin içinde kurulmuş din kurumunda "bir masa da bana verin" demek laiklik de değildir.

Türkiye Cumhuriyeti bugün gerçek laik bir devlet değildir. Anayasada "laik" sözcüğünün yer alması bu gerçeği değiştirmiyor. Çünkü din devletin içinde örgütlenmiştir, dışında değildir. Devlette, din işlerinden sorumlu bir Diyanet İşleri Başkanlığı vardır. Devletin desteği ve güdümü altında en ücra köşelere kadar bir cami örgütlenmesi vardır. İmam hatip okulları, ilahiyat fakülteleri vb., eğitim sistemini sarmış ve bütün bunlar bir-iki bakanlık eliyle devlete bağlanmıştır.

Gerçekten laik bir devlet ve toplum yaratabilmek için ne yapmak gerekir? Diyanet İşleri'nde Alevilere de yer verilsin demek ve bunu kabul ettirmekle laik olmanın olanağı yok. Ancak şunları yapabilirsek, yaptırabilirsek, o zaman laik bir ülkede yaşıyoruz diyebiliriz:

* Devletle dinin ve eğitimle dinin tüm bağlantıları birbirinden koparılmalıdır. Diyanet İşleri kapatılmalı, mer-

kezi hiyerarşi dağıtılmalıdır. Devletin eğitim sistemi içinde olan imam-hatip okulları, ilahiyat fakülteleri kapatılmalıdır. İsteyen dinsel çevre ya da herhangi bir görüş topluluğu, Batı'da olduğu gibi, belli koşullara uyarak kendi okullarını açabilmelidir.

* Devletin ne resmi, ne gayriresmi dini olmamalı, nüfus kağıdına otomatik olarak "İslam" yazmak gibi uygulamalar kaldırılmalıdır.

* Her çeşit düşüncenin, bu arada dinsel inançların da önündeki yasal engeller kaldırılmalıdır. Ancak, gerçekten laik bir devlette bunun ayrılmaz parçası olarak, anti-din ve ateist düşünce özgürlüğü de sağlanmalıdır.

* Dinsel örgütlenmeler, camiler vb., yalnızca inananların mali katkılarıyla yaşamalıdır. Devlet bütçesinden bu alanlara bir kuruş verilmemelidir. Öte yanda, toplanacak bu gönüllü katkılardan vergi de alınmamalıdır. Din görevlileri, hizmet verdikleri bölgenin inananları tarafından seçilip göreve getirilmeli ve ücretleri de onlar tarafından karşılanmalıdır.

* Din misyonerliği yasaklanmalıdır. Dinsel çevrelerin sosyal, kültürel vb., çalışmalar yapmaları, örneğin son yıllarda ülkemizde çok yaygınlaşan yurtlar, öğrenci pansiyonları gibi uygulamalar önlenmelidir.

* Tüm öğretim sistemi, tüm okul kitapları yeniden düzenlenmeli, tarihimizi çarpıtan kitaplar yeniden yazılmalı, gerçekten laik ve bilime dayalı bir öğretim yerleştirilmelidir. Okullarda Alevi kültürünü de tanıtan dersler verilmelidir.

*** İzmler**

"Aleviliğin sosyal-adaletçi, eşitlikçi olabilmesi için izm'lere ihtiyacı yoktur" deniyor. Alevilik tabii ki sosyal-adaletçidir, eşitlikçidir, sömürüye, zorbalığa karşıdır. İzm'ler yokken de Alevilik böyleydi ama bugün başka bir dünya. Bilimlerin, teknolojinin, makinaların, fabrikaların böylesine geliştiği bir dünya. Aleviliğin sosyal-adaletçi ve eşitlikçi olması için

belki yine herhangi bir izme ihtiyacı yoktur. Ama artık ancak soyut düzeyde, istek düzeyinde. Yoksa bu çağda ilkelerini uygulayabilmesi, gerçekleştirebilmesi için izme ihtiyacı vardır.

İzm'ler, burada biraz durmak gerekir. İzm, örneğin sosyal demokratizm, komünizm, faşizm, demokratizm vb. Bir kere hiçbir izm'in, o günün bilimlerinin sonuçlarından tamamen kopuk olduğu söylenemez. Bilimin özüne ve insanlığa en karşı olan faşizm bile o günün bulgularının bazılarının üzerine oturmuştur.

Faşizm, teorisini genetik biliminin üzerinde yarattı. Hitler saf Aryan ırkı yaratacağım derken birşeye dayanıyordu. Evet, insanların genleriyle oynayarak mükemmel yaratıklar yapabilirsin. Yaptılar da. Ama bu insanlığa aykırı birşey. Yapılamaz diye değil, yapmaya kimsenin hakkı yoktur diye karşı çıkıyoruz.

İzm'ler, bilimlerin bulgularının ya da henüz açıklayamadıklarının sistemleşmiş düşünceler haline gelmesidir. Tabii, izmlerin bazıları bilime daha yakın, bazıları daha uzakdır. Bir de tam anlamıyla bilimsel izm vardır. Bilimin sonuçlarını kendisine katan, bilimin sonuçları kendinde değişiklik gerektiriyorsa değiştiren, bilim tarafından biçimlendirilen izm vardır: Marksizm.

Bugünün dünyasında sosyal-adaletçi, eşitlikçi olmak istiyorsak, ortakçı bir yaşam biçimi istiyorsak mutlaka izm'e başvurmak zorundayız. Bugünün dünyasında izm'e (dolayısıyla bilime) düşmanlık yaparak, Aleviliğin tarihsel hedeflerine ulaşmanın olanağı yoktur. Nasıl sosyal-adaleti sağlayacaksın bugün? Nasıl sömürüyü kaldıracaksın? Nasıl eşitlik yaratacaksın?

Şimdı bir örnek ele alalım: Musahiblik.

Musahiblik, önceki sayfalarda değindiğimiz gibi, Aleviliğin toplumsallaştırılmış bir ibadet kurumudur. Aleviliğin farzıdır, yani musahib tutmadan yolu sürmenin olanağı yoktur. Dünyasal yaşamı düzenleyen, insanlar arası ilişkileri

daha adaletli, daha eşitçi yapmaya yönelik bir uygulamadır.

Musahibliğin konumuz açısından önem taşıyan koşullarını yeniden özetleyelim:

* Her iki adayın evli olması gerekir. Ya da her iki aday da taliplik ikrarı vermiş bekar iki muhib olmalıdır. Genelde evli olmaları aranır.

* Musahibler arasında senin-benim yoktur. Tüm dünyalıklar ortaktır.

* Musahiblerin birbirinden farklı konumlarda olmaları gerekir. Örneğin adaylardan birinin maddi bakımdan daha iyi, kültür yönünden daha üstün, sanat açısından daha usta olması gibi. Zengin yoksula yardım edecektir. Sanatkar, sanatı olmayanı yetiştirecektir. Güçlü, güçsüzü koruyacaktır.

* Kimse musahibinden izinsiz, onun rızası dışında iş yapamaz.

* Adayların, her zaman birbirlerine yardım edebilmeleri için aynı bölgede olmaları ve birbirlerine yakın oturmaları gerekir. Gerçekten olağanüstü bir uygulama. Ancak günümüze, izmler konusunda kaldığımız yere dönelim ve düşünelim.

Kapitalizm altında yaşıyoruz. Bu koşullarda musahiblik yüzyıllar önce uygulanırken amaçladığı sosyal adaleti kurmaya yetebilir mi? Sömürüyü yok edebilir mi? Hatta şöyle sorayım, bırakın bunları yapmayı, günümüzde musahiblik işleyebilir mi? İzmden yardım almadan işleyebilir mi?

Bir fabrikatörle bir işyeri baştemsilcisinin musahib olduklarını düşünün! İşçi, fabrikatörün evine teklifsiz her dakika girip çıkacak. Yaptırır mı? Uşağından, kapıcısından atlayıp geçemez, olmaz... Sonra, musahibinden izinsiz iş yapmaması gerekli. Gidecek fabrikatör baştemsilciden izin alacak, "yeni makinalar getirdim, 200 işçiyi işten çıkaracağım". Olmaz!.. Tüm dünyalıklar ortak olacak. İşçi gidecek, "şu milyarlık yatını ver de aileyi tatile çıkarayım" diyecek, yata binip "mavi yolculuğa" çıkacak. Olmaz!

Günümüz koşullarında, bilimlerin ve izmin geliştirdiği

yöntemlerle desteklenmezse, musahiplik amaçlarını yerine getiremez. İşte bu nedenle izm'e, bilimlere düşmanlık getiren her türlü yaklaşım yanlıştır. Ne Alevilere, ne de emek güçlerine yarar.

Devam edelim. Evet, Alevilik sosyal adaletçidir ama bunu bugün nasıl sağlayacaksın? Bazılarının toprağı var, bazılarının yok, toprakları üleştirelim mi? Türkiye'de kapitalizmin bugünkü gelişme düzeyinde toprakları bölüştürmek, verimi düşürmekten başka işe yaramaz. Ayrıca, bankaları, fabrikaları, barajları, tekelleri, uluslararası şirketleri de mi bölüştüreceksin?

Alevilik özgürlükçüdür ama bugünün dünyasında nasıl sağlayacağız özgürlükleri? Anayasaya, "tüm haklar ve özgürlükler vardır" diye yazmakla olmuyor.

Alevilik demokrasiden yanadır ama nasıl ve hangisini sağlayacaksın? Çeşit çeşit demokrasi var. Gelişmiş ülkelerde, az gelişmiş ülkelerde, orta kuşak ülkelerinde çok değişik uygulamalar var. Çöken sosyalist sistemde de demokrasi vardı. Hangisi gerçek demokrasidir? Bunların hiçbirinin gerçek demokrasi olmadığını nasıl anlayacaksın? Geniş emekçi kesimlerin gerçekten karar vermesini ve dört yılda bir değil, sürekli karar verebilmesini, devleti sürekli yönlendirmesini nasıl sağlayacaksın?

Günümüzde izme karşı olmak dünden daha da tehlikelidir. Sosyalist sistem çöktü. Konuları yakından bilmeyenler, "bu da işlemiyormuş" diyorlar. Oysa Sovyetler Birliği de izmle bağını kopardığı için çöktü. Bunu yeterince bilemeyenlere, "izmlere ihtiyacımız yok" düşüncesi çekici gelebilir.

Sosyal adaletçilik, eşitlikçilik, ortakçılık, toplumculuk, özgürlükçülük, demokrasi, laiklik, insan hakları, kadın-erkek eşitliği, bunlar tarih boyunca Aleviliğe temel olmuş ilkelerdir. Bugün de bir izmin (sosyalizm) temel taşları olmuş, onun altında bilimselleşmiştir.

Aleviliğin bu amaçlarını, ilkelerini gerçekleştirme yollarını günümüz koşulları içinde bulamazsak, bunlar yalnızca

birer ütopya olarak kalır.

***

Buraya kadar söylediklerime ek olarak, Aleviliğin panteist, materyalist yapısını vurgulamak işçi ve emekten yana bir görüştür.

Aleviliğin allahı yere indirmişliğini vurgulamak işçi ve emekten yana bir görüştür.

Aleviliğin tarihsel olarak egemen sınıfların devletiyle bütünleşmediğini vurgulamak işçi ve emekten yana bir görüştür.

Alevileri işçi sınıfına kardeş bir konumda örgütlemeye, bu iki gücü musahib etmeye çalışmak işçi ve emekten yana bir görüştür.

***

Sınıflı toplumların temel gerçeği, sınıf gerçeğidir. Kapitalist Türkiye'de de, geçmişten devralınan ya da günümüzde yaratılan her çeşit ekonomik, toplumsal ve ideolojik yapı, sınıf gerçeğinin damgasını yer. Bu, Alevilik öğretisi için de böyledir. Alevi toplumu içinde de sınıflar var, ezen-ezilen, sömüren- sömürülen var. Bu farklı kesimlerin, yaşadıkları koşulları yansıtan, konumlarını, çıkarlarını dile getiren düşünceleri de birbirlerinden farklıdır. İşte bu farklı düşünceler, yol bulup Alevilik öğretisinin içine kaçınılmaz olarak girmekte, öğretiyi, dolayısıyla Alevi toplumunu kendi tarafına çekmeye çalışmaktadır.

Önümüzdeki dönem, Alevilikteki bu faklı konumların, çıkarların, görüşlerin hesaplaşma dönemi olacaktır. Bunu hiçkimse ne kendi isteğiyle yaratabilir, ne engelleyebilir. Bu, sınıf gerçeğidir.

VIII.V. İŞÇİ HAREKETİ VE ALEVİ SANATI

Aleviliğin sanatımıza ölçülmez katkıları olmuştur. Alevi ozanlarının ürünlerini dışarda bırakırsanız Anadolu'da halk sanatı çok yoksullaşır.

Bazı devrimciler bu dev sanatı, "din" diye küçümsemeye çalışmaktadırlar. Bu yaklaşıma katılmak olanaksızdır. İşin özüne bakmak, ve bu sanatın işlevini anlamak gerekir. Bu kısa bölümde Alevi sanatından örneklere değinmeyeceğiz. Bunları son yıllarda yayınlanan çok sayıda kitapta bulmak olanaklıdır. Biz daha çok konunun pek değinilmemiş yanları üzerinde durmaya çalışacağız.

Sünni İslamın, sanatın her dalını, (müzik, resim, heykel vb.) yasakladığı bir dünyada Şiilik ve ardından Alevilik sanatı benimsemiş, hatta müziği bir yaşam ve ibadet biçimi yapmıştır.

İslamda görsel sanatların en önemli ilkesi anikonizmdir. (Canlıların figürleştirilmesinin ve temsilinin yasak olması.) Bu yasağın altında yatan anlayış, insanın yaşayan varlıklara benzerlik üretmesinin allaha rakiplik anlamına geleceğidir. Şiilik ve sufi akımlar bu yaklaşımı reddetmişler, ehlibeyti, velileri, önemli olayları vb., konu alan çok sayıda resim üretmişlerdir.İslam edebiyatında oyun, tiyatro ve kurgusal (masal, vs.) yapıtlar yasaktı. Oyun temsili bir sanat olduğu için, kurgusal yapıtlar da yalana benzediği için yasaktı. İslamda oyuna ve tiyatroya yönelik girişimler İran'ın halk kesimlerinden geldi. 680'de Hüseyin'in Kerbela'da katledildiği trajik olaylar ilginç biçimlerde dramatize edildi.

Edebiyat. Abbasiler döneminde üstün bir edebiyat ortaya çıktı. İlk ünlü temsilcisi şair Rudaki (ölümü 940/941) idi. Gazneliler döneminin ana edebi başarısı Firdevsi'ninkiydi. (1020'de ölmüştür.) İslam dünyasının seçkin sanatı şiir oldu. Şiir, mistikler için de özellikle uygun bir araçtı. Sünniliğin

saldırılarından kaçışta bir sığınak görevi gördü. 1088'de ölen İranlı Abdullah el-Ansari bunun öncülerindendir.

1131'de ölen Gazneli saray şairi Sanai, ilk mistik destanın yaratıcısıdır. Bu, 10 bin mısralık "Hakikat Bahçesi" adlı didaktik eserdir. Bu uzun şiirde, daha sonraki mistik mesnevinin kalıpları oluşturuldu.

Destan çalışmaları Farsça'nın en verimli yazarlarından biri olan Fahrettin Attar (ölümü 1220) tarafından sürdürüldü. Mesnevileri arasında en ünlüsü "Manteg at teyr"dir (Kuşların sohbeti). Bu, yedi vadide dolaşıp krallarını arayan otuz kuşun öyküsüdür. Attar'ın ruh-kuş sembolü ünlüdür.

Farsça mistik mesnevilerin en ünlüsü Mevlana'nınkidir ve kısaca *Mesnevi* diye bilinir. Mevlana'nın Mesnevisi 26 bin mısralık, XIII.yüzyılda her yerde bilinen mistik düşünce ve imajların karışık bir ansiklopedisiydi.

XIII.yüzyıl, İslam edebiyatının zirveye ulaştığı dönemdir. İbn-ül Arabi'nin (ölümü 1240) şiirleri ve teosofik yapıtları standart oluşturmuştur.

1300 dolaylarında Anadolu'da mistik ozan Yunus Emre uzun bir halk şairleri dizisinin başında gelir. Yunus, Aleviliğin sonraki ürünlerine model olacak Türkçe halk şiirini yarattı. Bazan Arap-İran mirasını kullandı, ama en iyi şiirleri hece vezninde dörtlükler halinde yazdıklarıdır. Yunus, başta Mevlana olmak üzere büyük İran mistiklerinden de yararlandı ama bu kendi sadeliğine engel olmadı.

Yunus'un ardından gelen ozanlar arasında, Nesimi'nin (1417'de öldürüldü) yürekli şiiri de sonraki ozanları derinden etkiledi. Kaygusuz Abdal'ın şiiri (XV.yüzyıl) en yüksek tepelerden biriydi.

XVI.yüzyılda Pir Sultan Abdal (idamı 1560), son derece yalın şiirleriyle ünlüdür. İran Safavi hanedanlığının kurucusu Şah İsmail'in Türk şiirinde Hatayi adıyla yazdığı çok güzel şiirleri vardır. Bunların ardından yine dev ozanlar olan Teslim Abdal ve Kul Himmet (XVI.yüzyılın sonu, XVII.yüzyılın başı) gelir. XIX.yüzyılın ikinci yarısında

yaşayan Dadaloğlu da isyancı-kavgacı geleneğin önde gelen temsilcilerindendir.

Türk ve İran geleneklerinde Köroğlu'nun destanları ortak olarak yaygındır. Köroğlu, Orta Asya'dan Anadolu'ya dek, tüm halkların şiirinde önde gelen soylu bir savaşçı-hayduttu.

Bazı ünlü destanlar da yerel olaylar üzerinde yaratıldı. Bunlardan biri, VIII.yüzyıl kahramanlarından Ebu Müslim'in Türko- İran destanı, ötekisi cengaver Danişmend'in Türkçe hikayesidir.Müslüman halklar, ortak destan kahramanları yanısıra, ortak komik bir tipe de sahiptirler. Alt sınıflardan gelen bir teolog tipi olan bu karakter, Türkçede Nasreddin Hoca, Arapçada Cuha ve Tacikçede Müşfiki olarak adlandırılır.

Osmanlı üst sınıfları arasında edebiyatın gelişmesi, hemen hemen İran ve Hindistan'la paraleldi. Yunus Emre'nin ve ardından gelen Alevi ozanların, mistik şiire halk arasında kabul gören bir biçim getirmelerine karşın, egemen çevrelerin himayesindeki sanat İran edebiyatındaki modelleri benimsemişti.

Osmanlı egemen sanatı, mistik şiirin yanı sıra bir başka edebiyat kolunu daha tümüyle unuttu. Hiçbir zaman, Anadolu'yu köy köy dolaşan ve hece ölçüsüyle aşk, özlem ve ayrılık şiirleri okuyan halk ozanlarına ilgi göstermedi. Karacaoğlan, bunlar arasında en ünlülerdendir.

Ülkemizde gerçekten çok zengin bir geçmişi olan halk edebiyatının her çeşidinin yaratılmasında, korunmasında ve günümüze ulaştırılmasında mistik tekkelerin ve zanaatkar loncalarının (Ahilik) rolü büyüktür.

Müzik. İslam müziği İslamiyet öncesi Arap müziği ile ele geçirilen ülkeler halklarının yaptıkları önemli katkıların içinden çıktı.

İslamın daha başlarında müziğin ve dansın yeri üstüne çıkan tartışmalar sonucunda başlıca üç gurup oluştu: a) Her çeşit müziğe karşı çıkan, yalnızca *Kuran*'ın ve ezanın nağme

ile okunmasını kabul edenler, b) her çeşit müziği kabul eden bilim adamı ve müzisyenler (çok zayıftılar), c) müzik ve dansı allahla birliğe bir araç olarak benimseyen mistik tarikatlar.

Sufi tarikatlar dışında İslamda müzik güçsüz kalmıştır.

Klasik İslam müziği, Emeviler döneminde ortaya çıktı. Abbasi dönemi ise İslam müziğinin altın çağı oldu.

VIII.yüzyılın ikinci yarısında, müzik teorisine ilişkin çok sayıda İslami yapıt ortaya çıktı. Eski Yunan eserleri Arapçaya çevrildi. Bilim adamları, Yunan müzik teorisini geliştirdiler ve yeni açılardan değerlendirdiler.

X.yüzyılın önemli hareketi İhvan üs-Sefa'nın üyeleri de müziğe ilgi göstererek, eski Yunan teorilerinden daha öteye giden bir ses teorisi geliştirdiler. *Kitab el-musiki el-Kebir* (Büyük Müzik Kitabı) adlı büyük yapıtın yazarı olan Farabi ve İbni Sina gibi felsefeciler, ses teorisi, aralıklar, tarzlar ve sistemler, beste, ritm ve enstrümanlar üzerine çalışmalarda bulundular. Abbasi döneminin son önemli teorisyeni Şafi ed-Din oldu (ölümü 1294).

İslami sanatın gelişmesinin orta dönemi 1000-1500 yılları arasına rasgelir. X.yüzyılda, Şiilik büyük bir siyasal ve kültürel olguya dönüştü. Mistisizmin eriştiği olağanüstü gelişme, İslami dindarlığın doğasını büyük ölçüde değiştirdi.

İslam müziğinin özelliği, melodi ve ritmin doğaçlamayla (improvizasyon) birleştirilmesidir. Müzikal biçimler şiirle yakından bağlıdır. Vokal sololarla enstrümental fasıllar sık sık yer değiştirir. Melodiler *makamlara* göre örgütlenmiştir. İcracı, müziği, özel duygusal ya da felsefi anlamı olan belli bir makamın çerçevesi içinde icra eder.

İslamda müzik kulakla iletilir. Yazılı notasyonu olmasına karşın, çok az yazılı müzik vardır. Notasyon genelde gereksizdi, çünkü icraat improvizasyonla bağlıydı.

İslamda müzik solocu ve temelde vokal bir sanattır. Oluşturulan müzik grupları aslında, genellikle şarkıcı olan başsanatçının çevresindeki solocu guruplardı. Sanatçıya

büyük bir yaratıcı özgürlük tanınmıştı. Ondan, belli bir geleneksel parçaya katkısını doğaçlamayla, yeni süslemelerle ve metni melodinin içine yerleştirişiyle yapması beklenirdi. Böylece sanatçı hem icracı hem besteci olarak işlev görürdü.

İslami müzik monofoniktir, tek bir melodik hattan oluşur. İcra sırasında herşey bu melodik hattın işlenişine ve ritmin karmaşıklığına bağlıdır. Armoni kavramı yoktur. (Alevi-Bektaşi müziğinde ise, çok gelişmiş olmamasına rağmen, armoni ve akor vardır.) Melodinin zenginleştirilmesine katkı yapan ögeler arasında mikrotonalite (Batı'nın yarım ölçüsünden daha kısa aralıkların, ya da yarım ölçüyle tam ölçü arasında kalan aralıkların kullanılması) çok önemlidir.

Makam, ayırdedici müziksel karakteri, belli ölçüsü, hakim notaları olan ve önceden saptanmış ritmik formüllerce belirlenen karmaşık bir müzik birimidir. Müzisyene, kendi yapacağı beste için kaba bir çerçeve işlevi görür.

Ritmik örgütlenme, ritmlerin değişen uzunluktaki "vuruşlar-aralar" biçiminde tekrarının örgütlenişi, müziğin icrasında en büyük önemi taşır. Melodik makamların gelişmesine (VIII.yüzyılda 12 iken XX.yüzyılda 100'ü aşmasına) paralel olarak, ritmik makamların sayısı da IX.yüzyılda 8'den XX.yüzyılda 100'den fazlaya çıkmıştır.

Bu kısaca tanıtmadan sonra günümüz Türkiyesi'nin sorunlarına gelirsek, en başta, sanatçıyı ürünüyle değil, karakteriyle yargılamanın yaygınlığıyla karşılaşıyoruz. Sanatçıyı karakteriyle (o da çoğu zaman abuk sabuk olarak) değerlendirmek kabul edilemez. Sanatçının sanata ve gelecek kuşaklara katkısı, bu insan yönleriyle değil, sanatıyladır. Kim bilir Bach'ın nasıl bir insan olduğunu, kim ilgilenir Neyzen Tevfik'in içkisiyle? Sonra sanatı çıplak siyasal mesajıyla da fazla tartmamak gerekir. Tarih bu sorunu kendisi çözer. Siyasal mesajı gerçekten gerici olan sanatçının zaten evrensel değer taşıyan kalıcı yapıtlar verme şansı yok gibidir. Bu iki yaklaşım içinde Aşık Veysel de, Mahsuni de gözümüzde büyük halk sanatçılarıdır.

Gelelim bir başka etkili düşünceye: "Alevi türküleri halkı *uyuşturuyor*. Bu türküler birşey vermiyor, bayatlamıştır" diyenler ya akıllı düşmanlar, ya da aptal dostlardır. Bu düşüncenin hiçbir *harfi* doğru değildir. Çünkü çok sesliliği içeren bu özde bir sanat ülkemizde bugün bile yaratılabilmiş değildir. Bugün de zevkle dinlediğimiz Alevi müziğini aşmış, aşarken de kendi kültürümüze yabancılaşmamış bir müziğimiz yoktur.

Alevi türkülerinin sözleri kimlere birşey vermez: Tarih bilgisi olmayan aydın bozuntularına, Marksizmi kavramamış devrimcilere, başka çıkarlar ya da amaçlar için Alevileri geri itmeye çalışanlara. Kimlere birşey verir: Ezgi ve sömürüye karşı doğal bir tepki taşıyan tüm emekçilere, tarih anlayışına sahip aydınlara, Marksizmi kavramış devrimcilere.

Bu türküler başka çıkar peşinde koşmayan her namuslu emekçiyi, uyuşturmak bir yana, düzene karşı bileyen yapıtlardır. Küçümsenmeyecek riskler altında bunları halka taşıyan sanatçıların emeğini, halk adına konuştuğunu söyleyen kimse reddedemez.

Özellikle müzik konusunda ülkemiz için canalıcı sorun şudur: Dünyanın her ülkesinde, o toplumun genel olarak benimsediği, yarattığı müziğin içinde, bir de işçi hareketinin kendine özgü türküleri, marşları vardır. Peki Türkiye işçi sınıfı hareketinin kendine özgü müziği nasıl varolur?

İşçi hareketinin müziğinin iki temel kaynağı vardır:

a) Enternasyonel kaynaklar: öteki ülkelerin sınıf hareketlerinden aktarılan marşlar, şarkılar vb.

b) Ülke içi kaynaklar. Hem enternasyonal, hem ülke içi kaynaklar içinde tarihten devralınanlar arasında din örtüsü altında yazılmış ve bestelenmiş müzikler geniş yer tutar. O dönemlerin kavgası öyledir. Örneğin, protestanlığın kurucusu, orta sınıf reformcusu Martin Luther'in bestelediği bir ilahi, Engels'in sözleriyle "16.yüzyılın Marseyyez'i olmuştur". (F.Engels, *Doğanın Diyalektiği'ne Önsöz)*

İslamda müzik asıl olarak mistik akımlar arasında

kullanım bulmuştur.

Sünni tarikatlarında ve Mevleviliğin Veledi kolunda müzik, korku, kuşku, karamsarlık doludur, boyun eğicidir. Mezarlık kokar. Oysa Alevi müziği pırıl pırıl aydınlıktır, neşelidir. Gönüllere sevgiyle yaklaşır. Başkaldırıcıdır. İnsanı dünyadan ve insandan uzaklaştırmaz. Tersine, insanı yaşama bağlar.

Öteki ülkelerin kavga tarihlerinden çıkmış şarkı ve marşları söylemek, enternasyonalist bakış açısını vermede yardımcı olduğu için çok yararlıdır. Ama bunlarla kalmış, kendi kültürünü geliştirmemiş bir devrimci harekete yazık. Bu durum, halka oturamamışlığın aynasıdır.

Kendi kültürümüz içinde de iki yol var: Tarihten gelen türküler, marşlar ve günümüzde bestelenenler. Bu ikinciler henüz azdır, düzeylileri daha da azdır. Ama gelişecektir.

Bizler, Türkiye işçi ve devrimci hareketinin kendine özgü müziğinin, tarihten gelen nefeslerle, (düvazlar, naat-ı nebiler, naat-ı Ali'ler, mersiyyelerle), daha ileri bir materyalist içeriğin ve tekniğin kaynaşmasından yükseleceğine inanıyoruz.

O günler gelene dek biz Alevi nefesleriyle işçi hareketini bağlamaya, olur mu, caiz midir diyerek değil, son derece yararlı, olumlu bir hareket olarak bakıyoruz.

Müziğimizin bir başka çözümlenmemiş, üzerinde yeterince düşünülmeyen yönüne geçelim.

Bizim müziğimizin notasyonunda kullanılan seslerle, Batı müziği gamı birbirlerine çok yakın olmakla birlikte (bu da doğaldır çünkü nota sesleri doğadan çıkartılmıştır), farklı seslerdir. Dolayısıyla, müziğimize ve onun bestecilerine haksızlık yapmak istemiyorsak, kullandığımız müzik aletlerini kendi gamımıza (bestelerin yapıldığı, yazıldığı seslere) akortlamak ve Batı müziğinde kullanılan sabit perdeli aletleri (piyano, gitar, nefesli sazlar vb.) kullanmamak, bunlar yerine kendi otantik müzik aletlerimizi kullanmak gerekir.

Bir başka nokta. İstanbul Bektaşileri, Dedebabalığı

tanıyan (''babağan kolu'' ya da ''derviş Bektaşiliği'' denen ve Rumeli ve Arnavutluk'ta yaygın olan) kolun bir parçasıdır. Bu kol bir Osmanlı hilesidir (izleyicileri Alevi toplumunun % 1'i kadardır) ve amacı Alevi felsefesinin savaşkan içeriğini yoketmek, Alevi kültürünü egemen sınıfın kabul sınırlarına çekmektir. Gerçekten de, Osmanlı'nın en güçlü olduğu bölgelerde gelişen bu akım, müzikte de, ''klasik Türk müziği'' denen egemen sınıf zevkinin çerçevesi içine girmiştir. Bu, müzik tekniği daha yüksek ama temaları daha karamsar, hüzünlü ve uslu bir müziktir. Söz konusu kolun kendisi bir Osmanlı hilesi olsa da, bu kol da yüzyıllar içinde kendi iç dengesini kurmuş ve davasını ele alış biçimi farklı ama davasına bağlı olağanüstü müzisyenler ve ozanlar yetiştirmiştir. (Haşim, Şair Eşref, Neyzen Tevfik, Rıza Tevfik, Yahya Kemal, Süleyman Ergüner, Samih Rıfat, Turgut Koca, Zeki Onaran, Yesari Asım Arsoy, Bedri Noyan bunlar arasında ilk akla gelenlerdir.) Bu da kültür mirasımızın bir parçasıdır, tanınıp sevilmeyi hakkeden yönleri çoktur.

Bu noktada gerçek bir halk sanatçısından ve gerçek bir komünisten söz etmek istiyorum: RUHİ SU. Devrimci harekette Aleviliğe karşı yersiz eleştirilerin, yersiz burun bükmenin olduğu ve Alevilerin de gözü sağa bakan yazar çizer takımında sola (ama tüm sola) karşı eleştirinin yükseldiği günümüzde Ruhi Su adı özellikle önemlidir. Çünkü örnektir. Ruhi Su solcu, devrimci filan değil, sapına kadar komünisttir ve de sonuna kadar Alevi dostudur. Daha 1945'lerde sanatımıza, kültürümüze, Alevi sanatına ve Alevi toplumuna yaptığı katkı unutulamaz. Ruhi Su, işçi sınıfıyla Aleviliğin musahibliğinin simgesidir.

Mehmet Ruhi Su, 1912'de Van'da doğdu. Birinci Dünya Savaşı'nın öksüz bıraktığı çocuklardan biri olarak, Adana'da yoksul bir ailenin yanına verildi. On yaşında Adana'da yatılı bir okul olan Dar-ül Eytam'a (Öksüz Yurdu) yazıldı.

Ruhi Su, Öksüz Yurdu'nda kemana başladı. 1925'te

Ankara'da kurulan Musiki Muallim Mektebi'nin sınavını kazandı. Ama ancak Adana Lisesi ve Adana Öğretmen Okulu yıllarını, ilk evliliğini içine alan uzunca bir dönemin sonunda, müzik eğitimi görme kararlılığıyla okula girdi. "Su" soyadını o yıl aldı.

Musiki Muallim Mektebi'ni başarıyla tamamlayan ve Riyaseti Cumhur Orkestrası'na seçilen sayılı öğrenciler arasında yer alan Ruhi Su, 1936'da Konservatuar'ın Opera Bölümüne geçti. Klasik Batı müziğinin Paul Hindemith, Karl Ebert gibi dünyaca ünlü adlarından ders alan Ruhi Su, kurumdaki yüksek Batı hayranlığına karşın, halk müziğine sarıldı.

Ruhi Su, bu çizgisini 1942-1952 döneminde Devlet Operası'nda çalışırken de sürdürdü. 1943'te radyoda türkü söylemeye başladı. Ama rasgele türküleri değil, Türkiye radyolarında ilk kez Alevi ozanlarının türkülerini söyledi. 1945'te bu görevine son verilmesinin nedeni, Pir Sultan'dan, Aşık Ali İzzet'ten seslendirdiği Alevi türkülerinin şimşekleri üzerine çekmesiydi.

1952 Komünist Tevkifatı'nda tutuklanıncaya dek Devlet Operası'nda çalışan Ruhi Su, TKP üyesi olmak "suçundan" beş yıl hapis yattı. Ölümüne dek yaşamını, kavgasını paylaştığı ikinci eşi Sıdıka Hanım'la hapiste evlendi.

Burjuvazinin zindanı, onun umudunu yıkamadı. Partisi onu bıraktı ama o partisini bırakmadı. Ondan öğrendiğimiz "Mahsus Mahal"den umut fışkırır: "Bilirim bilirim kardaş gelen gündedir."

1960 sonrasında Yapı ve Kredi Bankası için yürüttüğü Türk Halk Müziği arşiv çalışmasından, "Bitmeyen Yol" filminde Serdari'den okuduğu bir türkü nedeniyle uzaklaştırıldı. Serdari'nin türküsü, "Serdari halimiz böyle n'olacak / kısa çöp uzundan hakkın' alacak" diyordu.

Ruhi Su, işçi sınıfının güç kazanmasıyla giderek yükselen sınıf mücadelesine sazıyla, seslendirdiği Alevi türküleriyle dev katkılar yaptı. Halk müziğini her yönüyle egemen sınıfın

müziğiyle boy ölçüşebilir düzeye çıkardı. Kurduğu Dostlar Korosu ve aşıladığı halk müziği sevgisiyle çok sayıda genç devrimci ozanın yetişmesine emeği geçti.

12 Eylül, devrimci durum döneminde halkın desteğini sağlamış kimi sanatçıları soytarılaştırdı ama mümbit Anadolu toprağının ozanı Ruhi Su'yu teslim alamadı. Tam tersine o, "er başında duman dağ başında kış / kırılır gam yeme divane gönül / cümlemizin yeltendiği murada / erilir gam yeme divane gönül" diyen türkülerle baskı, işkence ve teröre meydan okudu.

Burjuvazi, 1983'te ortaya çıkan hastalığının yurtdışında tedavisi için pasaport almasını iki yıl engelledi. Halk müziğimizin kartalı Ruhi Su'yu 20 Eylül 1985'te yitirdik.

Ardında çok sayıda plak, kaset, günışığına çıkmayı bekleyen müzik kayıdı, sayısız öğrenci ve bir onurlu kavga mirası bırakan Ruhi Su, yaşamı boyunca umudu yaşadı, umudu okudu. Alevi türkülerinin başkaldırı ruhunu bugünlere taşıdı.

Ruhi Su, halk müziğini "şu bizim türküler ne kadar ah'lı of'lu" diye eleştiren(!) Batı hayranı aydın zümre için, "sıkıntı türkülerden gelmiyor, bu zümrenin halinde bir bozukluk var" derdi. "Dünyada iki önemli şey var, biri insanın kendisi, biri de türküler" derken, türkülerimizi bize şöyle anlatırdı:

> "Bu türküler halkın hayatının bir ifadesi değil mi? (...) Kitleler halinde öldürülmüş ve yok edilmeye çalışılmış zümrelerin hikayesi bu türkülerle anlatılmıyor mu? Asırlardan beri, bir lokma ekmek için, memleketi bir uçtan bir uca dolaşan milyonlarca yurtsuz, yuvasız insanın garipliği, ıstırabı bu türkülerle anlatılmıyor mu? Madem ki bu türküler bu kadar hazindir, o halde halkın hayat şartları tahammül edilemeyecek kadar hazin demektir." (Ruhi Su, *Ezgili Yürek*.s.50)

Ruhi Su Batı müziğini yücelten kurumlarda yetişti ama, edindiği bilgiyi halk müziğini geliştirmede kullandı. O, bu geliştirmenin müziğimizin karakterini bozmadan yapılmasına titizlik gösterir, çokseslilige gitmede en sağlam yolun, zaten polifonik bir karakterde olan Alevi müziğini aslını bozmadan geliştirmek olduğunu her fırsatta yinelerdi.

Ruhi Su'nun türkülere verdiği değer, dünya görüşüyle yakından bağlıydı. O, iktidarların Türk halkı için Yezit'ten daha Yezit olduğunu, Pir Sultan ve Yunus gibi ozanların toplumsal çelişkileri dile getirdiğini, türkülerin ezilen sınıfın kavgasında güçlü bir silah olduğunu anlatıyordu. Ruhi Su, 1968'te şöyle diyordu:

> "Bir düzen türkülerinden korkmaya başladı mı, artık o düzeni kimse ayakta tutamaz. Nesimi'nin derisi yüzülmüş, Pir Sultan asılmış, fakat bütün bu asmalara kesmelere rağmen, ne o düzen kalmış, ne de o debdebeli sultanlardan bir kimse."

1960'lı yıllarda sosyalizmle tanışanlar, başkaldırı ruhunu, kavga coşkusunu, Ruhi Su'dan dinledikleri Alevi türkülerinde buldular. Karacaoğlan'ın, Yunus'un, Pir Sultan'ın, Köroğlu'nun bugün devrimcilerin dilinden düşmeyen birçok parçasını Ruhi Su'dan öğrendiler.

Ama ne yazık ki, devrimci hareket, ne Aleviliğe doğru bir tutum aldı, ne de en ağır koşullarda bile komünizme ve Aleviliğe sahip çıkmış olan Ruhi Su'ya kadirbilirlik yaptı. Oysa eşi Sıdıka Su'nun, "Sultan Suyu" kasetine yazdığı tanıtmada vurguladığı gibi, "Ruhi Su'nun bu alanda yaptığı önemli çalışmaları dile getirmek hem ona, hem Alevi halka karşı en azından bir kadirşinaslık borcu idi".

Biz, Sıdıka Su'nun eleştirisini kabul ediyor, kitabımızın ilk basımlarında, Ruhi Baba'nın Aleviliğin müzik geleneğini bizlere ulaştıran büyük çabasına değinmediğimiz için özür diliyoruz. Alevilikten ve Alevi müziğinden sözedip de O'nu anmamak olur muydu?

Bin yıllık yürüyüşün onurlu neferi, halk müziğimizin kartalı Ruhi Su, Türkiye işçi sınıfının ve Aleviliğin ortak kavgasında, sevgisinde, umudunda kuşaklar boyu yaşayacaktır. Bu bölümü bitirirken şöyle diyeyim: Halkımızın tarihi Alevi müziğindedir.

VIII.VI. ALEVİ TOPLUMUNA YÖNELİK DEMOKRATİK İSTEMLERİMİZ

1990'lara vardık, ülkemizde Alevilerin inanç ve yaşam biçimi hâlâ meşru sayılmamaktadır.

Aleviliğin ibadet biçimi ayn-ı cemdir. Cemler Osmanlı döneminde sürekli yasaklı olmuştur. Bir söylenceye göre Alevinin kısa saplı sazı, dedenin paltosunun altına gizlenebilme gereğinden doğmuştur. Cem yasağı Cumhuriyet döneminde de sürmüş ve bu nedenle kovuşturma, tutuklama ve işkenceler yapılmıştır. Halk cemlerini gizli sürdürmek zorunda kalmıştır.

Bugün de değişen pek birşey yoktur. Bazı bölgelerde belli bir ilerleme görülüyorsa, bunun nedenleri, büyük ölçüde, devlet otoritesinin zayıflaması, işçi sınıfının güçlenmesi gibi nedenlerdir.

Cemler ve öteki Alevi inanç ve davranış biçimleri üzerindeki tüm yasaklar, baskı ve tehditler kaldırılmalıdır. Cemevleri açılmalıdır. Öte yanda, toplumun gerici kesiminden Alevileri ve onların geleneklerini, cemlerini aşağılayıcı, kirletici yalanlar, saldırılar yoğun olarak gelmektedir. Bu saldırılardan basına yansıyan bir-iki örnek verelim. 1989 yılında Ankara Ayrancı Lisesi öğretmeni Ahmet Günay derste, "...erkeklerle kadınların el sıkışması zinadir. Batı'daki kızlar, kızılbaşlarda olduğu gibi önce babalarıyla yatıyorlar. Alevilikte kızlar babalarıyla, erkekler de analarıyla gece ışıklar sönünce ilişkide bulunuyorlar," diyebil-

miştir.

Yine aynı yıl içinde İstanbul Gaziosmanpaşa Mehmetçik İlkokulu müdür yardımcısı İbrahim Demirkan da, "İstanbul'da yaşayan kadınların yarısı fahişedir. Alevilerin kızlarının yüzde 70'inde kızlık zarı yoktur. Zira onların aile hayatı yoktur," demiştir.

Bunlar yalnızca örnektir. Her gün, ülkenin her yanında bu çeşit olaylar olmaktadır. Söylenenlerden, bunları söyleyenlerin cinselliğin bunalımını yaşayan sapıklar oldukları açıktır da, önemli olan Alevi toplumunun Sünni-gerici kesimden gelen yoğun bir baskı altında olduğudur.

Anayasa ve ceza yasasında gerekli değişiklikler yapılarak bu çeşit hareketlerin en ağır cezayı gerektiren insanlık suçları haline getirilmesi gereklidir.

Türkiye Cumhuriyeti laik bir devlet midir? Lafta laiktir, lafta devlet ve din işleri birbirinden ayrılmıştır. Ama ne Osmanlı, ne Türkiye Cumhuriyeti laik değildir. Yalnız, Osmanlıda hile tükenmez derler, bu devlet-din birliği de bizde gerçek İslam modelinden farklı bir durum gösterir.

İslamda devlet dinin bir türevidir, dinden kaynaklanır. Din, devlete egemendir. Osmanlı'da ise din sultana, yani devlete bağımlıdır, onun altında örgütlenmiştir. Bu nedenle de bugünkü Suudi Arabistan, tüm Osmanlı tarihini İslamdan bir sapma olarak değerlendirir. Bu bir yana, Türkiye Cumhuriyeti'nde de durum böyledir. Din, devletin altında (ama içinde) örgütlenmiştir. Devlette, din işlerinden sorumlu bir Diyanet İşleri Başkanlığı vardır. Bu kurum bir devlet bakanlığına bağlı olarak çalışır.

Osmanlı'nın ve Türkiye Cumhuriyeti'nin İslamın genel modeli dışında örgütlenmiş olması, laiklik konusuna çok bir fark getirmiyor. Çünkü soru, devlet mi dinin altında, din mi devletin altında örgütlüdür sorusu değildir. Bizi burada ilgilendiren soru, devletle din işleri birbiri içine girmiş mi, girmemiş mi sorusudur. Gerisi, laiklik açısından ayrıntıdır.

Evet, Türkiye Cumhuriyeti gerçek laik bir devlet değildir.

Devletin güdümünde ve desteği altında tüm ülkede Sünnilik merkezi yapı içindedir. Tüm camiler, imam hatip okulları ve ilahiyat fakülteleri, Diyanet İşleri Başkanlığı ve Eğitim Bakanlığı aracılığıyla bu merkezi yapının parçalarıdır. Devletin resmi bir dini vardır. Bu da Sünnilik ve onun da Hanefi mezhebidir. Başta Diyanet İşleri Başkanlığı olmak üzere tüm kurumlar yalnızca Sünniliğe ve Sünnilere hizmet eder.

Şimdi bunun karşısında ne söylemek gerekir? Bazı yazarlar, örneğin *Alevilik Olayı* adlı kitabın yazarı Cemal Şener şöyle diyor:

> "Bu sorunun çözüm yolu, giderleri Alevi'lerin de katkıda bulunduğu bütçeden karşılanan Diyanet İşleri'nin Alevi'lere de dini hizmet götürmesidir. Tabii, bu hizmetin amacı sünni din adamları vasıtası ile alevileri sünnileştirmek değil, alevi din adamları vasıtasıyla alevilere dini hizmet götürmek olmalıdır. Alevi din adamlarının yetişmesi için de, isteyen alevi çocukları için Milli Eğitim Bakanlığı böyle bir eğitim programını İmam Hatip Okullarında uygulamalıdır.
>
> "Bunun dünyada örnekleri vardır. Hristiyanlık içindeki farklı mezheplere kiliseler benzer biçimde hizmet vermektedir."

Kiliseler böyle bir hizmet verebilir de bu hizmetleri devletten istemek, eleştirilen kuyuya düşmektir, laiklik değildir. Cemal Şener kitabında Aleviliği savunma çabası içindedir. Ancak kullandığı metodoloji bozuktur. Dolayısıyla, önerileri (bir değil, iki değil), kendi istemese de, *gerici* olmaktadır.

Adı yalnızca kendi yöresinde bilinen bir dede ise, belki yine aynı çerçevede, ama daha serinkanlı bir öneri yapıyor: "Diyanet İşleri Başkanlığı'nda Alevilerin bilgili kişilerinden temsilciler olmalı" diyor. Hiç olmazsa Alevilerin bilgili

kişilerinin, İmam Hatip okulları tarafından yetiştirilmesini önermiyor.

Bizce ise laik bir devlet ve toplumsal ilişkiler yaratabilmek için önceki sayfalarda söylediklerimize ek olarak sağlanması gerekenler şunlardır:

- Tüm devlet-din ve eğitim-din birliği parçalanmalı, kaldırılmalıdır. Diyanet İşleri kapatılmalı, merkezi hiyerarşi dağıtılmalı, devletin eğitim sistemi içindeki İmam Hatip Okulları ve İlahiyat Fakülteleri kapatılmalıdır. İsteyen dinsel çevre, Batı'da olduğu gibi, belli koşullara uyarak kendi okullarını açabilir.
- Devletin ne resmi, ne gayrıresmi dini olmamalı, nüfus kağıdına otomatik olarak "İslam" yazmak gibi uygulamalar kaldırılmalıdır.
- Her çeşit düşüncenin, bu arada dinsel inançların da önündeki yasal engeller kaldırılmalı, dinsel inanç özgürlüğü getirilmelidir. Ancak gerçekten laik bir devlette bunun ayrılmaz parçası olarak anti-din ve ateist düşünce özgürlüğü de sağlanmalıdır.
- Dinsel örgütlenmeler, camiler vb., yalnızca inananların mali katkılarıyla yaşamalıdır. Devlet bütçesinden bu alanlara kuruş verilmemelidir. Öte yanda, toplanacak bu gönüllü katkılardan vergi de alınmamalıdır. Devlet ne vermeli, ne almalıdır. Din görevlileri hizmet verdikleri bölgenin inananları tarafından seçilip göreve getirilmeli ve ücretleri de onlar tarafından karşılanmalıdır.
- Din misyonerliği yasaklanmalıdır. Dinsel çevrelerin sosyal, kültürel, vb., çalışmalar yapmaları, örneğin son yıllarda ülkemizde çok yaygınlaşan yurtlar, öğrenci pansiyonları açma gibi uygulamalar önlenmelidir.

Alevilerin can alıcı sorunların biri de cenaze namazıdır. Konunun ciddiliğiyle belki pek uyumlu değil ama sorunu iyi sergilediği için bir fıkra anlatacağım:

Cami kapısını açık bulan bir deve,

Yiyecek bulurum umuduyla dalar içeri;
Başlar köşe bucağı kolaçan etmeye,
Başıyla, hörgücüyle birbirine katar heryeri.
Koşup gelen hoca perişan görünce ortalığı,
Döverek çıkarmaya uğraşır hayvanı.
"Yazıktır", der Bektaşi, "dövme be kuzum,
Aklı olmadığından bir kez girmiş işte,
Bak ben hiç giriyor muyum?"

Camiye böyle yaklaşan bir Alevinin, doğumundan ölümüne camiyle işi olmamış insanın, ölünce cenaze namazı için camiye götürülmek zorunda kalması acıdır. Sonra, çok yerde imamlar Alevilerin cenaze namazını kılmak istememekte ve sık sık ciddi olaylar yaşanmaktadır.

Bu çeşit insanlık onuruyla bağdaşmayan baskılara, uygulamalara son verilmelidir.

Sonra, yalnızca imam hatip okulları ve ilahiyat fakülteleri değil, tüm öğretim sistemi, tüm okul kitapları tarihimizi çarpıtmakta, Aleviliğe yalan ve iftiralarla saldırmakta, Sünnilik propagandası yapmaktadır. Bunun sonucunda özellikle Alevi çocukları büyük bunalımlara girmekte, şu ya da bu nedenle iyi bir aile terbiyesi alamadığı evlerde, anababayla çocuk arasında kolay kapanmayacak sorunlar doğmaktadır. Aleviliğini savunan öğrenciler ise başta öğretmenleri olmak üzere tüm okuldan yoğun bir baskı, alay ve horlamayla karşılaşmaktadırlar.

Tüm eğitim ve öğretim sisteminin bu gerici Sünni vurgudan kurtulması için, tüm kitapların yalanlardan arındırılarak yeniden yazılması için, gerçekten laik ve bilime dayalı bir eğitimin yerleşmesi için mücadele etmeliyiz.

Aynı baskılar işyerlerinde, özellikle devlet sektöründe, memurlar arasında da yaygındır. Devletin zaten varolan taraf tutuculuğu yanında, buralarda bir de Sünni tarikatların gizli örgütlenmişliği durumu ağırlaştırmaktadır. Rahat nefes

alınabilen tek yer işçilerin arasıdır. Bu baskıların kalkması yolunda toplu biçimde mücadele verilmelidir.

Devlet katlarında özel olarak, ama genel olarak tüm toplumda Alevilerin önemli görevlere alınmamaları yönünde resmi olmayan ama yaygın bir uygulama vardır. Bu duruma karşı çıkılmalı ve toplum çapında *fırsat eşitliği* sağlanmalıdır.

Alevi toplumu bugün dedeliğin de etkisinin azalmasıyla gericilik ve onun devleti karşısında dağınık bir durumdadır. Buna getirilecek önlem, tüm istemlerimiz arasında önem sırasında birincidir. Bu dağınıklığa çözümü ancak Alevi toplumu getirebilir ama biz de bu konuda düşündüğümüzü söyleyebilir, önerimizi sunabiliriz.

Önerimiz şudur: Alevi toplumunu özüyle, Hacı Bektaş düşüncesiyle uygun bir zeminde geliştirebilecek, danışma nitelikli bir kurul oluşturulmalıdır. Yıl içinde belli aralarla Hacı Bektaş'ta toplanacak bu kurulda, her biri bir ocağı temsilen gelen 12 dede, Bektaşiliğin düşünsel kaynaklarını hakkıyla bilen bilim adamları, Alevi özünü dinsel çarpıtmaya boğmadan yaymakta olan ünlü halk ozanları, Hacı Bektaş soyu Çelebilerin başıyla birlikte yer almalıdır. Bu kurul düşünsel ve örgütsel konularda topluma raporlar, öneriler sunmalıdır. Hacı Bektaş'ın felsefi özüne ve devrimci yapısına sadık kişilerden oluşacak böyle bir kurul hem Aleviliğe, hem sömürüden, kula kulluktan kurtulmuş bir Türkiye'nin yaratılmasına ölçülemez bir katkı yapar.

Alevi toplumunun, "laik" Türkiye'de karşı karşıya olduğu baskılar saymakla bitmez. Tüm bu sorunlar için mücadele etmek işçi sınıfının temel görevleri arasındadır.

Alevilerin istemleri demokratik istemlerdir. Yapılan eziyetlere Marksist değil, devrimci değil, demokrat değil, liberal değil, insan olan karşı çıkar.

Alevilik sorunu, toplumumuz ve devrimci hareket açısından bir din sorunu değil, temel insan hakları ve demokrasi sorunudur.

SON SÖZ:

HACI BEKTAŞ VELİ'NİN GÖSTERDİĞİ TEMEL YÖN VE KAPİTALİZM

Din, ya da din çerçevesi içinde geliştirilen çeşitli dini destekleyici ya da eleştirici görüşler özünde *fetişist* bilincin değişik görüntüleridir. Temelinde doğa güçlerinin ve insan ilişkilerinden doğan ama onlar tarafından denetlenemeyen, hatta onları yöneten doğal güçlerin fetişleştirilmesi yatar. Bunun sonucunda din ya da öteki benzeri görüşler, gerçekliği, doğayı, toplumu ve insan ilişkilerini hayal düzeyinde çiftler, yansıtırlar.

Doğanın ve toplumun bilimsel anlayışına dayanan Marksistlerin, gerçekliği tam ve doğru yansıtmayan ideolojileri, bu arada dinleri de eleştirmeleri gerekir. Bu süregen, sürekli bir görevdir. Çünkü dinin kapitalizmde de işlevi sürer. Kapitalist üretim ilişkileri insanların yarattıkları ama denetleyemedikleri, tersine onların yaşamlarını belirleyen nesnel ilişkilerdir. Hele emekçi insan için bu ilişkilerin yaptırım gücü sınırsızdır, ezicidir.

Kapitalizmde dinin bir üst yapı kurumu olarak süreceğini ve önemli bir rol de oynayacağını bilmek Marksistlere bir görev daha yükler. Yaşadıkları toplumdaki dinin ve din benzeri ideolojilerin *somut tarihsel analizini* yapmak. Pek çok toplumda, egemen dinin yanı sıra bir de "muhalefet dini" vardır. Bunları, bunların dayandıkları sınıfsal kesimleri

ve ideolojilerinin özünü iyi bilmek, ona göre tutum almak gerekir. Çünkü Marksistlerin dini *ideolojik düzeyde* eleştirmelerinin amacı dine inananları *siyasal düzeyde* kazanmaktır. Marksistler, din eleştirisini spor diye yapmazlar. Böyle olunca, egemen dine ve "muhalefet dinine" ve bunları savunan kesimlere yaklaşım da elbette farklı olacaktır.

Bizim de bu kitapta yapmaya çalıştığımız bunlardır. Ancak, Türkiye'nin somut gerçekliği içinde, bu alanda kendimizi çok şanslı bir konumda bulduğumuzu söylemeliyim. Alevilik-Bektaşilik, dünyada rastladığımız heresi, heterodoksi örnekleri içinde halkçılıkta, kavgacılıkta, insancıllıkta en önde gelen örneklerden biridir.

Alevilik, öğretisiyle ve yarattığı büyük halk hareketleriyle tarihimizde gururlanacağımız bir yüksek tepedir. Hacı Bektaş, eşitlik, özgürlük, hoşgörü ve geniş görüşlülük taşıyan öğretisiyle, örgütçülüğü ve eylemiyle büyük bir düşünür, büyük bir liderdir. Onun, "*okunacak en büyük kitap insandır*" sözleri, yalnızca Bektaşiliğin değil insanlık tarihinin tüm ilerici düşüncesinin altında bir kızıl şerit gibi yatan ana amaçtır.

Aleviler, düşüncelerinden dolayı, yüzyıllar boyunca bağnazlığın, dar görüşlülüğün, yobazlığın elinde kırılmışlardır. Bu olgu aynı zamanda toplumda ezen ve ezilen sınıfların kavgasını temsil etmiştir.

Aleviler bugün de ülkemizde ikinci sınıf vatandaştırlar. Ezilmeleri, horlanmaları, zaman zaman da kırılmaları bitmemiştir. Bugün çoğunluğu işçi ve emekçi olan bu 22 milyon insanın konumu toplumsal bir yaradır.

Nasıl ulus bir gerçekse, din ya da herhangi bir başka ideoloji de toplumsal bir gerçektir. Kendi inançlarımızı toplumsal gerçekliğin yerine koyamayız ve eğer bir düşünce sistemi üzerinde ezgi varsa bu ezgiye gözlerimizi kapayamayız.

Bu tutumun karşısında, "Alevilik konusu halkı böler" deniyor. Ülkemizde Kürt sorunu dile getirildiğinde de aynı

anlamsız korkuyla karşılaşılır. "Türk-Kürt diye bölecek miyiz emekçiyi?" Benzeri korku, bu konuda görülüyor. "Aleviler bir yana, Sünniler bir yana diye bölecek miyiz?" Korku yersizdir. Bu bölünme zaten vardır ve sorunlar da oradan çıkmaktadır. Bölünmenin varlığına işaret, bölmek değildir. Varlığına işaret etmemek ve ezilene sahip çıkmamak ise, bölmemek değil, zaten varolan bölünmede *ezenin* yanında durmak demektir.

Ayrıca biz, "emekçiyi Alevi-Sünni diye bölecek miyiz?" sorusunu "korku" olarak adlandırdık ama çok iyi biliyoruz ki bu soruyu yöneltenlerin çoğunluğu bunu "korku"yla değil, kendi dar çıkarları adına kasıtlı olarak yapmaktadırlar. Böylelerine söylemek gerekir ki konuya bu soruyla başlamak, burjuvazinin sözcülüğünü yapmaktır. Namuslu bir insanın sorması gereken *ilk soru* şudur: Türkiye'de Aleviler üzerinde baskı var mıdır yok mudur? Yoksa, Alevilik konusunu yapay olarak getirmek halkı bölemez çünkü olmayan bir bölünme istekle yaratılamaz. O zaman bu, halkı bölmenin başarısız bir çabası olur. Baskı varsa var demek ise halkı bölmek olamaz.

Kaldı ki Alevilik konusunu öne getirmek Sünnileri reddetmek, onları "düşman" diye karşıya almak değildir. Sınıf düzeyiyle, ulus, din, ideoloji, kültür gibi düzeyleri birbirine karıştırmamak gerekir. İşçi, köylü, yoksul insan Sünni de olsa, Alevi de olsa ezilir. Sınıfsal konumundan dolayı ezilir. Sınıf konumundan dolayı ezilen Sünnilere de o düzeyde, sınıf düzeyinde sahip çıkıyoruz. Öte yanda, Sünni olduğu için ezilen bir tek insan yoktur Türkiye'de. Ama Aleviler bir de inançları yüzünden eziliyorlar. Sorun, "Sünnileri attık, Alevilerle birlikteyiz" sorunu değildir. En başta Aleviliğin kendisi bunu reddeder.

Aleviler üzerlerindeki yobaz baskının kalkmasını istiyorlar. Bu haklı isteği desteklemek, bir başka ezilen kesimin savaşımını desteklemeye engel değildir. Her çeşit haklı isteği işçi sınıfı destekler.

Kadın haklarını da sonuna dek savunuyoruz. Kadın haklarını savunmak toplumu, sınıfı bölüyor denebilir mi? Tam tersine, tüm ezilen kesimlerin istemleri birleşecek ve bir oluğa akacaktır. Hepsi haklı istemdir, hepsi birlikte savunulmalıdır.

Her ezilen toplumsal kesim gibi, Alevilerin de haksızlığa karşı örgütlenmeleri en doğal haklarıdır.

Engels, Almanya'da protestanlığın doğuşu sırasında Münzer'in *devrimci* dini üstüne yazdıklarında, onların daha sonra gelişen modern proletarya hareketine katıldıklarını anlatır. İşte Türkiye'de de olacak budur. 1960'lardan bu yana Alevilerin devrimci safları yoğun biçimde doldurmaları, en geri siyasal bilinç sahiplerinin geneliyle ancak sosyal-demokrasiye dek inmeleri bunun habercisidir.

Ancak, zaten bir ucundan başlamış olan bu katılmanın rasgele ve kendiliğinden (dolayısıyla git gelli) bir süreç olmaması için Marksistlere ve işçi sınıfına, sorunu derinden kavramak ve toplumsal bilinçte varolan egemen sınıf önyargılarından kurtulmak gibi önemli bir görev düşmektedir. "Her çağın egemen fikirleri, her zaman egemen sınıfın fikirleridir" (*Komünist Manifesto)* ve işçi sınıfı ve komünistler de bunlardan tam kurtulmuş değillerdir.

İşçi-devrimci hareket bu 800 yıllık geleneği içine almalı, ondan öğrenmeli, bu gelenekle birleşmelidir.

Tarihte Aleviliğin taşıdığı isyan bayrağını, bugünün koşulları içinde daha doğru ve tutarlı taşıyan devrimcilik, Marksizmdir.

Aleviler arasından sosyalist kazanmak, işçi hareketi için önemli bir hedeftir. İşçi devrimcisi kuşakların bu yolla 800 yıllık isyan geleneğiyle yoğrulması, bu geleneği devralması, hakkıyla günümüz koşullarındaki temsilcisi olması çok önemlidir.

Bektaşiliğin şu üç temel belgisi, bugün de bizler için geçerli olmalıdır:

- Eline beline diline sahip olacaksın.

- Gelme gelme, dönme dönme.
- Ser ver, sır verme.

Marksist kendi çarpıştığı ülkede haksızlığa başkaldıran geleneğe sarılmak zorundadır. Yoksa, gökten zembille inmiş, halkına yabancı bir siyasal hareket olur. Bu geleneğe sahip çıkmazsa, en başta kendi fikirlerine ihanet eder.

Öte yanda, "her ne şekil almış olursa olsun, tüm geçmiş çağlarda bir ortak gerçek vardır, toplumun bir kesiminin diğer bir kesimi tarafından sömürülmesi. Böyle olduğu için, geçmiş çağların toplumsal bilinci, her ne çeşitlilik ve değişiklik taşırsa taşısın, *sınıf uzlaşmazlıkları tümden ortadan kalkmadan* tamamen yokolmayacak belirli ortak biçimler ya da genel düşünceler içinde ilerler." (*Komünist Manifesto)* (abç) Bu nedenle, her çeşit göksel ya da dinsel görüşlerin tabanı kapitalizmde de ortadan kalkmaz. Kapitalizmde insanın kendi emeğine, emeğinin ürünlerine yabancılaşması bu çeşit düşüncelerin kaynağı olur.

Öyleyse, ne olursa olsun, modern işçi hareketi içinde erimeyen, kendi özgül inanç yapısını koruyan bir Alevi topluluğu da varolacaktır. Bu nedenle işçi ve devrimci hareket için canalıcı önemde hedef, Alevi toplumunun meşru ve haklı istemlerine sözcülük edebilmektir. Bu zaten işçi sınıfının, topluma karşı görevidir. Tüm ezilenlerin sözcüsü olarak yükselmeyen bir sınıf kendini de kurtaramaz.

1980 öncesi sıcak mücadelede, Aleviler üzerinde büyük bir katliam yapıldığını, devrimci hareketin bu katliamı önlemekte başarılı olamadığını, buradan çıkarmamız gereken çok önemli dersler olduğunu biliyoruz. Devrimci hareketin, yerel faşizmin saldırısı karşısında yetersiz kalışı 1980 yenilgisinin de ipuçlarını taşıyordu. Aleviler, geneliyle haksızlığa başkaldıran bir topluluktur. Aydındırlar. Bu noktayı iyi anlarsak, faşistlerin ve tüm gericiliğin yollarının neden her zaman Alevi kıyımından geçtiğini, "geçmek zorunda" olduğunu anlarız.

Türkiye'de Alevi sorununun büyük bir ağırlığı olduğu bir

yana, önümüzdeki dönemde daha da büyük önem kazanacağını söyleyebiliriz. Sınıf çelişkilerinin keskinleşmesiyle birlikte karşı devrimci saldırı da şiddetlenmektedir. Bu kez 12 Eylül öncesi olduğu gibi, ordu en azından bir noktaya dek en büyük tehlike değildir. Bu kez asıl büyük tehlike dincigericilerden gelmektedir.

Buraya dek asıl olarak Alevi-Bektaşiliğin, a) işçi-devrimci harekete katılmasının, onun içinde erimesinin, b) katılmayan kesimlerin devrimci hareketle arasında kopmaz bir bağlaşıklık kurulmasının işçi-devrimci harekete getireceği büyük yarar üzerinde durduk. Ancak, bu iki düzeydeki birliğin de, Alevi-Bektaşi toplumuna da yararı olmayacağı sanılmasın. Hatta asıl can alıcı yarar Alevi-Bektaşi toplumuna olacaktır.

Daha fazla ilerlemeden bir parantez açarak bir konuya değinmek istiyorum.

Bazı çevrelerde bizim için, "bunlar Aleviliği kullanmak istiyor" diyorlar. Kullanmanın gizli bir yanı, gizli bir anlamı olur. Biz Alevilik hakkındaki düşüncemizi açıkça söylemişiz. Amacımızı da. Amacımız, işçiyle Aleviyi **musahib etmektir.** Üye kazanmak diyorlar. Bu büyük amacın, bu büyük davanın yanında o kadar küçük kalıyor ki. İki büyük güç birleşmeli. Bunlar birleştiği zaman haksızlık yaşayamaz Türkiye'de.

Aleviliği "kullanmak" şöyle olabilir: Öyle örgütler tanıyorum, yoğun biçimde Alevi çocuklarına dayanır, masada oturup sohbet edersen Aleviliği "takdir" de eder ama bir kere de çıkıp halkın önünde Alevilik hakkında konuşmamıştır. Ben buna, "Alevileri kullanmak" derim. Amacını açıkça söyleyene bu denemez.

Aleviliği "kullanmak" bir de şöyle olabilir: Dünyada ve ülkede devrimci hareketin güç kaybetmesiyle, kısa vadede ikbal arayışıyla ikrarından dönerek ve kimliğini gizleyerek Alevi örgütlerine kapılanmak. Ya da, "örgüt göreviyle" ve kimliğini gizleyerek Alevi örgütlerinde "çalışma" yapmak.

Bu iki durumun da örneklerini görüyoruz.

Kaldığımız yere dönelim. Günümüzde, özellikle "sınıf gerçeği"nin dayatmasıyla Alevilikle hızlı bir ayrışma yaşanmaktadır. Farklılaşmalara uzaktan ve yukardan bakınca görülüyor ki, tüm kaynaşma tek bir cümleye indirgenebilir: Bu ayrışma, toplumu Aleviliğin götürmek istediği yöne götürmeye çalışanlarla, onu düzenle ve egemen ideolojiyle kaynaştırmaya çalışanların ayrışmasıdır.

Ne demek istediğimizi daha açmadan önce kısa bir genelleme yapalım. Ülkemizdeki üç büyük sınıfın kendi çıkarlarına uygun görüşleri nelerdir dersek, Hacı Bektaş'ın götürmek istediği yola bugün de götürmek ama aradaki gelişmeleri içine katarak götürmek gerekir görüşünü reddedenler, burjuva görüşleridir. Bu görüşü lafta kabul eden ama sınıfsal konumu nedeniyle nasıl yapacağını bilemeyen görüşler küçük burjuva görüşlerdir. Kabul eden ve yolu gösteren de işçi görüşlerdir.

Alevilikte yapılması gereken, Hacı Bektaş Veli'nin insanlığı götürmek istediği yönü iyi anlamak ve aradan geçen yüzyılların getirdiği gelişmeleri de katarak, yine o yöne gitmektir. Onun o tarihte söylediği kadarıyla bırakmak en başta ona büyük haksızlıktır.

Hacı Bektaş Veli'nin, Aleviliğin gösterdiği yön nedir? İşin canı burada. Kadın hakları, demokrasi vb., bunların hepsi çok önemli ama bu herşeyin canı. Aleviliğin gösterdiği yön nedir ki biz bilimlerin 600-700 yıldır eklediği bulguları da katarak bugün de o yöne götürmeye çalışacağız?

Herat, Buhara, Merv ve Horasan'da 1000 yıl önce başlayan ve en gelişmiş biçimini Babai-Bektaşi-Simavi çizgisiyle Anadolu'da edinen bu düşünce, dinin aşılmaz kurallarını kırıp parçalamanın yolu olmuştur. İnsan yaşamında aklı ve düşünceyi egemen yaparak insanı özgürleştirmeye ve davranışlarına sahip çıkmasını sağlamaya çalışmıştır. Enelhak anlayışıyla tüm doğayı ve insanı tanrılaştırmış, böylece bir yanda "tanrı"nın alanını daraltır-

ken, bir yanda yine insanı özgürleştirmiş, kendine, kendi yeteneklerine dönmesini sağlamıştır. Babai-Bektaşi-Simavi çizgisi, bu nedenle, ''tanrının verdiği'' akılla din düşüncesinin ve tanrının aşılmasıdır.

13. yy.dan konuşuyoruz. Bu nedenle, ''tanrının verdiği akılla'', tanrının aşılmasıdır Alevilik. Bugünkü anlamıyla bilimler yok. Daha dünyanın yuvarlak olduğu bilinmiyor. Amerika bulunmamış.Dinler ve kral kültü dışında bir başka ideoloji yok. Böyle bir dünyada Hacı Bektaş Veli bu düşünceleri getiriyor. Gösterdiği hedefler insanlığın hiç eskimeyecek hedefleridir. Aradan 700 yıl geçiyor, bilimler dev adımlarla ilerliyor ve o hedefleri destekliyor. O günün koşullarında böyle bir öğretiyi getirebilen bir insan bugün yaşasaydı, aynı özü herhalde çok daha açık, çok daha ileri biçimde getirirdi.

Doğru bir yorumla önü açılırsa, Hacı Bektaş'ın eşitlikçi-ortakçı anlayışı için kapitalizm, feodalizme oranla çok daha gerçekçi olanaklar açmaktadır.

Çağının çok ötesinde fikirlerle geliyor Hacı Bektaş. Bir anlamda ideallerle geliyor. Bunlar feodal çağda hiçbir zaman gerçekleşemezdi. Gerçekleşemez diye uğruna mücadele edilmemeli değil. Bu, ezilen sınıfın mücadelesi.

Hacı Bektaş'ın yaşadığı çağda o düşüncenin başarı şansı yoktu. Eşitlikçilik, ortakçılık, demokrasi, özgürlük feodalizm altında olabilir şeyler midir? Feodalizm çağında tüm ülkelerde köylü ayaklanmaları görüyoruz. Bunların başarılı olduğu durumlarda tarihin gösterdiği bir şey var. Başarıya ulaşan ayaklanmaları ya bir süre sonra tepeliyorlar ya da birkaç yıl sonra bakıyorsunuz bu kez o köylünün içinden yeni feodal beyler çıkıyor. Çünkü üretim güçlerinin gelişme düzeyi, var olan zenginliği paylaştırıp sonra onu yeniden üretmeye engel. Bu ancak kapitalizmde olanaklı. Dolayısıyla, Hacı Bektaş'ın ve Aleviliğin amaçlarının gerçek başarı şansı ancak kapitalist toplumda var.

Bunun olabilmesi için kapitalist toplumda bir koşul

gerekiyor. Alevi toplumunun işçi sınıfıyla kaynaşması, iç içe geçmesi ya da dost olması.

İki büyük güç var. Biri, Alevilik, olağanüstü bir seziyle tarihten insanlığın en güzel özelliklerini beraberinde getirmiş. Ötekisi, toplumun devrimci sınıfı. Türkiye için ne büyük şanstır bu. İki taraf da bunun farkına varırsa.

Adamın birinin göğsüne vurmuşlar, "vah arkam" demiş. Sormuşlar, "ya biz senin göğsüne vurduk, neden arkam diyorsun?" "Benim arkam olsaydı, siz göğsüme vurabilir miydiniz?" Bu gerçek hem Aleviler, hem işçi sınıfı için geçerlidir.

Alevi-Bektaşi düşüncesi, feodal çağda biçimlenmiş, anti-feodal, özgürlükçü, devrimci düşüncedir. Bir çeşit köylü sosyalizmidir. Büyük çoğunluğu emekçi olan Alevi toplumunun yüzyıllar boyu büyüttüğü düşlerle, modern işçi hareketinin amaçları arasında büyük benzerlikler vardır. Bu durumda, Marks'ın ve Engels'in *Manifesto* ve *Gotha Programı*'nda bir başka kapsam içinde söyledikleri, Alevilik için de geçerlidir. Günümüzün kapitalist koşullarında doğayı ve toplumu en doğru yansıtan, toplumsal anlamda *tek gerçek devrimci* sınıf ve ideoloji, işçi sınıfı ve onun ideolojisi olan Marksizmdir. Çağlar farklı, sorunlar farklı olmasına rağmen, amaçlanan toplumsal hedeflerin genel içeriğinin böylesine benzerliği; a) Geniş Alevi kalabalıkların modern işçi hareketine katılma kolaylığını getirmektedir; b) Fiziksel ve ideolojik olarak işçi hareketine katılmayan geniş Alevi yığınların, bu hareketin en sağlam dostu olma kolaylığını getirmektedir; c) Anti-feodal devrimci bir ideoloji olan Bektaşiliğe kapitalizm altında da yeni bir işlev sunmaktadır. Eski Babai-Bektaşi gelebeğiyle bütünleşen yeni başkaldırı nedenleri vermektedir.

Günümüzde Alevilik ancak işçi sınıfına ve onun ideolojisine yaklaştığı, onunla kaynaştığı ya da onun dostu, *musahibi* olduğu oranda, kapitalizm altında da devrimcileşir ve yeni bir devrimci ömür ve işlev kazanır. Bu olmazsa,

Alevi düşüncesi içinde milliyetçiliğin, dinciliğin ve devlete saygıcılığın giderek güçlenmesi ve bünyeyi ele geçirmesi kaçınılmazdır. Bu da, 800 yıllık heybetli geçmiş adına, Hacı Bektaş'ın özgürlükçü-eşitlikçi öğretisi adına, adaletli bir yaşam uğruna can veren milyonlarca Alevi emekçi adına ne acı bir sondur.

İkisinin de birbirine gereksinimi var. İşçi sınıfının gereksinimi var, Alevilik onun atası, dedesi, kökü. Ondan alacağı töre-terbiye var, hümanizm var, "insan" var. Aleviliğin gereksinimi var, kapitalizm koşullarında üretimden gelen güç işçi sınıfında. Amaçlarını gerçekleştirme yollarını gösteren izm onda. Marksistler bir gerçeği iyi biliyorlar: Sınıflı toplum kalkmadan, tanrı-din vb., kalkmaz. Dolayısıyla, Alevilik, işçi sınıfının ve Marksizmin dostu olmazsa da sürer ve bir işlevi olur. Ama bu işlev artık ilerlemenin, gelişmenin öncü güçlerinden olmak değil, dinsel koyuluğa kaymak, düzeni korumak, ilerlemeyi engellemek olur.

Bu nedenle, hem Alevilik, hem işçiler, hem Türkiye için tek çıkış yolu, işçi sınıfıyla Aleviler başta olmak üzere, tüm emek güçlerinin, tüm ezilenlerin birliğidir.

Alevilik içinde de emekten yana kesimlerin öne gelmesidir. "Yol düşkünleri kataın başına geçerse, o katar yürümez." Alevilik içinde emekten yana kesimlerin öne gelmesini sağlayacak tek yol şudur: Önceki sayfalarda örneklerini verdiğimiz burjuva ve küçük burjuva görüşlerin gözden düşmesi ve Alevi toplumu içinde emekten yana görüşlerin giderek daha büyük yaygınlık kazanması.

Bunun için elbirliğiyle çalışmalı ve şu iki soruya herkezden yanıt istemeliyiz:

1. Aleviliğin amaçları nelerdir?
2. Günümüz koşullarında bu amaçlara nasıl ulaşılacaktır?

Bu sorulara verilecek yanıtlar, a) kimin emekten, ezilenden yana olduğunu, b) kimin Alevi düşüncesini gerçekten savunduğunu gösterecektir.

***

Gelecek yüzyıllarda, ''Anadolu'da demokratik savaşım geleneği'' üzerine yapılacak bilimsel, tarihsel çalışmalar Alevi ile Marksisti biz istesek istemezsek birleştirecektir. Bu ikisinin halef-selef olduğunu *bugün* anlayacak mıyız, anlamayacak mıyız? Soru budur. Eğer anlarsak, o semineri verenler, ''o gün yaşayanlar akıllı insanlarmış, tarihi anlamışlar'' diyeceklerdir. Anlamazsak, bu bizim sorunumuzdur. Aklın sınırı vardır, oysa aptallık sınırsızdır. Tarihimizin gerçeği olarak Bektaşilikle Marksistlik aynı kanalda birleşmiştir, halef-seleftir. Din çerçevesinde bir isyan ideolojisi olan Alevilik bu yanıyla istense istemese ülkemizde sosyalizmin dünüdür. Anadolu'da *başkaldırının süreklilik çizgisi* budur.

Büyük toplumsal fırtınaları koparan hareketler, içinde yaşadıkları toplumun tarihine, kültürüne ve o gününe uygun yaklaşımları getirebilenlerdir. Ancak o zaman, topluma öncülük edecek ustalığı gösterebilirler.

Herhalde en yakışanı, amacımızı özetler biçimde, cümlemizi Hacı Bektaş Veli'nin sözleriyle bitirmektir:

''Yola birlikte gidilir.''

EK: HAMBURG KONFERANSI

17.11.1991 tarihinde
Hamburg Alevi Kültür Merkezi'nde
R.YÜRÜKOĞLU'nun verdiği konferans

BAŞINA YOL DÜŞKÜNLERİNİN GEÇTİĞİ KATAR YÜRÜMEZ

GİRİŞ

Değerli Dostlar, önce şunu söyleyeyim, ben bu konunun ancak öğrencisiyim. Bazı söyleyeceklerim bazılarınıza yanlış gelebilir. Bunlar da bu insanın görüşleridir dersiniz. Aleviliğin engin hoşgörüsüne sığınırım.

Bu gece size, Aleviliğin neden ilerici, özgürlüklerden, demokratik haklardan yana olduğunu anlatmayacağım. Bence o aşama ağırlığıyla geçti. Yaşadığımız son üç-dört yıl içinde Aleviliği yeniden Türkiye'nin gündemine oturtma mücadelesinde büyük bir başarı sağlandı.

Son üç-dört yılın sonuçları, tartışmaları yeni bir aşamaya yükseltti. Bugün artık Alevilik konusunda düşünenlerin kafa yorması gereken sorunlar, ***iki soru*** çevresinde düğümlenmiştir.

Birincisi, Aleviliğin amaçları nelerdir?

Cemevlerinin açılması Aleviliğin amacı mıdır? Cemevlerinin açılması yapılan bir haksızlığın ortadan kaldırılmasıdır. Bir zulmün ortadan kaldırılmasıdır. Ama kendi başına bir amaç değildir. Aleviliğin amaçları cemevinde başlıyor, ilerliyor. Bu amaçların tartışılması gerekiyor. Çok sayıda kitap yayınlanıyor ve amaçlar konusunda büyük bir kargaşa var.

İkinci soru da şudur: Aleviliğin amaçları günümüzde nasıl gerçekleştirilebilir?

Önümüzdeki yıllarda kafaları kurcalayacak iki tartışma odağı bunlar olacaktır. Ve bu tartışma, Aleviliği Türkiye'nin gündemine getirme aşamasından bin kat daha önemli olacaktır. Çünkü Aleviliğin gelecekte Türkiye'de oynayacağı rolü belirleyecektir.

Şimdi, bir gözlem daha yapmalıyız. Son yılllarda Alevilikte büyük bir canlanma var. Ama şunu hepiniz kabul edersiniz ki bu canlanmayla birlikte farklılaşma da artıyor.

Farklılaşmanın nedenlerini kabaca ikiye ayırabiliriz. Birine tarihsel, ötekine sınıfsal diyebiliriz.

1. FARKLILAŞMANIN TARİHSEL NEDENLERİ

Tarihsel nedenler üzerinde çok durmadan yalnızca en önemli birkaç tanesine değineceğim.

Oniki ocağın varlığı, bu oniki ocağın hepsinin de kendi içinde farklı -küçük ya da büyük- uygulamalara sahip olması, tarihten gelen bir farklılaşma kaynağıdır.

İkincisi dedebabalık olgusunun bir Osmanlı hilesi olarak varlığı. Bunun getirdiği farklılaşmalar var.

Devletin güçlü olduğu yerlerdeki Alevi topluluklarının davranışlarıyla, devletin uzağında kalmış bölgelerdekilerin tutumları arasında tarih içinde ortaya çıkan bir farklılaşma var.

Arap bölgelerine yakın olmak-olmamak da bir farklılık

getiriyor. Arap bölgelerine yakın oldukça İslamın ve Sünniliğin etkisinin arttığını görüyoruz .

Tüm bunlar tarihten gelen farklılıklar. Nedenleri belki tarihte kalmış ama çok ilginçtir, günümüzün sınıfsal ayrımlarına da oturuyor, onları besliyor ve yeni anlamlar kazanıyorlar.

2. FARKLILIKLARIN SINIFSAL NEDENLERİ

Farklılıkların sınıfsal nedenleri üzerinde biraz daha uzun durmak istiyorum. Yalnız baştan şunu söyleyeyim, bölücü, parçalayıcı bir yaklaşım sahibi değilim. Aleviliğin içinde çok çeşitli inanç uygulamaları, çok farklı görüşler var. Bunların hepsinin bugün bir hareket içinde bulunması gerekiyor. Zorunludur, hem de yararlıdır. Yarını ise gelişimin kendisi belirler. Ancak, farklılıklara gözleri kapamak da doğru değildir. Farklılıkların nedenlerini anlamaya çalışmak akılcı bir yaklaşımdır.

Türkiye'de 22 milyon Alevinin hepsi de işçi değildir. Hepsi de bakkal ya da doktor değildir. Türkiye'de ne kadar sınıf varsa, Aleviliğin içinde de bu sınıflar vardır.

Son dönemde Alevilikte ortaya çıkan canlanmayla birlikte şunu görüyoruz; Aleviliğin içindeki sınıf farklılıkları daha belirgin bir şekilde ortaya çıkıyor. Belli sınıfların damgasını taşıyan görüşler daha iyi seçiliyor. Eskiden birbirine girmiş gibiydiler, tam anlaşılmıyordu. Hareketlenme arttıkça fikirlerde berraklaşma ve belli bir sınıf temeline oturma da hızlanıyor.

Türkiye burjuvazisinin (Alevi kesimdeki burjuvalar da dahil), Alevilik konusunda bir tane temel, stratejik hedefi vardır: Aleviliği düzenle bütünleştirmek. Aleviliği bir din yapısı içine koymak, Türkçülüğe çekmek, devletin yanına çekmek, bunların hepsi aslında Aleviliği eritmenin değişik yollarıdır.

Son zamanlarda Türkiye egemen sınıfında Aleviliğe karşı bir taktik değişikliği var. Ana hedefleri, Aleviliği eritmek, yoketmek, bu hiç değişmiyor. Ama bir taktik değişikliği var. Belli bir "yumuşama" var. Hacı Bektaş törenlerinde de, Hamza Baba'da da, Abdal Musa'da da görüyoruz.

Bu yumuşamanın nedenleri üzerinde uzunca durmak istemiyorum, üç ciddi nedenine kısaca değineyim.

Birincisi, ülkenin içinde bulunduğu ekonomik sıkıntılar emekçileri harekete geçmeye zorluyor. Bu bir cephedir egemen sınıf karşısında.

İkincisi, Kürt hareketi her an uluslararası bir yapıya bürünebilir. Emperyalist ülkelerin de ısrarla kışkırttıkları bir konu bu. Dolayısıyla, doğrudur-yanlıştır demeden, egemen sınıfın başında önemli bir cephe de budur.

Üçüncüsü de, Sovyetler Birliği'nin çökmesiyle, Romanya'dan Çin'e kadar koca bir pazar Türk burjuvazisinin önünde açıldı. Bu pazara Türk burjuvaları kadar başarıyla girebilecek bir başkası yok. Aynı kökten gelen halklar bunlar.

Demek ki, egemen sınıfın önünde iki ciddi tehdit, bir de büyük olanak var. Bunların düzgün yönlendirilebilmesi için burjuvazinin cepheleri daraltması gerekiyor. Cepheleri daraltıp, güçlerini toplayıp, belli merkezlere yüklenmesi gerekiyor. Bunun için de Aleviliğe karşı yumuşak bir tutum geliştiriyor. Yoksa Aleviliğe karşı yüzyıllardan gelen amacı değişmiyor.

Konumuz açısından yumuşamanın önemi şurada; Alevi kesim içindeki burjuvaların da bu yumuşama çok işine geliyor.

Alevilerin büyük çoğunluğu emekçi insanlardır, zengin burjuvalar çok azdır ama yine de vardır. Şimdi bir işadamı, bir fabrikatör düşünün ki, 500 işçi çalıştırıyor. Sünni burjuva, Alevilerin üzerine eskisi gibi düşmanca gelse, bu adamın işi zordur. Devletle, bankalarla, "etkin çevreler"le ilişkisi var. Öyle durumda kalıyor ki, Aleviliğini söylese iş hayatında

kolay yer vermiyorlar. Söylemese, bu kez kendini inkar ediyor. Sıkışık bir durumda kalıyor. Ama Türkiye burjuvazisi, "sizler de iyi insanlarsınız, Hacı Bektaş'ı biz de severiz," filan dediği zaman bu kesim nefes alıyor, rahatlıyor.

Alevilik içinde egemen sınıftan yana görüşler hangileridir? Aleviliği düzene yamamaya çalışan, onu dine, milliyetçiliğe, devlete çekmeye çalışan görüşler egemen sınıfın görüşleridir.

Aleviler içinde bir de küçük burjuvazi dediğimiz kesim var. Esnaflar, memurlar vb. Bunların görüşleri, burjuva görüşlerden biraz daha farklıdır. Aleviliğin ilericiliğini, demokratik bir hareket olduğunu kabul ederler. Ama küçük burjuvanın kendisi bir tuhaf yaratıktır. Bir yanıyla patron, bir yanıyla işçi. Çünkü emeğini koyup çalışır ama bir de üretim aracı vardır. Böyle olduğu için, ekonomideki yeri nasıl yanar döner gibi bir durumsa, görüşlerinde de aynı durumu görürsünüz. Tutarlı bir düşünce sistemi yoktur. Başta güzel gelen şeyler söylerler, ama altını karıştırdığınızda düzenin yanına gider fikirleri. Tutarlı değil, fakat sonuçları düzene hizmet eden fikirlerdir bunlar.

İşçi sınıfı ise toplumdaki tüm değerlerin yaratıcısı, ezilen ve sömürülen sınıftır. Türkiye'de 25 milyon insanıyla en büyük sınıftır. Emeğini satarak yaşadığı, ezildiği ve sömürüldüğü için, demokrasi, insan hakları, özgürlük, toplumculuk, ortakçılık en çok ona yarar. Dolayısıyla da, böyle görüşler en çok işçi sınıfının çıkarlarını yansıtır, onun görüşleridir.

3. BURJUVA VE KÜÇÜK BURJUVA GÖRÜŞLERE ÖRNEKLER

* İslamcılık

Almanya Alevi-Bektaşi Cemaatleri Federasyonu Başkanı Derviş Tur'un gazetede bir röportajı yayınlandı. Bu röportajda şöyle diyor: "Alevilik İslamın kurallarına bağlı bir inanç akımıdır." Bu noktada tartışmasına girmeyeceğim, daha sonra döneceğim.

Gazeteci soruyor, "Aleviler camiye gitmezler deniyor, doğru mu acaba?" Anlatıyor Derviş Tur, "evet, camiye gitmez Aleviler. Neden gitmezler? Çünkü camiye beş vakit gidiliyor. Oysa bizim Kuran'a dayalı düşüncemize göre gece ibadetleri farzdır."

Sonra gazeteci oruç konusunu soruyor. "Yok" diyor Derviş Tur, "biz daha çok oruç tutarız. Muharrem ayında tutarız, her perşembe tutarız." Ve bir hesap çıkartıyor, "yılda en az 52 gün oruç tutarız" diyor.

Derviş Tur röportajın sonunda da şöyle diyor: "Yıllar önce Dillenburg'da açılan ilk camiyi ben kurmuştum."

Belki aranızda bu kişiyi tanıyanınız ve seveniniz vardır. Ben görmedim, tanımıyorum ve bir düşmanlığım da yok. Ama bunları okuduğum zaman, bu kişi hangi sınıf adına konuşuyor diyorum. Hangi meslekten olursa olsun, isterse işçi, isterse esnaf, isterse Derviş Tur gibi seyahat şirketi sahibi olsun, hiç farketmez. Bu fikirler egemen sınıftan yanadır.

* Türkçülük-Milliyetçilik

Her toplumda milliyetçilik burjuvazinin görüşüdür. Ondan kaynaklanır ama toplumun değişik kesimleri de bu hastalığa yakalanır. Burjuvadan kaynaklanıyor diye yalnızca burjuva savunsa, hiçbir tehlikesi olmaz, şuradan şuraya sesini kimse

duymaz. Oysa burjuvaya yarayan görüşleri emekçi insanlar da savunuyor, büyük tehlike burada. Milliyetçilik de böyle. Burjuva karakterlidir ama toplumun geniş kesimlerini sarıyor.

Bugün daha da kötü bir durum var, çünkü öte yanda Kürt milliyetçiliği dayanılmaz boyutlara ulaştı. Bu durum, Türk burjuvazisinin Türk milliyetçiliğini azdırmasını son derece kolaylaştırıyor. Kızmaya başlıyor insanlar çünkü.

Böyle bir ortamda bazı Alevi çevrelerin de Türk milliyetçiliğine kapıldıkları görülüyor.

Bir örnek vereyim ki tam bir deli saçması. Bir Kürt yazar, "Aleviliği Kürtler yarattı"mı demiş, bir Türk yazar da çıkar, "islamı Türkler yarattı"(!) der. Ehlibeyt dergisinde eski Tunceli milletvekili Musa Ateş'in yazısının başlığı: "Hz. İmam Hüseyin de bir Türktür".

Söz konusu yazıdan birkaç cümle okuyalım:

> "Hz. İbrahim'in Sümer Türklerine mensup bir aileden geldiği..."
> "Hz. Ali'nin İbrahim peygamberden geldiği, İbrahim peygamberin Turani olduğu, Turanilerin Türk olduğu..."
> "Hz. Muhammed'in de Hz. İbrahim'den geldiği..."
> "Bunun için Hz. İmam Hüseyin de bir Türktür."

Yani ne oldu şimdi? Biz Türk olmayanı sevemiyor muyuz?

* Başkaldırılara karşı tutum

Alevilik içindeki düzenden ve üst sınıftan yana görüşler, Hacı Bektaş'ın Baba İlyas'ın müridi olduğunu ağızlarına bile almazlar. Oysa, çok kaynakta var, Hacı Bektaş, tarihimizin en büyük ayaklanması olan Babailer ayaklanmasına katılmış, kardeşi Menteş orada öldürülmüş. Sonra kılıç artığı herkes gibi o da birkaç yıl saklanmış, ardından dergahın bulunduğu yerde çalışmaya başlamış. Ama bunu hiç söylemiyorlar, öyle

bir şey yok.

Yalnız onu değil, tarihimizde 200'ün üzerinde Alevi ayaklanması var, hiçbirini ağızlarına almıyorlar. Ayaklanmalar üzerinde durmamış olanlar bugünün dünyasında emekten yana konuşanlar değillerdir. Onun yerine ne anlatıyorlar? Çeşitli dedebabaların Osmanlıyla yaptıkları al takke- ver külah işleri, bir-iki dervişin yaptığı hamasetleri anlatıyorlar.

* Diyanet İşleri'nde Temsil

Diyanet İşleri'nde temsil konusu ilk geldiğinde, "bu gerici bir fikirdir" dedik. Hangi niyetle söylenirse söylensin, gericiliğe hizmet edecekti. Ne var ki, işler tartışma düzeyinde kaldı mı, insanları doğruya ikna etmek kolay değildir. Ama seçim sırasında ANAP kabul etti. O zaman insan düşünüyor, Nakşibendilerin kalesi bir parti nasıl kabul etti bunu? Ucu gericilere yardım edecek bir noktaya çıkmasa ANAP, Ecevit, SHP bunu kabul ederler mi? Etmezler. Yaşamdaki gelişmeler, "fikir yanlıştır" diyenlere yardım etti bu noktada.

* Çağdaş düşünce sistemlerine düşmanlık

Aleviler aydın bir toplumdur. Aleviliğin öğretisi aydınlığa yönlendiren bir öğretidir. Dolayısıyla, Aleviliğin içinden bazı görüşlerin, günümüzdeki düşünce sistemlerine düşmanlık aşılaması yakışmıyor.

"Aleviliğin sosyal adaletçi ve eşitlikçi olması için herhangi bir izm'e ihtiyacı yoktur" cümlesi. Şöyle bir okuyup geçerseniz güzel, itiraz gereği yok. Çünkü izm'ler (sosyal-demokratizm, komünizm, sosyalizm vb.) dünyada yokken de Alevilik vardı ve sosyal adaletçiydi ve demokratikti. Ancak, 1991 Türkiye'sinde bu cümlenin sonuçları neler olabilir diye düşünmeye başladığınız zaman anlıyorsunuz ki, bu bilim düşmanlığına çıkar. Yine gericiliğe hizmete çıkar.

4. EMEKTEN YANA GÖRÜŞLERE ÖRNEKLER

Yukarıda ele aldığımız örneklerin karşıtı görüşler ise işçiden, emekten yana görüşlerdir. Şimdi bunları kısaca ele alalım.

* İslamcılık

Derviş Tur şöyle diyordu: "Alevilik, İslamın kurallarına bağlı bir inanç akımıdır."

Alevilik İslamın etki alanı içinde varolmuştur ama İslamın kurallarına bağlı değildir. Bunlar farklı şeylerdir. Kendimizi hiç aldatmayalım, kendimize "güvenlikli" bir yuva bulmak amacıyla, açılmayacak kapılara kafamızı vurmayalım. Yürüyen tartışmalar, araştırmalar sonunda yargı kaçınılmaz olarak bu noktada bağlanacaktır. Alevilik İslamın kurallarına bağlı değildir.

İslamın kurallarını Kuran yazıyor. Orada yazılanlar, Hacı Bektaşın öğretisindeki dört kapıdan birincisini ilgilendiriyor. Şeriatı ilgilendiriyor. Peki, Hacı Bektaş düşüncesini bozmadan anlayacaksak, Hacı Bektaş şöyle diyor mu; "Müslümanlar şeriat kapısına gelin." Hayır, demiyor. Müslümanlar zaten şeriat kapısında oturuyorlar. Hacı Bektaş'ın, Aleviliğin yapmaya çalıştığı, insanları o kapıdan alıp öteki üç kapıya yükseltmektir. Onları gerçek insan yapmaktır. Aleviliğin yapmak istediği, şeriattan alıp hakikate götürmektir.

Hanginiz camiye gidiyorsunuz? Gitmezsiniz, çünkü sizin kabeniz de, caminiz de insandır. Siz yüz yüze, cemal cemale otursunuz. Bu yetiyor.

İbadet nedir? Çok sayıda dinler, yüzlerce peygamberler gelmiş gitmiş. İbadetin amacı nedir? İbadetin amacı insanı temiz insan yapmak, içi temizlemektir. Bu böyleyse şunu rahatlıkla söyleyebilirim ki, cem, her çeşit namazdan, duadan, hacdan bin kere daha güçlü bir temizlenme, insanın kendisiyle hesaplaşıp hatalarını bırakma yeridir. Çünkü cemde kişisel ve toplumsal tüm sorunlar çözümleniyor.

Kusurlar, kabahatler görüşülüyor. Eleştiri, özeleştiri yapılıyor. En önemlisi de tüm bunlar toplumun içinde, toplumla birlikte yapılıyor.

İslamiyetin aslında müzik yasaktır. Çok sonraları, o da Şiiliğin ve tasavvufun karşısında dayanamadığı için doğan Sünni tasavvufun zorlamasıyla girdi. Alevilikte ise müzik herşeydir.

İslamiyette resim yasaktır. Alevilikte yasak değildir. İslamiyette kadının camiye girip erkeklerle birlikte niyaz etmesi yasaktır. Cem kadınlara yasak değildir.

Böylesine bir gelenek ve göreneğin, kültürel üstünlüğün İslamiyeti rahatsız ettiği açıktır, rahatsız etmiştir. Bunu görmezlikten gelemeyiz, "yanlış anladılar" filan diyemeyiz. Farklılık Sünni İslamı son derece rahatsız ettiği için, tüm İslam dünyasında Aleviliğe ve Aleviliğin temsil ettiği Türklere karşı şiddetli bir düşmanlık vardır.

İslam yazınında Türkler, "barbar, vahşi" olarak gösterilir. XI. yüzyılda Sait İbni Ahmet ve benzerleri, XII. yüzyılda Nasreddin Tusi ve benzerleri. Gazali'ye göre Türkler, "insan görünümündeki kaba hayvanlar"dır. Gazali, Türklere din hizmeti verilmemesini ister. XIX. yüzyılda Vahabiler ve XX. yüzyılda da Mısırlı, Iraklı, Suriyeli çok sayıda kalem.

İslamın Türkleri aşağılamasını siz Alevileri aşağılama olarak anlayın. Çünkü bu aşağılama kampanyasına Türk egemen sınıfı ve aydınları da katılmıştır. Selçuklu'da ve Osmanlı'da egemen sınıf Türkçe konuşmadı, Türk adları almadı, kendini Türk saymadı. Arapça, Farsça konuştu. Türk ve Türkmen sözünü kimler için kullandı? Sürekli kargaşa yaratan, haksızlıklara boyun eğmeyen Aleviler için.

Ancak, İslam da Aleviliği oldukça rahatsız etmiştir. Yalnıca bir alandan, kadın konusundan örnek vereyim:

> "Kadınlarınız sizin tarlalarınızdır. Tarlanıza dilediğiniz gibi yanaşın." (*Bakara suresi* 223)
> "Erkekler onlar (kadınlar) üzerinde (daha üstün) bir

dereceye maliktirler.'' (*Bakara suresi* 228)
''Erkekler kadınlar üzerinde hakimdirler.'' (*Nisa suresi* 34)
''Şerlerinden yıldığınız kadınlara gelince onlara öğüt verin, kendilerini yataklarında yalnız bırakın, dövün.'' (*Nisa suresi* 34)

Bunlar Aleviliği rahatsız etmiştir. Etmiştir, ediyor, edecektir. Ama bu da Kuran! Tabii, bu çeşit açmazların üzerinden atlamak için çeşitli savunmalar geliştirilebiliyor. Ne var ki bunlar, inandırıcı olmaktan çok, inanma öncüllü yaklaşımlar olmaktan pek öteye geçemiyor.

* Türkçülük-Milliyetçilik

Milliyetçilik konusuna dönersek, evet, Alevilerin çok büyük çoğunluğu Türktür. Alevilik Türkmen kaynaklıdır ama hiçbir zaman şoven, ırkçı, Türkçü, milliyetçi olmamıştır. Tüm ezilenlerle kaynaşmış, hepsinden birşeyler almış, hepsine arka çıkmıştır.

Örneğin Ermeniler tarihte çok güzel örnektir. Ermenilerin en büyük dinsel merkezlerinden biri Kozan dağının tepesinde. Yüzyıllardır orada ve de Tanzimatın sonlarına kadar nüfusun çoğunluğu Ermeni. Çevresi silme Alevi,silme Yürük aşiretleri. Peki, Ermeniler, en büyük dinsel tapınaklarıyla birlikte yüzyıllar boyu Kozan'da nasıl yaşadılar? Tek bir nedeni olabilir, Aleviler korumuşlar.

Ermeniler, Türklerden çok önce yerleşik düzene geçmişlerdi. Anadolu'da, günümüzden yaklaşık 2 milyon yıl önce paleolitik çağla birlikte gelişmeye başlayan yüksek uygarlıkların üzerine oturmuşlardı. Dolayısıyla, Ermenilerin kültür düzeyi bizden ileriydi. Bu ilerilik içinde Türkmene çok şeyler de öğrettiler. Kuşak dökme, peştemal dökme, halı kilim dokumada. Gümüşçülük, bakırcılık, dövmecilikte.

Alevilerin tüm ezilenlerle, Kürtlerle, Ermeniyle, Yahudiyle bağı olmuştur. Çünkü Alevinin kendisi ezilmiştir.

Ermeni katliamında Ermeniler nerede saklandılar? Alevilerin yanında saklandılar. Bugün Aleviler içinde %3-4'lük bir kesimin Ermeni kökenli, o kaçan-gizlenen insanlar olduğu tahmin edilmektedir.

Mozaik gibi bir ülkenin insanlarıyız. Dört bir yandan ırklar, kavimler, boylar gelmişler, gitmişler. Bunların hepsi içinde Aleviler, tüm ezilenlerle beraber olmuşlardır. Kürt ezileniyle beraber olmuşlar ama Kamuran İnan'la dost olmamışlardır. Şafi kafasıyla davranan Kürtle birlikte olmamışlardır.

Bu beraberlikler sonucunda Alevi geleneklerine her yandan katkılar girmiştir. Anadolu'da bu entegrasyon Aleviliğin dünya görüşünü daha da genişletmiştir.

Onun için şöyle söyleyeyim: Türklüğümüzden utanmamak, ileri ülkelerin insanları karşısında bir çeşit aşağılık kompleksine kapılmamak doğru birşeydir. Ama Türk milletini öteki bazı toplumların üstünde görmeye başladığın zaman, bunun ne işçi-emekçi görüşleriyle, ne de Alevi görüşleriyle hiçbir ilgisi yoktur. Hacı Bektaş'ın sözü var, "yetmişüç millete bir nazarla bakacaksın".

* Başkaldırılara karşı tutum

Alevilik içindeki işçi ve emekten yana kesim, Aleviliğin tarihimizde oynadığı olağanüstü onurlu rolü her zaman en başa alır. Ezilenlerin, sömürülenlerin isyanları olarak Alevi isyanlarına her zaman en büyük önemi verir.

Dile kolay, tarihimizde irili-ufaklı 200 civarında Alevi ayaklanması vardır. Bunlar sınıf mücadelesidir. Sınıf mücadelesinin en şanlı doruklarıdır. Anadolu'da bu rolün yakınına bile yaklaşabilen bir başka güç, bir başka derleniş çağrısı, bir başka sancak olmamıştır.

* Laiklik (Diyanet İşleri'nde temsil)

Türkiye Cumhuriyeti bugün gerçek laik bir devlet değildir. Anayasada "laik" sözcüğünün yer alması bu gerçeği

değiştirmiyor. Çünkü din devletin içinde örgütlenmiştir, dışında değildir. Devlette, din işlerinden sorumlu bir Diyanet İşleri Başkanlığı vardır. Devletin desteği ve güdümü altında en ücra köşelere kadar bir cami örgütlenmesi vardır. İmam hatip okulları, ilahiyat fakülteleri vb., eğitim sistemini sarmış ve bütün bunlar bir-iki bakanlık eliyle devlete bağlanmıştır.

Gerçekten laik bir devlet ve toplum yaratabilmek için ne yapmak gerekir? Diyanet İşleri'nde Alevilere de yer verilsin demek ve bunu kabul ettirmekle laik olmanın olanağı yok. Ancak şunları yapabilirsek, yaptırabilirsek, o zaman laik bir ülkede yaşıyoruz diyebiliriz:

* Devletle dinin ve eğitimle dinin tüm bağlantıları birbirinden koparılmalıdır. Diyanet İşleri kapatılmalı, merkezi hiyerarşi dağıtılmalıdır. Devletin eğitim sistemi içinde olan imam-hatip okulları, ilahiyat fakülteleri kapatılmalıdır. İsteyen dinsel çevre ya da herhangi bir görüş topluluğu, Batı'da olduğu gibi, belli koşullara uyarak kendi okullarını açabilmelidir.

* Devletin ne resmi, ne gayriresmi dini olmamalı, nüfus kağıdına otomatik olarak "İslam" yazmak gibi uygulamalar kaldırılmalıdır.

* Her çeşit düşüncenin, bu arada dinsel inançların da önündeki yasal engeller kaldırılmalıdır. Ancak, gerçekten laik bir devlette bunun ayrılmaz parçası olarak, anti-din ve ateist düşünce özgürlüğü de sağlanmalıdır.

* Dinsel örgütlenmeler, camiler vb., yalnızca inananların mali katkılarıyla yaşamalıdır. Devlet bütçesinden bu alanlara bir kuruş verilmemelidir. Öte yanda, toplanacak bu gönüllü katkılardan vergi de alınmamalıdır. Din görevlileri, hizmet verdikleri bölgenin inananları tarafından seçilip göreve getirilmeli ve ücretleri de onlar tarafından karşılanmalıdır.

* Din misyonerliği yasaklanmalıdır. Dinsel çevrelerin sosyal, kültürel vb., çalışmalar yapmaları, örneğin son yıllarda ülkemizde çok yaygınlaşan yurtlar, öğrenci pansi-

yonları gibi uygulamalar önlenmelidir.

* Tüm öğretim sistemi, tüm okul kitapları yeniden düzenlenmeli, tarihimizi çarpıtan kitaplar yeniden yazılmalı, gerçekten laik ve bilime dayalı bir öğretim yerleştirilmelidir. Okullarda Alevi kültürünü de tanıtan dersler verilmelidir.

* İzmler

"Alevilığin sosyal-adaletçi, eşitlikçi olabilmesi için izm'lere ihtiyacı yoktur" deniyor. Alevilik tabii ki sosyal-adaletçidir, eşitlikçidir, sömürüye, zorbalığa karşıdır. İzm'ler yokken de Alevilik böyleydi ama bugün başka bir dünya, 1991. Bilimlerin, teknolojinin, makinaların, fabrikaların böylesine geliştiği bir dünyadayız. Evet, Aleviliğin sosyal-adaletçi ve eşitlikçi olması için herhangi bir izme ihtiyacı yoktur. Ama soyut düzeyde, istek düzeyinde. Yoksa bu çağda bu ilkeleri uygulayabilmesi, gerçekleştirebilmesi için izme ihtiyacı vardır.

İzm'ler, bilimlerin bulgularının ya da henüz açıklayamadıklarının sistemleşmiş düşünceler haline gelmesidir. Tabii, izmlerin bazıları bilime daha yakın, bazıları daha uzak duruyorlar. Bir de tam anlamıyla bilimsel izm var. Bilimin sonuçlarını kendisine katan, bilimin sonuçları kendinde değişiklik gerektiriyorsa değiştiren, bilim tarafından biçimlendirilen izm var: Marksizm.

Bugünün dünyasında sosyal-adaletçi, eşitlikçi olmak istiyorsak, ortakçı bir yaşam biçimi istiyorsak mutlaka izm'lere başvurmak zorundayız. Bugünün dünyasında izm'lere, bilime düşmanlık yaparak, Aleviliğin tarihsel hedeflerine ulaşmanın olanağı yoktur. Nasıl sosyal-adaleti sağlayacaksın bugün? Nasıl sömürüyü kaldıracaksın? Nasıl eşitlik yaratacaksın?

Şimdi bir örnek ele alalım: Musahiblik.

Alevilerin, öte dünyada cehennem ateşinden kurtulmak, cennette yer kapmak gibi bir kaygıları yoktur. Bireyin

topluma karşı sorumlu olduğu bilincine varmışlar, bu yolda ibadetlerini toplumsallaştırmışlar ve bunu için kurumlar yaratmışlardır. İşte musahiblik böyle toplumsallaştırılmış bir ibadet kurumudur. (Gerek İmam Cafer-i Sadık ve gerekse Şeyh Safiyuddin buyruklarında musahiblik, Aleviliğin farzı olarak gösterilmiştir.) Tamamıyla dünyalık yaşama, dirliğe, eşitlik ve sosyal adalete yöneliktir. Alevilikteki musahiblik kurumu, kollektif zekanın en güzel ürünlerinden biridir.

Musahipliğin kökeni üzerinde uzun tartışmalar var. Bugünkü bilgim kadarıyla şunu diyebilirim: Alevilikdeki musahiblik uygulaması (ikrar verip kardaşlık tutma, toplum huzurunda dara çekilip sorgulanma, tarık çubuğu altından geçme, vb.), doğrudan doğruya İslamdan ya da bir başka dinden, inanç ya da düşünceden kopya değildir. Anadolu'da Alevilerin yarattığı, mükemmel bir toplumsal uygulamadır.

Musahiblik kurumunun, çeşitli İslam uygulamalarından bir kopya olmadığını söylerken, birşeyi daha söylemeliyiz ki, bu uygulama kendini büyük ölçüde İslama dayandırmaya da çalışmıştır.

Musahibliğin somut uygulamalarında, Medine'ye Hicret'-te uygulanan bazı yöntemler, Muhammed'e iki kez yapılan ''biat''ta uygulanan bazı yöntemler seçilebilmektedir. Hatta daha sonra Eba Müslim'in Emevileri yıkmada kullandığı ''fütüvvet'' (feta:yiğitlik) (Anadolu'da Ahilik adını alıyor) uygulamasıyla da benzerlikleri vardır.

Aleviler arasındaki yaygın inanca göre ise, musahibliğin asıl kaynağı ''İmam Cafer Buyruğu''dur. (Yazarları anonim olan Buyruk'un, Cafer-i Sadık'ın görüşlerini yansıttığını düşünmüyorum. Çünkü bilindiği kadarıyla İmam Cafer sufizme, panteizme, heteredoksiye karşıdır.)

Daha sonra musahibliğe benzer bir uygulamanın Safeviler arasında geliştiğini görmekteyiz. Şah İsmail'in büyük dedesi ve Erdebil tekkesinin kurucusu olan Şeyh Safiyuddin Erdebili'nin yazdığı söylenen ''Şeyh Safi Buyruğu''nda musahibliğin önemi vurgulanmıştır. (Bu Buyruk'u da Şeyh

Safi'nin yazmadığı araştırmacılarca kabul edilmektedir. Yazmış bile olsa, Anadolu'da musahiblik uygulamasının o tarihlerden oldukça önce başladığı da bilinmektedir. Demek ki, bu Buyruk da kaynak olarak gösterilemez.)

Bu kısacık özetle bile son derece ilginç bir noktaya geliyoruz. Tarihsel atıflar olarak kullanılan örneklerle musahiblik arasındaki benzerlikler son derece sınırlıdır. Dahası, İmam Cafer'in gerçek görüşlerine karşı olan "İmam Cafer Buyruğu" satır satır bizim Anadolu musahibliğini anlatmaktadır. Muhammed'den verilen örneklerin zorlamalığı ortada, "Buyruk", yazdığı varsayılan kişiyi temsil etmiyor, bu olgular neyi gösterir? Dinsizlikle, kafirlikle suçlanan, dirlik verilmeyen Alevi toplumu, kendi uygulamalarına İslam'da dayanaklar aramış, bulabildiği benzerlikleri kullanmış, bulamazsa da (İmam Cafer Buyruğu'nda olduğu gibi) yaratmıştır.

Toparlarsam, musahiblik Aleviliğimizin yaratımıdır ama Alevi toplumunun kollektif bilinci İslam'da buna dayanaklar aramıştır.

Konuyu bir başka yönden ilerletelim. Şeriatın, tarikatın ve tarikatın en üst aşaması olan hakikatın görüşlerini özetleyen üç belgi vardır.

Şeriatın belgisi, "bu senin, bu da benim"dir.

Tarikatın belgisi, "hem senin, hem benim"dir.

Hakikatın belgisi, "ne senin ne benim, cümle varlık hakkın"dır.

İşte, musahiplik kurumu bu üç aşama, üç belgi içinde tarikat aşamasının ve belgisinin uygulamasıdır.

İki evli musahip, dört kişi. Bunların arasında senin-benim yok. Herşey ortak, herşey eşit. Akşam evine giderken önce musahibine uğrayacaksın, yarım kilo et almışsan, yarısını oraya bırakıp sonra evine gideceksin.

Bir parantez açıp, "ne senin, ne benim, cümle varlık hakkındır" belgisine biraz daha yakından bakalım. Tamam, herşey hakkın, yani allahın. Binalar-evler allahın, çiftlikler-

sürüler allahın, herşey allahın. Ee, allah gelip oturmayacak ya! Binalar boş mu kalacak allahın diye? Sürüleri allah mı sağacak? Ama herşey allahın, yani ne senin ne benim, sahibi kimse değil. Bunun anlamı şudur: Tarikat aşamasında dört kişiye uygulanan ilke, hakikat aşamasında tüm topluma uygulamış oluyor. Musahiblikte, dar bir gurup içinde herşeyin ortak olması var. Hakikat aşamasında ise tüm toplum çapında herşey ortak oluyor. Öyleyse, hakikat aşamasının belgisinin "türkçesi", "ne senin var ne benim, herşey toplumun"dur. Bu, sosyalist bir düşünce değilse nedir? Böyle olduğu için de biz, Alevi-Bektaşi düşüncesi, "komünistik kavramlar, tohumlar içeren bir öğretidir" demiştik. (*Okunacak En Büyük Kitap İnsandır*, syf.167)

Şimdi, musahibliğin konumuz açısından önem taşıyan koşullarını özetleyelim:

* Her iki adayın evli olması gerekir. Ya da her iki aday da taliplik ikrarı vermiş bekar iki muhib olmalıdır. Genelde evli olmaları aranır.

* Musahibler arasında senin-benim yoktur. Tüm dünyalıklar ortaktır.

* Musahiblerin birbirinden farklı konumlarda olmaları gerekir. Örneğin adaylardan birinin maddi bakımdan daha iyi, kültür yönünden daha üstün, sanat açısından daha usta olması gibi.(İki yoksul kişinin musahib olmaları genelde kurala terstir. Ancak kesin anlaştıkları söz konusu olursa karşı çıkılmaz.)

Zengin yoksula yardım edecektir. Sanatkar, sanatı olmayanı yetiştirecektir. Güçlü, güçsüzü koruyacaktır.

* Kimse musahibinden izinsiz, onun rızası dışında iş yapamaz.

* Adayların, her zaman birbirlerine yardım edebilmeleri için aynı bölgede olmaları ve birbirlerine yakın oturmaları gerekir.

Gerçekten olağanüstü bir uygulama. Ancak, günümüze, izmler konusunda kaldığımız yere dönelim ve düşünelim.

Kapitalizm altında yaşıyoruz. Bu koşullarda musahiblik yüzyıllar önce uygulanırken amaçladığı sosyal adaleti kurmaya yetebilir mi? Sömürüyü yok edebilir mi? Hatta şöyle sorayım, bırakın bunları yapmayı, günümüzde musahiblik işleyebilir mi? İzmden yardım almadan işleyebilir mi?

Bir fabrikatörle bir işyeri baştemsilcisinin musahib olduklarını düşünün! İşçi, fabrikatörün evine teklifsiz her dakika girip çıkacak. Yaptırır mı? Uşağından, kapıcısından atlayıp geçemez, olmaz... Sonra, musahibinden izinsiz iş yapmaması gerekli. Gidecek fabrikatör baştemsilciden izin alacak, "yeni makinalar getirdim, 200 işçiyi işten çıkaracağım". Olmaz!.. Tüm dünyalıklar ortak olacak. İşçi gidecek, "şu milyarlık yatını ver de aileyi tatile çıkarayım" diyecek, yata binip "mavi yolculuğa" çıkacak. Olmaz!

Günümüz koşullarında, bilimlerin ve izmin geliştirdiği yöntemlerle desteklenmezse, musahiplik amaçlarını yerine getiremez. İşte bu nedenle izm'e, bilimlere düşmanlık getiren her türlü yaklaşım yanlıştır. Ne Alevilere, ne de emek güçlerine yarar.

Devam edelim. Evet, Alevilik sosyal adaletçidir ama bunu bugün nasıl sağlayacaksın? Bazılarının toprağı var, bazılarının yok, toprakları üleştirelim mi? Türkiye'de kapitalizmin bugünkü gelişme düzeyinde toprakları bölüştürmek, verimi düşürmekten başka işe yaramaz. Ayrıca, bankaları, fabrikaları, barajları, tekelleri, uluslararası şirketleri de mi bölüştüreceksin?

Alevilik özgürlükçüdür ama bugünün dünyasında nasıl sağlayacağız özgürlükleri? Anayasaya, "tüm haklar ve özgürlükler vardır" diye yazmakla olmuyor.

Alevilik demokrasiden yanadır ama nasıl ve hangisini sağlayacaksın? Çeşit çeşit demokrasi var. Gelişmiş ülkelerde, az gelişmiş ülkelerde, orta kuşak ülkelerinde çok değişik uygulamalar var. Çöken sosyalist sistemde de demokrasi vardı. Hangisi gerçek demokrasidir? Bunların hiçbirinin gerçek demokrasi olmadığını nasıl anlayacaksın? Geniş

emekçi kesimlerin gerçekten karar vermesini ve dört yılda bir değil, sürekli karar verebilmesini, devleti sürekli yönlendirmesini nasıl sağlayacaksın?

Günümüzde izme karşı olmak dünden daha da tehlikelidir. Sosyalist sistem çöktü. Konuları yakından bilmeyenler, "bu da işlemiyormuş" diyorlar. Oysa Sovyetler Birliği de izmle bağını kopardığı için çöktü. Bunu yeterince bilemeyenlere, "izmlere ihtiyacımız yok" düşüncesi çekici gelebilir.

Sosyal adaletçilik, eşitlikçilik, ortakçılık, toplumculuk, özgürlükçülük, demokrasi, laiklik, insan hakları, kadın-erkek eşitliği, bunlar tarih boyunca Aleviliğe temel olmuş ilkelerdir. Bugün de bir izmin (sosyalizm) temel taşları olmuş, onun altında bilimselleşmiştir.

Aleviliğin bu amaçlarını, ilkelerini gerçekleştirme yollarını günümüz koşulları içinde bulamazsak, bunlar yalnızca birer ütopya olarak kalır.

***

Bunlara ek olarak, Aleviliğin panteist, materyalist yapısını vurgulamak işçi ve emekten yana bir görüştür.

Aleviliğin allahı yere indirmişliğini vurgulamak işçi ve emekten yana bir görüştür.

Aleviliğin tarihsel olarak egemen sınıfların devletiyle bütünleşmediğini vurgulamak işçi ve emekten yana bir görüştür.

Alevileri işçi sınıfına kardeş bir konumda örgütlemeye çalışmak işçi ve emekten yana bir görüştür.

5. KAPİTALİZM VE HACI BEKTAŞ VELİ'NİN GÖSTERDİĞİ TEMEL YÖN

Alevilikte yapılması gereken, Hacı Bektaş Veli'nin insanlığı götürmek istediği yönü iyi anlamak ve aradan geçen yüzyılların getirdiği gelişmeleri de katarak, yine o yöne

gitmektir. Onun o tarihte söylediği kadarıyla bırakmak en başta ona büyük haksızlıktır.

Hacı Bektaş Veli'nin, Aleviliğin gösterdiği yön nedir? İşin canı burada.

Alevilik tarihte, dinin aşılmaz kurallarını kırıp parçalamanın yolu olmuştur. İnsan yaşamında aklı ve düşünceyi egemen kılarak, insanı özgürleştirmeye yönelmiştir. Enelhak anlayışıyla tüm doğayı ve insanı tanrılaştırmış, böylece yine insanı özgürleştirmiş, kendine dönmesini sağlamıştır.

13. yy.dan konuşuyoruz. Bugünkü anlamıyla bilimler yok. Daha dünyanın yuvarlak olduğu bilinmiyor. Dinler ve kral kültü dışında bir başka ideoloji yok. O günün koşullarında böyle bir öğretiyi getirebilen bir insan bugün yaşasaydı, aynı özü herhalde çok daha açık, çok daha ileri biçimde getirirdi.

Doğru bir yorumla önü açılırsa, Hacı Bektaş'ın eşitlikçi-ortakçı anlayışı için kapitalizm, feodalizme oranla çok daha gerçekçi olanaklar açmaktadır.

Hacı Bektaş'ın yaşadığı çağda o düşüncenin başarı şansı yoktu. Eşitlikçilik, ortakçılık, demokrasi, özgürlük feodalizm altında olabilir şeyler midir? Feodalizm çağında tüm ülkelerde köylü ayaklanmaları görüyoruz. Bunların başarılı olduğu durumlarda tarihin gösterdiği bir şey var. Başarıya ulaşan ayaklanmaları ya bir süre sonra tepeliyorlar ya da birkaç yıl sonra bakıyorsunuz bu kez o köylünün içinden feodal beyler çıkıyor. Çünkü üretim güçlerinin gelişme düzeyi, var olan zenginliği paylaştırıp sonra onu yeniden üretmeye engel. Bu ancak kapitalizmde olanaklı. Dolayısıyla, Hacı Bektaş'ın ve Aleviliğin amaçlarının gerçek başarı şansı ancak kapitalist toplumda var.

Bunun olabilmesi için kapitalist toplumda bir koşul gerekiyor. Alevi toplumunun işçi sınıfıyla kaynaşması, iç içe geçmesi ya da dost olması.

İki büyük güç var. Biri, Alevilik, olağanüstü bir seziyle tarihten insanlığın en güzel özelliklerini beraberinde getirmiş. Öteki, toplumun devrimci sınıfı. Türkiye için ne

büyük şanstır bu. İki taraf da bunun farkına varırsa.

Adamın birinin göğsüne vurmuşlar, "vah arkam" demiş. Sormuşlar, "ya biz senin göğsüne vurduk, neden arkam diyorsun?" "Benim arkam olsaydı, siz göğsüme vurabilir miydiniz?" Bu gerçek hem Aleviler, hem işçi sınıfı için geçerlidir.

Büyük çoğunluğu emekçi olan Alevi toplumunun yüzyıllar boyu büyüttüğü düşlerle, modern işçi hareketinin amaçları arasında büyük benzerlikler vardır. Çağlar farklı, sorunlar farklı olmasına rağmen, amaçlanan toplumsal hedeflerin genel içeriğinin böylesine benzerliği; a) Geniş Alevi kalabalıkların modern işçi hareketine katılma kolaylığını getirmektedir; b) Fiziksel ve ideolojik olarak işçi hareketine katılmayan geniş Alevi yığınların, bu hareketin en sağlam dostu olma kolaylığını getirmektedir; c) Antifeodal devrimci bir ideoloji olan Bektaşiliğe kapitalizm altında da yeni bir işlev sunmaktadır.

Kapitalizm altında Alevilik ancak işçi sınıfına ve onun ideolojisine yaklaştığı (onunla kaynaştığı ya da onun dostu olduğu) oranda devrimcileşir ve yeni bir devrimci ömür ve işlev kazanır. Bu olmazsa ne olur? Bu olmazsa, Alevi düşüncesi içinde milliyetçiliğin, dinciliğin ve devlete saygıcılığın giderek güçlenmesi ve bünyeyi ele geçirmesi kaçınılmazdır.

İkisinin de birbirine gereksinimi var. İşçi sınıfının gereksinimi var, Alevilik onun atası, dedesi, kökü. Ondan alacağı töte-terbiye var, hümanizm var, "insan" var. Aleviliğin gereksinimi var, kapitalizm koşullarında üretimden gelen güç işçi sınıfında. Amaçlarını gerçekleştirme yollarını gösteren izm onda.

6. TÜRKİYE SOLU VE ALEVİLİK

Bizim devrimci hareketimiz gerçekten ilginç. Alevilik

canlandıkça, hele devrimcilerden de Aleviliği savunanlar çıktıkca, ''ne oluyor bu aslanlar, geyikler, Hamza Babalar, Derviş Ali'ler'' diyor. ''Alevilik dinciliktir, dincilik de gericiliktir'' diyor.

Devrimci hareket ciddi zaaflar sahibi olmasaydı arka arkaya bu denli büyük yenilgiler almazdı. Kendimizi ayırmadan söylüyorum. Bir devrimci, Aleviler için bunları söyleyebiliyor. Ama, daha bir tanesinin Hanefiye gidip, ''sen gericisin'' dediğini duymadım. Bir tanesinin Şafiye gidip ''sen gericisin'' dediğini duymadım. Neden?

Türkiye devrimcilerinin büyük çoğunluğu bu sorumsuzluğu, hem de kolayca yapıyor. Nedenlerini düşünüyorum, çıkartamıyorum. Soruyorum, yanıt da alamıyorum. Aleviler, devrimcilere evlerini, yataklarını verdikleri için mi gericidirler? Devrimcileri Nurhaklarda, Tunceli'lerde koruyup sakladıkları için mi gericidirler? Devrimcilere Sivaslarda, Çorumlarda, Maraşlarda kucak açtıkları için mi gericidirler? Yoksa, devrimci harekete binlerce çocuk armağan ettikleri için mi gericidirler?

Marks, Engels daha dünyaya gelmeden yüzlerce yıl önce Alevilik ateizmi içinde taşıyordu. ''Ne anan var, ne baban, piçe benzersin tanrım'' diyen onlardır. Nasıl oluyor da gerici oluyorlar?

Şu gericiliğin ölçütü nedir? Söyleseler de öğrensek! Alevi müziğini çalar söyleriz (onu çıkarttığın zaman Türkiye'de sanat mı kalır?), onlar gerici.

Türkiye solunun bu tutumu alan kesimleri, bana kızmasınlar ama cahildir, yaşam cahili. Kendinden emin olmadığından, ''sonra abdestim bozulur'' refleksi içinde. Neyin karşısında olduğunu bilmiyor, anlamıyor.

Türkiye solu tarihteki kavgayı okumamış. Çorum'daki, Maraş'daki kavgayı da yaşamamış (çoğunun yaşı yetmiyor) ya da okumamış. Bunları bilen bir devrimci, ''Alevilik dinciliktir, gericiliktir'' demenin, Türkiye'de devrimi, emekçilerin iktidara gelmesini istememekle eş anlamlı

olduğunu da bilir.

Adamın biri yıllardır,''Allahım, milli piyangodan bir yüksek ikramiye çıkar'' diye dua ediyormuş. Cebrail bir gün gelmiş, demiş ki, ''Ya Allah, ayıp ediyorsun, şu adam 35 yıldır senden piyangodan para çıkarmanı istiyor, sen de artık bir para çıkar''. ''Yahu çıkaracağım ama adam bilet almıyor''.

Devrimci hareketimizin durumu budur. Devrim yapacağız diyoruz. Tamam yapacağız da, ülkede iki büyük güç var, ikisi de ilerici, ikisi de insan, ikisi de demokrasiden, laiklikten yana. Nasıl olur da biriyle konuşur, ötekine gözünü kapatırsın.

Bazı çevrelerde bizim için, ''bunlar Aleviliği kullanmak istiyor'' diyorlar. Kullanmanın gizli bir yanı, gizli bir anlamı olur. Biz Alevilik hakkındaki düşüncemizi açıkça söylemişiz. Amacımızı da. Amacımız, işçiyle Aleviyi musahib etmektir. Üye kazanmak diyorlar. Bu büyük amacın, bu büyük davanın yanında o kadar küçük kalıyor ki. İki büyük güç birleşmeli. Bunlar birleştiği zaman haksızlık yaşayamaz Türkiye'de.

Aleviliği ''kullanmak'' şöyle olabilir: Öyle örgütler tanıyorum, yoğun biçimde Alevi çocuklarına dayanır, masada oturup sohbet edersen Aleviliği ''takdir'' de eder ama bir kere de çıkıp halkın önünde Alevilik hakkında konuşmamıştır. Ben buna, ''Alevileri kullanmak'' derim. Amacını açıkça söyleyene bu denemez.

Aleviliği ''kullanmak'' bir de şöyle olabilir: Dünyada ve ülkede devrimci hareketin güç kaybetmesiyle, kısa vadede ikbal arayışıyla ikrarından dönerek ve kimliğini gizleyerek Alevi örgütlerine kapılanmak. Ya da, ''örgüt göreviyle'' ve kimliğini gizleyerek Alevi örgütlerinde ''çalışma'' yapmak. Bu iki durumun da örneklerini görüyoruz.

Marksistler bir gerçeği iyi biliyorlar: Sınıflı toplum kalkmadan, tanrı-din vb., kalkmaz. Dolayısıyla, Alevilik, işçi sınıfının ve Marksizmin dostu olmazsa da sürer ve bir

işlevi olur. Ama bu işlev artık ilerlemenin, gelişmenin öncü güçlerinden olmak değil, dinsel koyuluğa kaymak, düzeni korumak, ilerlemeyi engellemek olur.

Bu nedenle, hem Alevilik, hem işçiler, hem Türkiye için tek çıkış yolu, işçi sınıfıyla Aleviler başta olmak üzere, tüm emek güçlerinin, tüm ezilenlerin birliğidir. Alevilik içinde de emekten yana kesimlerin öne gelmesidir. "Yol düşkünleri kataın başına geçerse, o katar yürümez."

Alevilik içinde emekten yana kesimlerin öne gelmesini sağlayacak tek yol şudur: Yukarıda örneklerini verdiğimiz burjuva ve küçük burjuva görüşlerin gözden düşmesi ve Alevi toplumu içinde emekten yana görüşlerin giderek daha büyük yaygınlık kazanması.

Bunun için elbirliğiyle çalışmalı ve şu iki soruya herkezden yanıt istemeliyiz:

1.Aleviliğin amaçları nelerdir?

2.Günümüz koşullarında bu amaçlara nasıl ulaşılacaktır?

Bu sorulara verilecek yanıtlar, a) kimin emekten, ezilenden yana olduğunu, b) kimin Alevi düşüncesini gerçekten savunduğunu gösterecektir.

Teşekkür ederim.

7. SORULAR (ÖZETLE)

Erkan: Bugün Yürükoğlu Aleviliğe övgüler yağdırdı. Fakat dünyada eşitlikçi veya ilerici yönleri olan başka dinler de var. Mesela Budistlik Alevilikten çok daha ileri, hümanist bir din. Fakat Yürükoğlu Alevilikte takılıp kaldı.

Aleviliğin, ilerici ve doğru yönleri de vardır. Fakat dünyada bugün bunca sorunlar var. Yalnız Türkiye'nin sorunları değil. Alevilik bu sorunları çözmeye alternatif bir akım gibi kulağıma geldi. Örneğin, Alevilik kadın sorununda bugün dünyadaki çelişkileri çözebilecek bir akım mıdır?

Asıl sorum şuydu, Aleviliğin bugünkü konumu ile, Hz.

Muhammed'in ölümünden sonra gelişen olaylar arasındaki bağ nedir? Tarihsel olarak hala İslamiyetle bağları var mıdır? Yoksa reaksiyoner bir din midir? Bu çok önemli, çünkü reaksiyoner olmak ilerici olmak anlamına gelmiyor.

Abdullah: Sayın Yürükoğlu'na iki sorum var. 1) Biz Türkler niçin Alevi ismini aldık? 2) Aleviler islamiyetin dışındaysa, hangi dine inanıyorlar? Bunu sormak istiyorum.

Ali: Konuşmaya geldiğimde dedelik üzerinde konuşuluyordu. Devrimci harekette, dedelerin tarihte konumlarını küçümseme gibi tutumlar var deniyordu. Eğer Türkiye ve Kürdistan'daki tarih sürecinde sürekli işbirliği içinde bir konumları varsa, bunları tabii teşhir etmek lazımdır.

Hasan Hüseyin: Sayın Yürükoğlu'nun son söyledikleriyle günah çıkarır gibi bir durum oldu. İlericilerin hepsi bu şekilde günah çıkarsalardı sevinirdim. Şimdiye kadar liderlik yapanlar, ''ayıp değil mi dinin kisvesine giriyorsun, alevilik neymiş, biz ateistiz'' gibi deyimlerle ortaya girdiler ve yalnız kaldılar. Şimdi ise çevre edinmek istiyorlar.

İkincisi, sürekli sufizmi vurguladınız. Alevilik önce Araplardan başladı. İmam Caferi Sadık zamanında.

Üçüncüsü, aslında üç kapı gösterdiniz. Şeriat kapısını bir yana koydunuz. Suudi Arabistanın şeriatını demiyorum ama hakikat, tarikat, bunların hepsi Hz. Peygamberin şeriatının içinde değilse, nerede? Bu dinin içindeyse içinde diyelim. Lütfen arkadaşları İslamın dışına itmeyelim.

Garip: İlk sorum, dünyada komünistler ne zamandan beri mezheplerle uğraşıyorlar?

İkinci sorum, mezhepler içerisinde Türkiye'deki sınıf mücadelesinin en iyi dostları Aleviler dediniz. Aleviler arasında sınıf ayrımı yok mudur? Aleviler arasında komprodor burjuvazi ya da burjuvazi içinde yer alanlar yok mudur? Neden bunu söylemediniz?

Üçüncüsü, bütün örgütlerin liderlerinin Alevi olduğunu, fakat Alevilik konusunda hiç birşey söylemediklerini söylediniz. Bu insanlar Alevi oldukları için mi lider

olmuşlar, yoksa sınıfsal temelde ortaya çıktıkları için mi?

Gözlemlediğim bir şey var. Kendilerinin tükenmişliğini, sınıf açısından tükenmişliğini başka şeylerle örtmek istiyorlar. Son dönemde Aleviliğe bel bağlayışlarını da kısaca açıklarsa iyi olur.

Kemal: Sayın yazar Aleviliğin İslam kurallarına bağlı olmadığını ima ettiler. Bu insana biraz tuhaf geliyor. Alevilik Muhammed Ali'den olma bir yön olmalı. Muhammed Ali İslam mıydı, değil miydi? Ayrım ise, Alevilik herhalde halife Osman zamanından bu tarafa yürümekte. Türkler daha sonra müslüman oldular. Buranın açıklanması gerekir.

Bir de, musahiblik hakkında kafamın almadığı bir yer oldu. Musahiblik herhalde Muhammed Ali'den kalma. Tabii ki bunu Anadolu'da birisi çıkıp da kendi kendine icad etmedi, bir dayanağı var. Bunun da aydınlanmasını istiyorum.

Hasan: Türkiye'de milliyetçiliği burjuva sınıflar körükledi dediniz. Kürtlerde burjuvazi sınıfı olsaydı Kürtler o kadar dökülmezlerdi. Kürt burjuvazisi şu anda yoktur ki Kürt milliyetçiliğini kamçılasın.

Bu milliyetçilik öyle bir aşamaya geldi ki yavaş yavaş kızdırmaya başladı dediniz. Sizi de kızdırıyor mu bu milliyetçilik?

Alevi toplumu belli kesimler ve kişilerle dostluk kuramaz dediniz. Mesela, bir Kamuran İnan'la dost olunmaz. Doğru. Peki, işbirlikçiliği şüphe götürmez bir şekilde ispatlanmış Doğan Dede'lerle, Ulusoy'larla, Kızıltoprak'larla dost olunur mu?

Vahap: Ben sadece bir soru soracağım sayın araştırmacıya. Anadolu Aleviliğinin konumu çevre ülkelerdeki Alevilerle tamamen ayrı. Tarihin akışı içinde Anadolu Alevileri çok baskı gördü. Onları diğer çevre Alevilerinden farklı kılan şey, acaba yaptıklarını serbest yapamamaktan mı ileri geldi?

Haydar: Yürükoğlu arkadaşta çok şey gördüm bu

toplantıda ama bazı şeyler eksik geldi. Şu elimde gördüğünüz dergide şöyle yazıyor: "Alevi düşüncesinde bir başka Ali, Atatürk". Kemalizm düşüncesi hangi sınıfın ideolojisidir?

Bugün Türkiye'de bir oyun daha oynanıyor. Hacı Bektaş Tekkesiyle, İran'daki Erdebil Tekkesi karşı karşıya getirilmek isteniyor. Doğudaki seyitlik olayıyla dedebabalık arasındaki çelişkiler örnek gösterilerek. Devlet ve egemenler bu oyunu oynuyorlar.

Laiklikten anladığınız bu mu? Diyanet İşlerinin kaldırılması, örgütlere yardım verilmemesi, Alevilere okullarda eğitim, dedelere eğitim kurumlarının kurulması. Bence bu, Kemal Atatürk'ün koyduğu laiklik. Laiklik, eşitlik, düşüncedeki özgürlük ve sınırsız demokratizmdir.

Kitabınızda bir nokta var. Malya ovasında Baba İshak'a saldıranlar arasında Kürtler var mıydı? Bu kaynağı nereden aldınız? Gürcüler, Hristiyanlar, Grekler Kürtler vardı diyorsunuz.

Dini Aleviliğin önünde bir engel olarak gösterdiniz, katılıyorum. Aleviliği dinin üzerine oturtmak, çok yanlış yerlere götürür.Yanlız sizin çelişkiniz var burada. Diyorsunuz ki, Marks ve Engels'de dini üst yapı kurumu olarak aldığımız zaman, bunun karşısında bir de muhalefet dinleri vardır. Yani siz din düşüncesinden kurtaramadınız kendinizi. Bir devletin dini var, bir de muhalefet dini var. Sonuçta ikisi de din.

Bir de, yaptığınız eleştiri var devrimcilere. Hataları var, evet. Alevilik konusunda hataları var. Ama neredeyse devrimcilerle Alevileri karşı karşıya getirmek gibi bir durum oldu.

Oral Çalışlar: Ben de arkadaşımıza teşekkür ediyorum, aydınlattığı konular açısından. Konuşmasında, tartışmak istediğim bir iki mesele var.

Birincisi, işçi-Alevi ittifakı temel meselemizdir dedi. İşçiyle Alevi, armutla elma gibi farklı şeylerdir. İşçinin

Alevisi de, sünnisi de var. Bunlar farklı katogoriler. İşçi-Alevi ittifakı, hemen karşımıza işçi-Sünni ittifakı problemini de getirebilir. Çünkü işçiler arasında sünniler de var. Alevilerle işçiler birleşmez, işçiler işçilerle birleşir.

İkincisi, Alevilik, Anadolu'nun bir zenginliği. Bunu fazla ilke-amaç zorlamasına sokmaya çalıştık mı, yani sosyalizm gibi veya başka bir ideoloji gibi zorlamaya çalıştık mı, başka zorlamalar gelir ve geçmişte yaşadığımız renksizleşmeye, şekilsizleşmeye götürür. Bizim en çok derdini çektiğimiz (kendisinin de çektiği) fazla ilke tartışmaları yüzünden çok problemler yaşadık. Alevilik renkli ve canlı bir felsefe. Bu felsefeyi fazla zorlamak gereksiz. Kendi zenginliği ve çeşitliliğiyle bize renk katsın. Bu konudaki fikirlerini de öğrenmek isterim.

Bir önemli mesele de Aleviliğin İslamiyetin dışında olup olmadığı tartışması. Buna gerek yok. Çünkü Türk Alevisi kendisini Muhammet Ali'nin devamı olarak kabul eder. Bunu biz başka türlü tarif etsek de bir önemi yoktur. Herkes kendi kimliğini nasıl kabul ediyorsa, biz de onu öyle kabul etmek zorundayız.

Sonra milliyetçilik meselesi. Kendisinin, milliyetçiliğin yalnızca egemen sınıfların ideolojisi olduğu inancında olmadığını biliyorum ama ifade ederken öyle ifade etti. Şöyle düzeltmek gerekir: Ezilen milliyetlerin milliyetçiliği daha kabul edilebilir bir milliyetçiliktir ve burjuvazinin ortaya çıkışıyla milletler ve devletler ortaya çıkmaya başlamıştır. Kürt milliyetçiliğini de burada bir yere oturtmak gerekir. Arkadaşımın farklı düşündüğünü biliyorum, fikirlerini söylesin bu konuda. Kürt milli cereyanının, bugün Türkiye'deki demokratikleşmenin ana unsuru olduğu inancındayım. Mecliste bugün iki milletvekilinin kendi kimliğini ifade ederek Kürtçe konuşmasının Türkiye tarihi açısından çok önemli bir dönüm noktası olduğu inancındayım.

İrfan: Herhangi bir dine mensup değilim. Ulusal kimliğim

itibariyle Türk olduğum söylenebilir. Siyasi olarak komünistim. Herhangi bir dine inanmadığım da bununla bağlantılı birşey. Bu akşam bu konferansta Sayın Yürükoğlu değil de baskıya tabi tutulmuş dinsel, kültürel bir topluluk olan Alevi toplumun davasının savunucusu birisi konuşuyor olsaydı, konuşmasındaki bunca yanlışları görmezden gelip alkışlayabilirdim. Ama, dünyayı sınıfsız, sömürüsüz bir dünya yapma iddiasında olan komünist hareketten gelen birisi olarak, alkışlanacak bir kelimesini bulamıyorum.

"Ben Türküm" demekten gurur duyacağım yerler vardır dedi. Bir de utanacağım yerler vardır demek lazım. Avrupa'da ulusal bakımdan ezilme veya ikinci sınıf vatandaş olma durumunda olduğumda, Türküm derken, ulusal kimliği ortaya koymanın gururu vardır. Türkiye'de Kürdistan'ı sömürge durumunda tutan ezen ulusun mensubu olmaktan duyulacak gurur yoktur. Sadece Türkiye Kürdistanı değil, diğer ülkeler de, bağımsız, birleşik, demokratik bir Kürdistan kurma mücadelesine destek vererek Türk olmaktan gurur duyabiliriz.

Bir başka nokta şudur: Türk solcuları üzerine çokca laf edildi. Şu sıralarda da çok yaygınlaştı. Eleştiri, insanı yanlışları bulmaya, ileriye yöneltir. Ama bu eleştiri olmaktan çıktı artık. Apaçık bir kampanya var. "Hala komünist misin, ayıp be". İşte bu dönemde bizim eski komünistlerimiz, eski solcularımız, eski örgüt önderlerimiz kalkıp solcuların Aleviliği gericilik olarak nitelendirdiklerini, sadece Alevilik konusunda değil, diğer konularda da cahil olduklarını anlatıp duruyorlar. Ve çizmeyi aşarak, yani kendi hadlerini, çaplarını ve geçmişteki pratiklerini unutarak gerçekten çok saldırgan oluyorlar.

Evet Alevilerle, devrimciler bu tarihsel konjonktürde yan yana buluyoruz. Sivas'ta, Maraş'ta, Çorum'da yanyana buluyoruz. Neredeydiniz diye sordu Yürükoğlu bize.

Salondan bir amca: Aleviler ezilmiyor mu? Sade sizler mi ezildiniz?

Masadan Turgut: Arkadaşlar, konuşan arkadaşa müdahale, bizim toplantılarımızda hiçbir şekilde müsaade edilmeyen bir yöntemdir.

Salondan biri: Bunları sokmayın buraya.

Başka biri: Biraz aşırı gittin, burada aşırılık olmasın.

İrfan: Eğer Aleviliğin içerisinde bir hoşgörü varsa, o hoşgörüye sığınarak söylüyorum. Ayrıca ben Alevilerin ezilmediğini değil, tam tersine ezildiğini söyledim. Baba, ben Alevi değilim diyorum. Ama ben her zaman ezilen bir dinden, ezilen bir milletten...

Salonda söylenmeler, karışıklıklar...

İrfan: Burada Yürükoğlu haksız bir şekilde eleştirdi. Açıktan suçladı. Neredeydiniz dedi Çorum'da, Sivas'ta bunlar olurken. Aleviler kan ağlarken neredeydiniz dedi. Ben söyleyeyim nerede olduğumu. Ben Çorum'daydım, ben Sivas'taydım, ben Maraş'taydım. Faşizme karşı, faşizmin uşaklarına karşı, Türk faşist militanlara karşı mücadelede o silahları taşıyanlar bizlerdik, siz neredeydiniz?

Salondan biri: Ben her alandaydım, kusura bakma.

Masadan Turgut: Alevi arkadaşlar, bu tür sorular sizlere yönelik değil!

İrfan: Ben Alevilere sormadım, Yürükoğlu'na sordum bu soruyu. Sen neredeydin Yürükoğlu? Ben Türkiye'deydim. Sadece kendi örgütümden değil, Dev-Yolcusu, Dev-Solcusu, TİKKO'cusu, Kurtuluşçusu, PKK'lısı hepsi, faşizme karşı beraber omuz omuza mücadele verdiler.

Salondan biri: Cemevlerini yaktınız, daha ne!

Masadan Turgut: Arkadaşlar lütfen müdahale etmeyin. Eğer o arkadaşı eleştirmek istiyorsanız size söz hakkı vereceğiz. Kaldı ki, bu sorular Sayın Yürükoğlu'nadır.

İrfan: Ben bağlıyorum sözlerimi zaten. Ben burada Alevi topluluğun inançlarını, değerlerini benimsemek zorunda değilim. Tam tersine, o inançlara sahip olmasam bile, bu düşünceler, bu davranış biçimi baskıya uğradığı için diyorum ki, bu ezilmeye son verelim. Dolayısıyla ben ezilenden

yanayım. Siz Alevi toplumu olarak, ezenlere karşı mücadele ettiğiniz zaman geçmişte yanınızda biz vardık. Bugün de mücadele ediyorsanız, bugün de mücadele etmek istiyorsanız, biz yine yanınızdayız. Ama birbirimize mavi boncuk dağıtmaya kalkmayalım.

Bugün şöyle bir tehlike var, söylemek lazım. Eğer sizin içinizden birisi kalkıp Yürükoğlu'nun verdiği konferansı verseydi, Yürükoğlu'nun yazdığı kitabı yazsaydı alkışlardım ama Yürükoğlu'nu alkışlamıyorum. Çünkü Türk kimliği üzerine bu kadar baskı yapan Türkiye'deki solcular arasında herhalde tek sizsiniz. O da adı Türkiye Komünist Partisi olan bir partidir. Bu parti tek bir parti değil, iki başlı bir partidir. Başın biri Haydar Kutlu, biri Yürükoğlu'dur. Bugün Haydar Kutlu, işçiler de sokakta tükürüyorlar, çevreyi kirletiyorlar diyor. Dolayısıyla artık burjuva, işçi farkı kalmadı. Yürükoğlu ise bugün belli ki,... paydos dendiği bir noktada başka iş bulamadı, bunları yapıyor..

Serpil: Yürükoğlu Kuran'dan bir takım alıntılar söylediler. Ayet mi, sure mi diyorlar artık. Yani İslamda kadının ezildiğini vurguladı. Öbür taraftan İslamda kadınlar erkeklerle namaz kılamıyorlar fakat Alevi toplumda kadınlar birlikte ceme katılabiliyorlar diye ortaya birşey attı. Hemen söyleyeyim yanlış anlaşılma olmasın, Alevilere karşı çıkmak istemiyorum fakat ben şunu bilmek istiyorum. İslamda kadınlar dövülüyorlar da, Alevi toplumda ezilmiyorlar mı, dövülmüyorlar mı?

Kadının eşitliği Alevi toplumda kadının ceme katılmasıyla veya ezilmişliği namaz kılamamasıyla ortaya çıkmaz. Eğer bir kadın işyerinde erkek arkadaşının yaptığı işte aynı parayı almıyorsa, hukuk önünde, sınıfsal alanda eşit haklara sahip değilse, budur kadının eşit olmayışı.

İsmail Kaplan: Sayın Yürükoğlu'na teşekkür ederim. Benden iki önce konuşan arkadaşı eleştirmek istiyorum. Biz Yürükoğlu'nu misafir olarak buraya çağırdık, söylediklerini dinleyip, saygı gösterdik. Sorularını direkt olarak sorabilirdi

arkadaş ama sanki o çağırmış gibi, başka türlü yaptı. Alevi öğretisinde böyle birşey yok. Misafire ve insana, görüşleri ne kadar ayrı olursa olsun saygı var. (Alkışlar)

Bunu söyledikten sonra, Alevi öğretisi ve Sünni öğretisi dikkate alınmalı. Uygulamada ise tabii farklılıklar var. Alevi öğretisini bütün Aleviler yüzde yüz uygulamıyor. O arkadaş bu konuda da düşünürse iyi olur diyorum.

Benim sorum asıl olarak başka. Yürükoğlu'na getireceğim bir eleştiri var. Konuşmanızın sonlarına doğru, sanki siz Alevileri işçi sınıfıyla birlikte olacağı için savunuyorsunuz gibi oldu. Böyle mi?

"Amaçlar belli olsa iyi olur" ifadenizi de uygun bulmuyorum. Aleviler birbirinden biraz değişik de olsa kendi kimliklerini en azından son yıllarda daha ciddi bir şekilde belirlemeye çalışıyorlar. Fakat bu kimliğin tek bir cümle veya sizin tarif ettiğiniz izmler gibi bir sistem olması şart değil. Yüzyıllardır yaşamış ve içinde farklılıkları da barındırmış, hatta farklı yönlere doğru gelişmiş ama diğer kültürlerden farklı olan ve hepsinin bir birlikteliği olan konular var. O ilkeler doğrultusunda ama farklılıklarla birlikte gidiyor. Ben bir kişinin veya bir kurulun çıkıp Aleviler biraraya gelin, amaçlarınızı belirleyin, o amaçların da hepsine uyulsun düşüncesini insanların inanç ve düşünce hürriyetine biraz aykırı buluyorum. Aleviliğe insanlar yüzyıllarca zorunlu bir şekilde gizli olarak sahip çıkmışlar. Ama şimdi açıkça söylüyoruz. Bu açıklık içinde farklılıkları da belirliyoruz. Bu farklılıklar bizleri hiçbir şekilde birbirimizden ayırmıyor, ayırmaması gerekir. Bunu bu şekilde görürsek hem demokratikleşme açısından, hem laiklik açısından daha iyi anlaşılır diye düşünüyorum. Bu konuda görüşlerinizi bekliyorum. Teşekkürler.

Ali Haydar Celasun Dede: Konuşmayacaktım ama yüksek matematikte iki kere iki beş de edebilir, elli de. Türkiye'de köprülerin altından çok sular geçti. Oral beyi 1968'den beri tanıyorum, Mersin'den. Çıkıp burada soru

soranlardan bilhassa sonlardaki ''ateşli'' arkadaş komünist olduğunu söyledi. Bizim komünistlere korkunç saygımız var. Neden derseniz, tam da komünizmin yıkıldığı bir dönemde komünizmi yeniden inşaya niyetli komünistlere saygımız var. Ama herkes Türkiye'de nerelere geldiler, hangi kilometre taşlarında durdular, bunları çok iyi bilmeleri gerekir. Ben 7 tane erkek çocuğunun babasıyım, bir tane de kız. Çocuklarımın hepsi devrimcilikten hapis yattı. 7 sene, 5 sene, 8 sene, 6 sene, 4 sene, 3 sene. Bugün geldikleri noktada, çok güzel bir söz var, ''her ağacın kurdu özünden olur'' diye, bunu doğruladılar. Ama dün, bir gece evden atıldım Alevi olduğum için.

Aleviliği böylesine itici görmelerinin nedeni ne devrimci arkadaşlarımın? Alevi okulunu okumaları gerekir. Aleviler, Mao'nun (kendi ülkesindeki benzer bir topluluk için) dediği gibi, işçi sınıfının müttefiki olarak en yakın kesimdir. En yakın. Bu kesimi atladığınız anda kayıplarınız çok büyük olur.

Bugün Türkiye'de oynanan oyunlara Aleviler oyuncak olmayacaklardır. Demokrasinin ilerleyebilmesi için demokratik savaşım vereceklerdir. Görevleri budur Alevilerin. Yürükoğlu birşeyin altını çizdi ama eksik çizdi. Hasta olduğundandır. Türkiye bir mozaikler bütünüdür dedi. Herşey onun içinde yatıyor. Saygılar.

Cemil: Aleviliğin ilerici, demokrat, hatta Yürükoğlu'nun deyimiyle devrimci olmasının nedenleri üzerinde son birkaç yılda daha fazla konuşulur oldu. Ben şunu sormak istedim kendisine. Nedir bu Alevileri ilerici, demokrat, hatta devrimci kılan nedenler?

Tam da bu noktaya örnek, İran'daki Alevilerdir. İran'ın Alevi olduğunu kabul etmiyorlar, onlar Şii'dir diyorlar. Ama şu da bir gerçek, Aleviliğin önemli merkezlerinden birisi de İran'dır. Ama İran'da, gerek Şah'a, gerek Humeyni gericiliğine karşı mücadele edenlerin esası, tümü demiyorum esası Sünni mezhebine ait insanlardı. Aleviliği ilerici

kılan nedenler var. Bu nedenler gökten zembille inmedi. Ya da, Ali'nin binlerce insanı kılıçtan geçirdiği bir dönemde, Ali çok hoşgörülü olduğu için bu insanlar böyle olmadılar. Hayır, Anadolu Alevilerini ilerici, ya da biraz daha hoşgörülü kılan neden, onların iktidarda olmamalarıdır. Kültürlerinin, göreneklerinin baskı altında tutulmasıdır. Bugün Türkiye'de Sünni kesim değil de, Aleviler iktidarda olmuş olsaydı, camiler Alevilerin olacaktı, Sünniler dışarıda kalacaktı.

Bazı Alevi ozanlarının, ya da Alevi ileri gelenlerinin bazı deyimlerine dayanarak işte tarihten beri devrimciydik, bilmem neydik meselesi hikayedir. Ali'yle Ömer'in arasındaki kavga nedir? Birinin ilerici, devrimci olup, diğerinin gerici olması mıdır? Hayır, iktidar kavgasıdır.

Alevilerin, işçilerin çok önemli müttefiği olduğu meselesi. Son dönemlerde, dünyanın genelinde oldukça hareketli bir dönem yaşanıyor. Ve birçok insanlar pusulayı şaşırıyor. Bu aslında pusulayı şaşırma değil, öyle diyelim. Yürükoğlu'nun sahip olduğu ideolojinin kökeni olan Moskova'nın el çekmesi sonucu Yürükoğlu'nun da pusulayı iyice şaşırmış olması lazım ki, Alevileri bir bütün olarak işçilerin müttefiği ilan edebiliyor. Hem de kendisi konuşmasında, Alevilerin de burjuvazisi olabilir diyor. Peki nasıl olabiliyor da Aleviler bir bütün olarak işçilerin müttefiği olabiliyor? Ya da Mao demiş ki en yakın müttefik. Mao'nun en yakın müttefik dediği doğru ama Alevileri bir bütün olarak en yakın müttefik ilan edemezsiniz. Eğer Alevileri bir bütün olarak müttefik ilan ederseniz, bunun içinde kimi insanlar egemendir, sömürücüdür. Bu insanlar işçi sınıfının dostu olamazlar.

Daha önce Alevi merkezinin yapmış olduğu konferanslarda da, bugün burada da dinledim. Bir takım insanlar kalkıyorlar, diyorlar ki, Alevilik dincilik değildir, din değildir. Yürükoğlu da bunu anlatmaya çalıştı. Alevilik, bazı sosyal yanları olmasına rağmen, hiçbir zaman Marksizmin sahip olduğu noktaya sahip olamaz, ve dinden de ayrı

değildir. Alevilik din değildir, Alevilik bilmem ne değildir demek saçmalıktır. Alevilik dinin kendisidir. Cem diye örnek verdiniz, dedelerin cemlerde en fazla söyledikleri şeyier allahtır, Ali'dir, Muhammed'dir.

Salondan biri: Usul hakkında konuşacağım. (Masa: Buyrun.) Dostlar, konferanslarda bir usul vardır, aslan payı konuşmacınındır. İsteseniz de istemeseniz de konuşmacı, konferansı vermesi için çağrılmıştır. Lütfen yalnız sorular sorulsun, asıl konuşturulması gereken kişi konferansı veren kişidir.

Mehmet: Sayın yazarın dediklerinin hepsini kabullendim de, yalnız şu beni bayağı paniğe kaptırdı. Ben İmam Ali'nin, İmam Hüseyin'in, Ehlibeyt'in torunlarından, yani dine sahip bir insan olarak kendimi biliyordum. Yürükoğlu bizi İslamiyetten ayırdı. Ben buna üzülüyorum. Başka da dediklerinin hepsi hoşuma gitti, fakat İslamiyetten bizi bir zahmet ayırma.

Feramuz: Sayın yazara geldiği için teşekkür ederim. Bütün fikirlerine iştirak ederim. Benim söyleyeceklerim bu hızlı solculara. Kendilerine soruyorum, bunca yıl derneklere gittiklerinde, ortada bir Alevi kimliği var mıydı? Alevilik nedir, Aleviliği bunlar hiçbir gün konu yaptılar mı? Ben de o dernèklere gittim geldim. Asla. Alevi dese ki,''ben Aleviyim, fakat sizinle ortak çalışırım'', olmaz, Alevilik olmaz! Çünkü Sünnilik tek yaşayacak Türkiye'de. Alevilerle Sünniler o zaman kardeştir. Biz Aleviliğimizi ileri sürdüğümüz zaman bu hızlı solcular, ''olmaz, çünkü siz dincilik yapıyorsunuz'' dediler. Peki, biz nerede dincilik yapıyoruz?

Çocuğum okula gidiyor, öğretmen diyor ki, İslamın şartı 5'tir. Eve geliyor, babası bunların hiçbirini yerine getirmiyor. Bana diyor ki, ''baba senin İslamiyetin ne kadar, sen ne camiye gidiyorsun, ne namaz kılıyorsun''. Öyle deyince, öğretmene gidip bu dersi bizim çocuğa verme diyoruz. Hayır diyor öğretmen, sen dincilik, mezhepcilik yapıyorsun. Ne olmuş oluyor? Sünnilik tek olmuş oluyor. İşte bizim bu tür

solcuların kulağına yalnız Sünnilik kelimesi girmiştir. Alevilik kelimesi kulağına gelince, siz dincilik yapıyorsunuz.

Mezhepciliği Aleviler mi, Sünniler mi getirdi? Mezhepcilik peygamberin ölümünden 135-150 sene sonra geldi. O tarihte Harun Reşit dedi ki, siz benim dediğim mezhepleri kabul etmezseniz mezhepsiz kalırsınız. Ondan bu yana Aleviler kabul etmediği için, mezhepleri resmiyete girmemiş. Biz mezhepsiziz. Biz bunu kabul ettiğimiz halde Sünniler yine yakamızı bırakmıyor. Bu sefer çocuklarımıza okulda Sünnilik öğretiyorlar. Sen sünni olacaksın. Halbuki Aleviliğin erimesi devrimcilere büyük bir darbedir. Alevilik ilericidir.

Soru soranlardan biri diyor ki, nasıl Alevilik ilerici olur? Alevinin felsefesi ileridir, kişileri değil. Bunu iyi anlamaları gerekiyor. Alevilik felsefesinde 5 şart yoktur, bizde şart yoktur. Bizde her kişi hürdür, isterse inanır, isterse inanmaz, biz onu horlamayız. İşte bu Alevi felsefesidir bizi ileriye götüren. Belki ben ilerici olmayabilirim ama benim felsefem daima ileriyi gösterir. Fakat Sünnilik ilerici değil, tam yaptırımcıdır. Bunun için solcu arkadaşlar Alevi kitaplarını da okusunlar. Marks'ı, Lenin'i okumuşlar, biraz da onu okusunlar da kardeş olalım.

Murat: Ben sayın Yürükoğlu'nu şunu sormak istiyorum. Biz Alevi olarak 1400 yıldır kapalı kaldık. Ne olduğumuzu anlamadık. Sayın Yürükoğlu dedi ki, Alevilik bir din değildir. Alevi nereden çıkmıştır? Böyle deyince, Hz.Ali'yi ya da onun Ehlibeytini inkar etmiş oluyorsun. Ben bu yaşa geldiğimde sırf Alevi kelimesini biliyordum. İki yıldır Almanya'dayım. İyi kötü bir kaç kitap okumayla Alevilik hakkında biraz bilgi edindim.

8. SORULARA YANITLAR

Konuşmalar içinde yerli yersiz kullanılan sözcükler, cümle-

ler oldu. Kişiliğimi yukarılarda tutan bir insan değilim, kullanılan üslup beni ilgilendirmez. Gürültülü konuşmayı da sevmiyorum ama ben devrimci harekette 25 yıldır örgütlü bir insanım. Özellikle, ''komünistim-devrimciyim'' diyerek yapılan konuşmalar bana birşey anlatıyor. Biz yenilgilerden gerekli dersleri çıkartmıyoruz. Bu takır tukur üslupla doğrulara ulaşılamaz. Devrimci hareket kendisini bu şekilde yenileyemez.

Alevi dostların yaptıkları eleştiriler noktasında ise bir zorluk olduğunu görüyorum. Bir yanda insanların yüzyıllar boyu taşıdıkları inançlar var, ama bir yanda da sosyolojik açıdan bu inançların kaynaklarının tartışılması var. Ne yapalım ki bu da zorunlu.

Erkan arkadaş, neden Alevilikte takıldı, Budizm daha ilericidir dedi. Aleviliği konuşmak üzere çağrıldığımız için Alevilikte ''takıldık''. Budizm için çağırırsanız, ben değil ama Budizm konusunda gerçekten bilgili bir yoldaşım var, o gelip konuşabilir.

Arkadaş, ''dünyada çok sorunlar var, bunları çözmeye Alevilik alternatif midir?'' diye sordu. Böyle bir iddia öne sürmedim. Dünyadaki tüm sorunları çözmek değil ama, dünyanın bazı sorunlarına Aleviliğin getireceği yanıtlar var. Özellikle de insan sevgisi ve hümanizm açısından.

Abdullah Ağabey'i yanıtlamaya çalışırken önce şunu belirteyim. Biraz da rahatsızlığımın etkisiyle birkaç bölümü atladım. Bu nedenle olacak, en fazla yanlış anlaşılan nokta, ''Aleviliğin dini var mıdır, yok mudur'' konusu oldu. Oysa bundan önceki tüm yazdıklarımda da, bu gece de defalarca yinelediğim gibi, Alevilik islamın dışında yaşamıyor. İslam topluluğunun, İslam ideolojisinin içinde yaşıyor. Ama anlatmak istediğim bir başka şey var burada: Alevilik yalnızca İslamı değil, başka şeyler de taşıyor. Türklerin Orta Asya'dan getirdikleri gelenekleri taşıyor. Hasan Sabbah'ın yaydığı çeşitli inanç öğelerini taşıyor. Anadolu'da, İsa'dan 2 milyon yıl önceden yürüyüp gelen inançları

taşıyor vb. Her yandan birşeyler almış mistik bir akımdır. İslamiyetin içinde, o şemsiyenin altında bir akımdır. Ama amacı, Sünni yorumun esir alıcı anlayışının dışına çıkmak, insanları özgürleştirmek, insanları toplumun malı yapmaktır.

Ortaya çıktığı dönemlerde dünyada dinden başka bir ideoloji yok (o tarihlerde dünyanın yuvarlak olup olmadığı bile tartışılmıyor, çünkü böyle bir fikir bile yok). Tamam de, ben islamiyeti istemiyorum, ama nereye gidersen git, orada da bir başka dinsel çerçeve var. Dinlerin dışında bir anlayış yok. Öyle bir dünyada Alevilik, İslam içinde yeralmış, yaşamıştır.

''Alevilik, İslamın kurallarına bağlı değildir'' diyorum ben. ''İslamın dışındadır'' demedim. O sanırım bir yanlış anlama. Sonra, bu söylediğimden, Alevilerin Ali'yi ve Ehlibeyti sevmelerine karşı çıktığım sonucu da çıkartılamaz. Aleviliğin, İslamiyetle, özellikle de İslamın çoğunluk yorumu olan Sünnilikle üst üste düşmemesi, Alevilerin Ali'yi ve Ehlibeyti sevmemelerini getirmez. Bu ikisi arasında hiçbir bağlantı kuramıyorum.

Aleviliğin bir eleştirisi var İslama. İslam dendiği zaman büyük çoğunlukla Sünniliktir. Öteki kollar küçüktür. Demek ki, Aleviliğin İslama ciddi bir eleştirisi var. ''Okunacak en büyük kitap insandır'' diyor Hacı Bektaş. Oysa, İslamiyette en büyük kitap Kuran'dır. Aleviliğin buna bir eleştirisi var. Allahı gökten yere indiriyor. Bir yorum farkı var. Evet, İslam dünyasının parçasıdır ama İslamiyete bir eleştiridir.

Ali arkadaş dedeler işbirlikçiyse teşhir edilir, Türkiye ve Kürdistan'da böyle yaparız dedi. İşbirlikçileri teşhir etmek doğrudur da, biz dedelik kurumundan konuşuyoruz. Hasan Dede'ye, Cemal Dede'ye değil, dedelik kurumuna işbirlikçi diyen varsa kalkıp söylesin, duyalım. Dedelik işbirlikçi değildir, Aleviliği günümüze getiren önemli araçlardır.

Bir başka önemli nokta daha var. Burada çözüleceğini sanmıyorum, çünkü uzun bir sürenin yanlış anlayışlarıyla bağlı. Hasan Hüseyin arkadaş, ''Alevilik Araplardan

başladı'' diyor. Başka sorularda da bu geldi. Alevilik Araplardan başlamadı. Şiilik Araplardan başladı. Ali'yi, Ehlibeyt'i sevmek, Ali'ye ve ailesine yapılan zulüme karşı çıkmak, bunlara Alevilik demeyelim. Alevi deyimi de zaten o tarihlerde yok. Yüzyıllar boyu yok. Şiilik var. Ali ve Ehlibeyt sevgisi Şiilerle geliyor. Şiilik bir mezheptir. Şiilikte tasavvuf yoktur. Tasavvuf kolları Şiiliğin içine daha sonra giriyor. Alevilik, İslamın içinde Şiilikte, İmam Cafer mezhebinde kendine yakınlık bulmuş bir tasavvuf akımıdır.

Garip arkadaş, ''komünistler ne zamandan beri mezheplerle uğraşıyorlar'' diye sordu. Son konuşmacılardan Feramuz arkadaşımız, ''Marks'ı, Engels'i okumuşlar, biraz da bizi okusunlar'' demişti. Güzel bir konuşmaydı o. Fakat bence sorun da burada! Kendimizi aldatmayalım, Marks'ı, Engels'i okuyan bu soruyu soramaz. Münzer üzerine, Protestanlık, Hristiyanlık ve mezhepleri üzerine Marks'ın, Engels'in çok yazıları var, değil mi?

Bu bir vesiledir. Kimseye doğrudan bir eleştiri yöneltmiyorum, yalnız birşey biliyorum: Devrimci hareketimiz, okuması gerekenleri okumadı, okumuyor! Silahla sokağa çıkmak komünistlik ya da devrimciliğe eşit değildir. Onu doğru yapan da, yanlış yapan da var. Her silah kullanan devrimci olmuyor. Önce bu mesleği öğrenmemiz gerekir, devrimcilik nedir? Bu ülke acılar içinde, hem ülkeye, hem kuşaklara yazık oluyor. Mücadelede düşmekten değil, heba edilmiş ömürlerden konuşuyorum. Devrimcinin önce kendi mesleğini ciddiye alıp kendi alanında okuması gerekiyor. Ondan sonra, Feramuz Ağabey'e katılırım, Aleviliği okusun ama önce kendisininkini okusun.

Aynı arkadaş, ''Alevilerde sınıf ayrımı yok mu'' dedi. Bu gece bunu anlatmadıysam neyi anlattım?

Aynı arkadaştan bir de ucuz bir suçlama var. Birkaç kişiden daha geldi. Yarın yine gelir. Aleviliği savunmamızdan hoşnut olmayanların böyle şeyler söyleyeceklerini biliyorduk. İyi ama kuştan korkan darı ekmez, gocunacak

bir halimiz yok. "Sınıf arenasında tükenenler Aleviliğe sarılıyor", "komünistlikte pili bitenler Aleviliğe sarılıyor". Bunlara yanıt gereksiz.

Kemal arkadaşın sorusuna gelince, musahiblik konusu da, Alevilikle İslam arasındaki ilişki gibidir. Doğru, hatta İmam Cafer Buyruğu'nda, "musahiblik İmam Ali'den kaldı" diye yazar. Fakat bunlar konunun mitolojik yanlarıdır.

İslamiyetin çeşitli dönemlerinde, özellikle ilk döneminde bir İslam kardeşliği ilişkisi var. Bizim musahibliğimiz bunlardan farklı. Alevilik, özellikle Sünni İslama karşı şiddetli bir eleştiriyle çıkıyor ama İslam toplumu içinde yaşıyor ve İslamı reddetmiyor. Buna rağmen, eleştirileri büyük bir tepki görüyor. Katliamlar geliyor. O zaman, kollektif bilinç, kendisine, kimsenin karşı çıkamayacağı, tüm müslümanların saygı duyduğu dayanaklar arıyor. İmam Ali olağanüstü bir insan, Aleviliğin de en çok sevdiği bir insan. Kendi bazı uygulamalarını İmam Ali'den getirdiği zaman rahatlıyor. Okuduklarımdan çıkardığım kadarıyla, musahiblik İmam Ali'den gelmiyor. Birkaç Alevi kitabı da, Muhammed'den geliyor diyor. Ona da, öyle değil diyeceğim. Musahiblik mutlaka hepsinden etkilenmiştir ama Anadolu'da Aleviliğin yarattığı bir kurumdur.

Hasan arkadaş, "Kürt burjuvası yoktur" dedi. Tarihsel olarak, burjuvası olmayanın milleti de olmaz. Kapitalizm, millet, burjuva, bunlar tarih sahnesinde birlikte varlar. Kürtlerin burjuvası vardır ve Türk burjuvasıyla tarihden devraldığı sağlam bir ortaklığı vardır. Çoğunun adının önünde de "şeyh"lik vardır.

Bu arkadaş, "Kürt milliyetçiliği sizi de kızdırıyor mu?" diye soruyor. Kızdırmak sözcüğü doğru değil, şöyle diyeyim, onaylamıyorum, doğru bulmuyorum. Okul arkadaşım Oral Çalışlar'ın söylediği yere geliyor. O da, "ezilen ulusun milliyetçiliği ilericidir" diyerek genel konuştu. Bunları bilerek konuşuyordum, anlaşılacağını düşünüyordum. Anlaşılmıyorsa açıklarım:

Tabii ki, ezen ulusla ezilen ulusun milliyetçiliği arasında fark vardır. Birinde ilericilik vardır, ama otomatik olarak değil, başı çeken sınıf gücüne, önüne koyduğu siyasal amaçlara bağlı olarak. Bunlar konunun ABC'sidir. Biz ise somut bir ülkenin somut anındaki durumdan konuşuyoruz. ''Bugün Kürt milliyetçiliği dayanılmaz boyutlara ulaşmıştır'' cümlesi, Kürt halkına karşı söylenmiş bir söz değildir. Kürt halkına saygılıyım. Kürt milliyetçiliğinin normal, olası ilerici yönleri üzerinde de durmuyorum. Bugün diyorum, Kürt milliyetçiliği çeşitli yönleriyle dayanılmaz bir noktaya gelmiştir. Örnekleyeyim:

> ''Aleviliğin temelleri tarih içinde Ebu Müslim Horasani, Hallac-ı Mansur, Ebu'l Vefa, Şeyh Addiy, B. Misafir ve Şahabettin Sühreverdi tarafından atıldı. Bu saydığım düşünürlerin tümü de Kürt kökenlidir.'' (C.Bender, *Y.Ülke*. 15-21.9.1991)

> '' 'Kalıcı Yardım Kurumu' tarihde bir Kürt buluşudur. Günümüzde 'vakıf' ya da 'foundation' adıyla anılan bu kurum...'' (C.Bender, *Y.Ülke*. 3-9.11.1991)

> ''Türklerde ne kuvvetli bir yazı dili, ne de edebiyat ve kültür vardır. Ama Kürtçe zaten yapı olarak zengindir Türkçe'den.''
> ''Bugün Sovyet Kürdologları 60 bin kelimelik bir Kürtçe sözlük yapmıştır. Bugün hakiki Türkçe'yle 5 bin kelimelik bir sözlük yapamazsınız.'' (Musa Anter, *Aktüel*. 26.9-2.10.1991)

> ''Alevilik, (...) Kürt halkı tarafından ortaya konmuş bir felsefedir.'' (C.Bender, *2000'e Doğru*. 18 Ağustos 1991)

> ''Kürtler İ.Ö. 3 bin yıllarından bu yana Sümerlerle

çağdaş olarak Anadolu'da yaşadı.'' (C.Bender, *Teori*. Ekim 1990)

''...çalışmalarımız sonucunda Kürt halkının atı ilk ehlileştiren, 'uygarlık tekerleğin keşfiyle başladı' sözünü gerçekleştiren, tarihte ilk petrolü işleten, ilk şiiri yazan (Gılgamış destanı, Kassitli Kürt ozan Sin Lekke Ünnini tarafından tabletlere yazılmıştır), tıp alanında fizyoterapi ile teşhis ve tedavi yöntemlerini bulan, aritmetiğin ilk prensiplerini ortaya koyan, ilk teleskobu Harran ovasında gökyüzüne doğrultan, ülkeler arasında ilk diplomatik ilişkileri kurup barış anlaşmalarını imzalayan, ilk halı ve kilimi dokuyan, mutfak kültürünün temellerini atan, besin maddelerinin uzun süre korunması yolunda keşifler yapan, çok tanrılı dinlerden başlayarak tek tanrılı dinlere kadar yeryüzünde varolan inanç sistemleri üzerinde katkısı ve alın teri olan, Zerdüştlükten başlayarak, Yezidilik, Alevilik, Vefailik, Babailik, Ahilik gibi sayısız inanç felsefelerini yaratan bir halk olduğunu anladık. Daha neler, neler...(...)

''İlk yontuda, ilk şiirde, ilk resimde, ilk kabartmada, ilk dokumada, ilk türküde, ilk efsanede, ilk inançta, mabetlerde yapılan ilk ayin ve danslarda, ilk eşya ve araçlarda Kürt halkının alınteri vardır.'' (C.Bender, *Y.Ülke*. 21-28.7.1991)

Görüldüğü gibi, dünyada ne varsa Kürtlere bağlanıyor. Ezilen bir halkın kendini kanıtlama çabasını anlıyorum. Ama yanlış, uydurma, tersinin kanıtlanması herhangi bir üniversite asistanı tarafından 10 dakika alacak iddialarla ancak amacın tam tersi bir noktaya çıkılır. Örneğin, haydi diyelim ki Kürtler Sümerlerle birlikte İ.Ö. 3 bin yıldan beri Anadolu'dalar. Yukarıdaki alıntının yazarı, Antalya'nın 30 km. kuzeybatısındaki Karain mağarasına gitsin (ya da bulguların toplandığı, Ankara'daki ''Anadolu Medeniyetleri

Müzesi'ne gitsin) ve Anadolu'daki ilk yontuların, ilk resimlerin, ilk kabartmaların, ilk heykelciklerin ve ilk gravürlerin tarihini öğreniversin. Günümüzden 2 milyon yılla, 10 bin yıl öncesi arasıdır!

Böylesi aşırılıklar karşı tarafta burjuvazinin Türk milliyetçiliğini azdırmasını da kolaylaştırıyor. Kürt halkına, haklarına saygım vardır. Geçmişim bunun kanıtıdır. Ancak, Kürt milliyetçiliğine de prim vermemek zorundayız.

Vahap arkadaşımız, "Anadolu Aleviliği çevredeki Alevilikten tamamen farklı, bu fark baskıdan mı geliyor" diye sordu. Evet, çevre ülkelerde bir miktar Alevi var ama Aleviler asıl olarak Anadolu'dalar. Çevre yerlerdekiler asıl olarak Şii'dirler. Bu konu bir başka arkadaşın da konuşmasında vardı. Belki birleştirip şimdi söyleyebilirim.

İran'da Şiilik üstün gelmeye başladığı zaman tasavvufla karışmış bir Şiilikti. Erdebil Tekkesi'nde ve Şah İsmail'de. O zamanlarda bizim Alevilerimizle onlar arasında bir fark yoktu, olamazdı da. Aynı inanç. Şah İsmail'in Divan'ında 8-9 şiirden biri Hacı Bektaş'tan konuşur. Şah İsmail'in ölümünden sonra Safevi devleti yavaş yavaş güçten düştü, mollalar hakim olmaya başladı. Şiidir, yine Sünniden farklıdır ama molladır. Mezhebin bildik yanına oturdu, tasavvufu dışarı attı, yasakladı. Tasavvuf sahipleri yerin altına girdiler. İran'da böyle bir süreç yaşandı.

İran'daki Şiiyle farkımız nereden geliyor? Bizim Alevilerimiz hep altta kaldı, ezildi, bu nedenle ilerici yanlarını korudu, İran'da ise Şiilik devlet dini oldu ve giderek gericileşti. Bu saptama bizi iyi anlatıyor ama İran'ı anlatmıyor. İran'da Şah İsmail'in töresi sürdü ama iktidarda olduğu için giderek bozuldu diyemeyiz. Öyle olmadı. Şah İsmail'in töresi kesildi, o töreyi dışlayan bir başka devlet kuruldu.

Haydar arkadaş, "Hacı Bektaş'la Erdebil çatıştırılıyor" dedi. Benim için demedi herhalde. Herhalde bu sıralarda böyle yapanlar var. Olabilir, bilmiyorum. Ayrıca, böyle bir

çatıştırma çeşitli açılardan çok suni bir çatıştırma olur. Tarihte Erdebil Tekkesi, Hacı Bektaş'a büyük saygı duyan bir tekkedir. Şah İsmail Divanı'nından bellidir. Somut açıdan ise, hem Şah İsmail ocağına bağlı Aleviler son derece azdır, hem de onlar da dahil olmak üzere tüm Aleviler Hacı Bektaş'a saygı gösterirler...Arkadaş bir de Hacı Bektaş-Erdebil çatışmasını seyitlik-dedebabalık çatışması olarak söyledi. Bir şey anlamadığımı söyleyeceğim. Dedebabalık başka, Osmanlının getirdiği birşey.

Haydar arkadaş laiklik anlayışıma kızdı, ''anlayışınız bu mu, laiklik sınırsız demokratizmdir'' dedi. Sanırım kendisi konuyu iyi bilmiyor. Bir kere, ''sınırsız demokratizm'' diye bir kavram yoktur. Demokrasi sınırsızlaştığı anda ortadan kalkar ve yerini bir üst toplumsal örgütlenmeye (komünizme) bırakır. İkincisi, laiklik ve demokrasi farklı kategorilerdir. Demokrasi, devletin örgütleniş biçimidir, yığınların devletle olan ilişkileridir. Dolayısıyla, demokrasi, laiklikten çok daha büyük bir alanı ilgilendirir. Laiklik, onun içinde sınırlı bir parçadır. Bu nedenle, laikliği demokrasiyle eşdeğerli, hatta onu da kapsar biçimde kullanmak doğru değildir.

Aynı arkadaş, ''Baba İlyas'a saldıranlar arasında Kürtler var mıydı, kaynak ver'' dedi. Kaynağı burada cebimden çıkartamam ama kendisine gönderirim. Var kaynaklar. Baba İlyas'a saldıranlar arasında Kürtler vardı, ama yanında ölenler arasında da Kürtler vardı.

Anlamadığım nokta şurası: Burada Alevilik konusunda bir toplantı yapıyoruz. Kürtleri her konunun içine gerekli-gereksiz taşımaya, her konunun önüne Kürt meselesini getirmeye çalışmak doğru değil. Alevilik üzerine bir konuşma içinde Kürtlere değinilirse gerektiği kadarıyla değinilir. Türklere değinilirse yine gerektiği kadarıyla değinilir. Burada bir zorlama, ''platform kullanma'' gibi, devrimci hareketimizin klasik bir yanlışı var. Bu yanlışın hiç kimseyi bir yere götürmediğini gördük.

Yine aynı arkadaş, ''devrimcilerle Alevileri karşı karşıya getirdin'' dedi. Hiç böyle birşey yapmadım. Ben bir devrimci olduğum için kendi kesimime daha yüksek sesle konuşurum, daha sert bir dille eleştirebilirim, çünkü onun içinde kendimi de eleştiriyorum. Arkadaş belki dinlemedi, belki unutmak istiyor ama devrimci harekete eleştirimin kendimi ya da yoldaşlarımı dışarıda tutmadığını söyledim.

Oral arkadaşım, ''işçi Alevi ittifakı elmayla armutun birleşmesidir'' yollu birşey söyledi. Oral'ın bunca yılının ardından bu bana biraz demagoji gibi geldi, kusura bakmasın.

Alevinin içinde işçi var, işçinin içinde Sünni var, bütün bunlar var da, hani bize sosyoloji dersinde birşey öğretmişlerdi; İki yuvarlak çizersin, ikisinin de kendine özgü karakteri olur ama yuvarlakların birbiri üstüne düştüğü de bir alan olur. Kadın konusu da aynıdır. Kadınların da burjuvası var, işçisi var ama ''işçi hareketiyle kadın hareketi birlikte mücadele etmelidir'' diyoruz.

Yalnız Oral'ın söylediği bir nokta var ki, bir başka arkadaş da değindi, ''amaçlar noktasını çok zorlamamalı, renksizleştirir, demokratik yönünü azaltır''. Kesinlikle katılıyorum. Belki konuşmamda yeterince vurgu kazanmadı, çünkü kısa geçtim ama yine de söylemiştim. Sanıyorum konuşma basıldığında daha iyi anlaşılır.

Amaçlara hiç dokunma demek doğru değildir. İstesek, istemesek tartışma amaçlar üzerinde yoğunlaşacaktır. Alevi toplumunun amacı nedir? Bunu insanlar sormayacak mı? ''Ben Aleviyim, felsefem şöyle bir yaşam biçimi kur demiş, öyleyse amacım budur'', demek zorundadır bir gün. Bunu dediği zaman da kimlerle dosttur, kimlerle kavga edecektir, kendiliğinden ortaya çıkıyor.

Aleviliğin ''ortakçılık'' diye bir ilkesi-amacı var. Birlikte üretim, birlikte tüketim. Cemevleri açılsın tabii. Camiler açık olur da cemevleri nasıl kapatılır? Ama cemde toplanıldığı zaman nereye yönlendirilecek toplum? Ortakçılık Aleviliğin

önemli bir amacıysa, açıkça tanımalıyız. Yoksa biraz önce üzerinde uzunca durduğumuz sınıf güçleri hasır altı eder. Aleviliğinde samimi, felsefesine bağlı Aleviler için ortakçılık, toplumculuk, paylaşımcılık belirleyici ilkeler-amaçlar arasındadır.

Ama bu amaçları saptayacak bir kurul seç, o bir amaçlar listesi yapsın, böyle birşey değil tabii. Tartışma içinde amaçlar kendini ortaya koyacaktır.

İrfan arkadaşın konuşması devrimci hareketin kötü yanlarının güzel bir örneğiydi. Yanıtlamaya gerek görmüyorum.

Serpil arkadaş, "Alevi toplumunda kadın ezilmiyor mu" dedi, bir de "kadının ezilmesi asıl işyerindeki durumuyla bağlıdır" dedi. İki ayrı düzeyde ele almak gerekir. Birinci düzey, Sünnilikte kadının yeriyle, Alevilikte kadının yerini karşılaştırmak. Bir de, ister Alevi, ister Sünni olsun, işyerinde, toplumda birlikte sömürülüyor, birlikte ikinci sınıf vatandaştır. Bu da ikinci düzey.

Bizi bugün ilgilendiren birinci düzeydir. İşyeri düzeyinde sanırım aynı düşüncedeyiz ama Aleviliğin kadına bakışıyla Sünniliğin bakışını karşılaştırmak da meşru bir karşılaştırmadır. Yapamazsın denemez.

Karşılaştırıldığı zaman da ortaya büyük bir fark çıkıyor. Alevilikte kadına her zaman büyük bir değer verilmiştir. Sünni felsefede ve toplumda kadının yeri ile, Alevi felsefesinde ve toplumunda kadının yeri bambaşkadır.

Ancak, nerede, nasıl bir dünyada yaşıyoruz? Sınıflı toplumda, haksızlıklarla, ezilenlerle, sömürüyle dolu kapitalizm altında yaşıyoruz. Bunun bozucu etkilerine bir de Alevilerin kendi eğitimlerini iyi alamamışlıklarını ekleyin. O zaman, Alevi felsefesinde hiç olmayan bazı davranışları somut bir Alevi ailesinde görebilirsiniz. Genel olarak toplumunda büyük farklılık olmasına rağmen, örneğin karısını döven Aleviye de rastlayabilirsiniz. Bu, söylediklerimizin yanlış olduğunu gösterir mi? Aleviliğin inancında,

felsefesinde yok bu. Yaptığı iş Aleviliğe terstir, arada fark var.

Erkan: Karısını döven komünistler de var, buna ne diyeceksiniz?

Konuşmacı: O da herşeye terstir kardeşim. Ne diyebilirim sence? Sence, karısını döven komünistler için ne diyebilirim? İyi midir diyeceğim? Sen dengeli dinlememeye çalışıyorsun sadece.

Serpil: Ben birşey söyleyebilirim miyim? Siz benim sorumu saptırarak konuşuyorsunuz burada. Ben şunu demedim, Sünni kadınıyla Alevi kadının işyerindeki durumunu konuşmadım. Ben dedim ki, her alanda, hukuk önünde, işyerinde, sosyal yaşamda, her yerde eşit haklara sahipse denge sağlanmıştır, ama sadece ceme gidip orada erkeklerle birlikte semah dönüyorsa eşit haklara sahiplik değildir bu. Lütfen saptırarak tartışmayın olayı.

(Salondan itirazlar)

Konuşmacı: Yanlış oluyor, saptırmadım, bir daha kendimi tekrar edeyim. Bakın şimdi, kadının ezilmesi, sömürülmesi, devrimciler için kaynağı belli birşeydir. Sınıflı toplumun bir özelliğidir. Sınıfların ortadan kalkmasından önce de, sorun hafifletilebir ama yokedilemez. Bu, konunun başka bir yanıdır. Biz ise burada neyi tartışıyoruz, neyi karşılaştırmaya çalışıyoruz? Sünnilikte kadının yeriyle, Alevilikte kadının yerini. Ama arkadaşım, şunu eklememi istiyorsa ekleyeyim, söylediği yanlış değil, tüm toplum çapında kadının eşit haklar sahibi olması için mücadele etmeliyiz. Ama bunu mu konuşuyoruz biz şimdi?

İsmail arkadaş, siz Alevileri işçilerle bir olabilecekleri için mi, yoksa insan hakkı olduğu için mi savunuyorsunuz diye sordu.

Birincisi, komünistler her çeşit haksızlığın karşısındadır. O açıdan, Alevilerin tüm demokratik haklarını almalarını savunuyoruz. Alevilik böyle ilerici bir akım olmasaydı, biz yine onun hakkı olan isteklerini almasını savunurduk.

İkincisi, burada bırakırsak eksiktir. Alevilik tarihimizde ezilenlerin başkaldırısının bayrağıdır. Nesiller nesiller boyu böyle gelince, Aleviliğini en az bilen Alevide bile bir asgari düzey var, onun altına inmiyor. Öyleyse diyoruz, işçilerle aralarında yakın işbirliği de sağlanabilir.

Üçüncüsü, bunlara bir şey daha eklemek gerekir, Aleviliği öğrendikçe de daha çok seviyoruz... Aleviliği bu nedenlerle savunuyoruz.

Aynı arkadaş bir de, "amaçların belirlenmesi" fikrine katılmıyorum dedi. Düzgün anlatabilseydim herhalde katılırdı. Bir kurul seçeceğiz, o kurul amaçları belirleyecek, herkes de ona uyacak gibi birşey demek istemedim. Yalnızca şu noktaya vurgu yapıyorum: Eskilerin deyimiyle, Aleviliğin alameti farikası, belirleyici özelliklerinden olan Alevi amaçlarının üzeri örtülmemeli. Ortakçılık, paylaşımcılık, toplumculuk, bunların üzeri örtülmemeli. Çünkü bunlar Aleviliği Alevilik yapan en önemli özelliklerdir. Bütün çabam budur.

Cemil arkadaş, Aleviliğin devrimci, demokrat olmasının nedeni nedir diye sordu, sonra kendisi yanıtladı. Birincisi öğretisidir, ikincisi yaşadığı eziyetlerdir dedi. Bunlara ben de katılıyorum. Aleviliği ilerici yapan, (Cemil: Ben öyle demedim.) Öyle demediysen, benim sana yanıtım olsun bu. Ben böyle yanıtlayacağım sorunu.

Aleviliğin devrimci ve demokrat bir akım ya da felsefe olmasının nedeni öğretisidir ve yaşadığı eziyetlerdir.

Yine aynı arkadaşın yaptığı birşey var, kelime oyunu mu ne derler, "Türkiye'de Aleviler iktidarda olsaydı, Sünnilik ezilirdi ve ilerici olurdu" dedi. Bu son derece şematik ve mekanik bir anlayış. Bir kere, olur muydu, olmaz mıydı bilmiyoruz. İkincisi, olmamış! Şimdi neyi tartışıyoruz yani, olmamış birşey. Tartışamayız da, yok böyle bir sorun çünkü. Ama burada somut bir sorun var. Aleviler eziliyorlar. Bundan yan çizmek için o yana bu yana akıl yürütmek doğru mu? Ee, o zaman aynı mantığı başka alanlara da yay.

Kürtler başta olsaydı, Türkler ezilirdi de! Bunları bırakıp kim eziliyor ona bakalım biz, onun yanında duralım.

Aynı arkadaş bir de, Alevilerin içinde sınıflar varsa, nasıl Aleviler işçi sınıfına en yakın müttefik olur dedi. Tabii, Aleviliğin içinde sınıflar var ama bir de matematik var. 22 milyon Alevinin büyük çoğunluğu işçi ve emekçidir. Onun için, en sonunda söylediği, "pusulayı şaşırma" gibi laflarını ben üzerime almıyorum. Kendisi üstüne alırsa kendi geleceği açısından daha iyi olur, daha kolay ilerler.

Mehmet arkadaş, "bizi İslamiyet'ten ayırma" dedi. Bense, Alevilik İslamiyetin içinde ama ona ciddi bir eleştiridir demiştim..

Feramuz ağabeyin konuşması, tüm konuşmalar içinde tek gönülden katıldığım konuşma oldu, ben de ona teşekkür ederim. Sağolsun. (Alkışlar)

Turgut: Evet arkadaşlar, biz de sayın Yürükoğlu'na teşekkür ediyoruz. Aslında konferansı saat 9'da bitirmek istiyorduk. Fakat canlı bir tartışma oldu, istediğimizden uzun sürdü.

Başkan: Örgütlü Alevi kesimine büyük görevler düşüyor. Asırlar boyu böyle konferanslarda, toplantılarda açıkça tartışılmamış bir konudur bu. Yeni yeni tartışılıyor. Biz tartışarak, bize yöneltilen eleştirileri alarak doğruları bulabiliriz. Hiç kimse kendisinin tam doğru ve haklı olduğunu iddia edemez. Bu anlamda sizden ricamız, bu tür çalışmalarda katkılarınızı arttırmanızdır. Çevrenizdeki tüm dostlarınıza bu konuları iletmenizi ve bundan sonraki toplantılara onları da getirmenizi istiyoruz. Bugünkü konferansımızın çok başarıyla geçtiğine inanıyorum. Gerçekten çok iyi, çok başarılı geçti. Gerek bize katılarak bilgilerinden yararlandığımız sayın konuşmacı Yürükoğlu'nu ve gerekse uzun saatler bu konuyu bizimle birlikte tartışmanızdan dolayı sizleri saygıyla selamlıyorum.

KAYNAKÇA

ANSİKLOPEDİLER

Cambridge Medieval History. Vol VIII.

Encyclopedia Britannica

Encyclopedia of Religion and Ethics. vol.1, Hastings ed., Edinburgh, 1908.

Harmsworth History of World. The Near East. 1913.

Historians History of the World. vol. VIII, vol. XXIV, London, 1908.

Yurt Ansiklopedisi. c.11, Anadolu Yayıncılık A.Ş., İstanbul 1982.

KİTAPLAR

Abdal Musa Sultan ve Velayetnamesi. Can Yayınları, İstanbul, 1978.

Akıncı, Ahmet Cemil, *Hazreti Veysel Karani.* Sinan Yayınları, 8.basım, İstanbul.

Akyol, Taha, *Haricilik ve Şia. İslam'da Devrimciliğin Sosyolojik Kaynakları.* Kubbealtı Neşriyatı, İstanbul, 1988.

Arsel, İlhan, *Şeriat ve Kadın.* İstanbul, 1987.

Atalay, Besim, *Bektaşilik ve Edebiyatı.* Ant Yayınları, 2.basım, İstanbul, 1991.

Avcı, Haydar A., *Halkbilimi Araştırmaları 1.* Turna Yayınları, Ankara.

Aytekin, Sefer, *Hüsnüye,* Emek Basım-Yayım Evi, Ankara 1957.Ayyıldız,

Hasan, *Tam Hakiki Hüsniye.* Ayyıldız Kitabevi, İstanbul, 1970.

Bayrak, Mehmet, *Halk Hareketleri ve Çağdaş Destanlar.* Yorum Yayınları, 1984.

Bayrak, Mehmet, *Pir Sultan Abdal.* Yorum Yayınları, Ankara, 1986.

Ben-Amittay, Jacob, *Siyasal Düşünceler Tarihi.* Savaş Yayınları, 1983.

Bezirci, Asım-Erhat, Azra-Eyüboğlu, Sabahattin, *Pir Sultan Abdal,* 1977.

Bilgiseven, Prof.Dr. Amiran Kurtkan, "*Türk İslam ve Tasavvuf Felsefe Tarihinin 'Arif' ve 'Abid' kavramları*", Türk Dünyası Tarih Dergisi. Şubat 1989.

Birdoğan, Nejat, *Anadolu'nun Gizli Kültürü Alevilik.* Hamburg Alevi Kültür Merkezi Yayınları, İstanbul, 1990.

Birdoğan, Nejat, *Alevilerin Büyük Hükümdarı Şah İsmail Hatayi.* Can Yayınları, İstanbul, 1991.

Birge, John Kingsley, *Bektaşilik Tarihi.* Ant Yayınları, İstanbul, 1991.

Boratav, Pertev Naili, *Köroğlu Destanı.* Adam Yayıncılık, 2.basım, İstanbul, 1984.

Bozkurt, Fuat, *Aleviliğin Toplumsal Boyutları.* Yön Yayıncılık, İstanbul, 1990.

Bozkurt, Fuat, *Semahlar.* Cem Yayınevi, İstanbul, 1990.

Bulut, M.Ali, *"Horasanlı Bir Türk Ulusu"*, Tercüman, 17 Ağustos 1989.

Çalışlar, Oral, *İslamda Kadın ve Cinsellik.* Afa Yayınları, İstanbul, 1991.

Çamuroğlu, Reha, *Tarih, Heterodoksi ve Babailer.* Der Yayınları, İstanbul, 1990.

Çubukçu, İbrahim Agah, *Türk Düşünce Tarihinde Felsefe Hareketleri.* Türk Tarih Kurumu Yayınları, Ankara, 1991.

Dersimi, Dr.Vet. M.Nuri, *Kürdistan Tarihinde Dersim.* Komkar Yayınları, Köln, 1988.

Dierl, Anton Jozef, *Anadolu Aleviliği.* Ant Yayınları, İstanbul, 1991.

Dursun, Turan, *Tabu Can Çekişiyor. Din Bu. II.Kitap.* Kaynak Yayınları, İstanbul, 1990.

Dursun, Turan, *Allah.* Kaynak Yayınları, İstanbul, 1991.

Eloğlu, Metin-Tansel, Oğuz, *Bektaşi Dedikleri.* Miyatro Yayınları, İstanbul, 1983.

Engels, F., *Anti-Dühring.*

Engels, F., *Ludwig Feuerbach and The End of Classical German Philosophy*

Engels, F., *Germany: Revolution and Counter-Revolution*, Intern. publ., New York, 1969.

Engels, F., *Introduction to Dialectics of Nature.*

Engels, F., Introduction to *The Class Struggles in France, 1848 to 1850.*

Engels, F., *Socialism: Utopian and Scientific.Engels, F., to C.Schmidt,* October 27, 1890.

Engels, F., *to F.Mehring in Berlin*, London, July 14, 1893.

Engels, F., *to J.Bloch in Königsberg*, London, September 21, 1890.

Ergun, Sadeddin Nüzhet, *Hatayi Divanı. Şah İsmail Safevi, Edebi Hayatı ve Nefesleri.* İstanbul Maarif Kütüphanesi, İstanbul MCMXLVI.

Eröz, Mehmet, *Türkiye'de Alevilik ve Bektaşilik.* Kültür Bakanlığı Yayınları, Ankara 1990.

Erseven, İlhan Cem, *Alevilerde Semah.* Ekin Yayınları, Ankara, 1990.

Essad Bey, *Muhammed.* Longmans Green, New York, 1936.

Eyüboğlu, İsmet Zeki, *Alevilik-Sünnilik-İslam Düşüncesi.* Der Yayınları, İstanbul, 1989.

Eyüboğlu, İsmet Zeki, *Bütün Yönleriyle Bektaşilik (Alevilik).* Yeni Çığır Yayınları, İstanbul, 1980.

Eyüboğlu, İsmet Zeki, *Bütün Yönleriyle Hacı Bektaş Veli.* Özgür Yayın Dağıtım, İstanbul, 1989.

Eyüboğlu, İsmet Zeki, *Günün Işığında Tasavvuf, Tarikatlar, Mezhepler Tarihi.* Geçit Kitabevi, İstanbul, 1987.

Eyüboğlu, İsmet Zeki, *Sömürülen Alevilik.* Özgür Yayın Dağıtım, İstanbul, 1991.

Eyüboğlu, İsmet Zeki, *Şeyh Bedrettin-Varidat.* Der Yayınları, 3.basım, İstanbul, 1991.

Eyüboğlu, Sabahattin, *Pir Sultan Abdal.* Cem Yayınevi, 3.basım, İstanbul, 1990.

Eyüboğlu, Sabahattin, *Yunus Emre,* Cem Yayınevi, İstanbul, 1981.

Fiş, Radi, *Ben de Halimce Bedreddinem,* Yön Yayıncılık, İstanbul 1988.

Fiş, Radi, *Bir Mutasavvıf, Bir Ahi Hümanisti-Celaleddin Rumi Mevlana.* Yön Yayıncılık, İstanbul, 1990.

Fuzuli, *Saadete Ermişlerin Bahçesi (Hadikatüssuada).* İstanbul Maarif Kütüphanesi, no:38, 8.basım, İstanbul, 1990.

Gölpınarlı, Abdülbaki, *100 Soruda Tasavvuf.* Gerçek Yayınevi, 2. basım, İstanbul, 1985.

Gölpınarlı, Abdülbaki (Hazırlayan), *Manakıb-ı Hacı Bektaş-ı Veli, "Vi layet-Name"*, İnkilap Kitabevi, İstanbul 1958.

Gölpınarlı, Abdülbaki, *Oniki İmam.* Der Yayınları, 2. basım, İstanbul, 1989.

Gölpınarlı, Abdülbaki, *Tarih Boyunca İslam Mezhepleri ve Şiilik.* Der Yayınları, İstanbul, 1987.

Gölpınarlı, Abdülbaki, *Tasavvuf'tan Dilimize Geçen Deyimler ve Atasözleri.* İnkilap ve Aka kitabevleri, İstanbul, 1977.

Gölpınarlı, Abdülbaki, *Yunus Emre ve Tasavvuf.* Remzi Kitabevi, İstanbul, 1961.

Gülvahaboğlu, Adil, *Hacı Bektaş Veli, Laik-Ulusal Kültür.* Yorum Yayınları, Ankara.

Gündüz, Doğan, *Hallac-ı Mansur.* Göl Yayınları, Ankara, 1991.

Hacı Bektaş Veli, *Makalat.* Emek Basım-Yayınevi, Ankara, 1954.

Hançerlioğlu, Orhan, *Felsefe Sözlüğü,* Remzi Kitabevi, İstanbul, 1977.

Hazreti Ali Divanı. Çeviren Vedat Atila. Ant Yayınları, İstanbul, 1990.

İlhan, Abo, *Ehli Beyt Sevgisi.* İstanbul,1989.

İlhan, Abo, *Gönül Sırlarının Aşk Pınarı.* İstanbul 1988.

Kaleli, Lütfi, *Kimliğini Haykıran Alevilik.* Habora Kitabevi, İstanbul, 1990.

Karahöyük. Özel sayı, Hacı Bektaş Kültür Kalkınma ve Yardım Derneği Yayın Organı, Ağustos 1965.

Kaya, Haydar, *Musahiblik.* Engin Yayıncılık, İstanbul, 1989.

Kaygusuz, Bezmi Nusret, *Şeyh Bedrettin Simaveni.* İhsan Gümüşayak Matbaası, İzmir 1957.

Keskin, Nurten, "Alevilere Destek, Kürt Halkına Köstek Değildir", *İşçinin Sesi,* Sayı: 377-378, 1989.

Koca, Turgut-Onaran, Zeki, *Güldeste, Nefesler Ezgiler,* Ankara, 1987

Köprülü, M.Fuat, *İslam Medeniyeti Tarihi.*

Köseoğlu, Ali Rıza, Hazırlayan *Hünkar Hacı Bektaşi Veli Şiirler Antolojisi Özdeyişler ve Nefesler,* Ayyıldız Yayınları, Ankara, 1988.

Kudret, Cevdet, *Pir Sultan Abdal.* İnkılap Kitabevi, 2.basım, İstanbul, 1985.

Kudret, Cevdet, *Yunus Emre.* İnkılap Kitabevi, 33.basım, İstanbul, 1985.

Kübra, Necmüddin, *Tasavvufi Hayat. Usulü aşere, Risale ile'l-haim, Fevaihu'l-cemal.*Dergah Yayınları, İstanbul, 1980.

Leff, *Heresy in the Later Middle Ages,* 2 vols., Manchester/New York, 1967.

Lings, Martin, *What is Sufizm,* Unwin paperbacks, London, 1988.

Marx, K., *The Class Struggles in France, 1848 to 1850.*

Marx, K., *Theses on Feuerbach.*

Marx, K.-Engels, F., *Manifesto of the Communist Party.*

Marx, K.-Engels, F., *The German Ideology.*

Mert, Hamdi, "Dergah-ı Hacı Bektaş Veli", *Tercüman.* 18 Ağustos 1989.

Morris, Harvey, "The rivalry that is splitting Islam", *The Independent,* 17 July 1989.

Mutluay, Rauf, *100 Soruda Türk Edebiyatı*, Gerçek Yayınları, İstanbul.

Müjde, İncil'in Çağdaş Türkçe Çevirisi. Yeni Yaşam Yayınları, İstanbul, 1988.

Nesefi, Azizüddin, *Tasavvufta İnsan Meselesi.* İnsan-ı Kamil. Dergah Yayınları, İstanbul, 1990.

Nizami, Ali, *Er-Risale-i Ehlibeyt'iyye*, Gülbay Yayınları, İstanbul, 1987.

Noyan, Doç. Dr. Bedri, *Bektaşilik Alevilik Nedir?* Ankara, 1987.

Noyan, Bedri, *Anlamsız Bir Bölücülük: "S ünni-Şi'i" Ayrımı.* Ayyıldız Yayınları, Ankara.

Nurbakhsh, Dr. Javad, *Sufi Symbolism, The Nurbakhsh Encyclopedia of Sufi Terminology*, Vol. II, London/New York.

Nurbakhsh, Dr. Javad, *Sufi Symbolism*, vol.III, London/New York, 1987.

Nurbakhsh, Dr. Javad, Sufi Symbolism. Vol.IV., London/New York, 1990.

Nurbakhsh, Dr. Javad, *Sufi Symbolism.* Vol. V., London/New York, 1991.

Nurbakhsh, Dr. Javad, I*n the Paradise of the Sufis.* New York, 1979.

Ocak, Ahmet Yaşar, *Babailer İsyanı*, Dergah Yayınları, İstanbul 1980.

Odyakmaz, Nevzad, *Bektaşilik, Mevlevilik, Masonluk*, İnkilap Kitabevi, İstanbul, 1988.

Oytan, Tevfik M., *Bektaşiliğin İçyüzü, Dibi, Köşesi, Yüzü ve Astarı Nedir?*, Maarif Kitaphanesi, 8. basım, İstanbul.

Öcalan, Abdullah, "Din Sorunu Üzerine", *Serxwebun.* Temmuz 1989.

Öz, Baki, *Kurtuluş Savaşında Alevi-Bektaşiler.* Can Yayınları, İstanbul, 1989.

Özkırımlı, Atilla, *Alevilik-Bektaşilik ve Edebiyatı.* Cem Yayınevi, İstanbul 1985.

Öztelli, Cahit, *Bektaşi Gülleri. Bektaşi-Alevi Şiirleri Antolojisi,* Özgür Yayın, İstanbul, 1985.

Öztelli, Cahit, *Pir Sultan Abdal. Bütün Şiirleri.* Milliyet Yayınları, 2.basım, 1971.

Öztelli, Cahit, *Pir Sultan'ın Dostları,* Özgür Yayın Dağıtım, İstanbul 1984.

Öztürk, Doç. Dr. Yaşar Nuri, *101 Soruda Kuran.* Hürriyet Yayıncılık, 1988.

Öztürk, Doç. Dr. Yaşar Nuri, *101 Soruda Mezhepler.* Hürriyet Yayıncılık, 1988.

Öztürk, Doç. Dr. Yaşar Nuri, *Allah Kelamı Ayetler.* Hürriyet Yayıncılık, 1988.

Öztürk, Doç. Dr. Yaşar Nuri, *Mevlana ve İnsan.* 1989.

Petroshefski, P., *Iran in the Middle Ages.* Moscow.

Püsküllüoğlu, Ali, *Bektaşi.* Cem Yayınları, İstanbul 1987.

Rahimi, Fazullah, *Gülzar-ı Hasaneyn.* Can Yayınları, 1987.

Rousseau, Herve', *Dinler,* Çeviren: Osman Pınarlı, Remzi Kitabevi, 1970.

Sertoğlu, Murat, *Kerbela.* Sağlam Yayınevi, İstanbul, 1987.

Sena, Cemil, *Hazreti Muhammed'in Felsefesi.* Remzi Kitabevi, 1984.

Seyirci, Musa-Tungar, Y. Hayati, *Abdal Musa Sultan.* ABC Ajansı, Antalya, 1988.

Seyyid Ali Sultan *(Kızıldeli Sultan) Vilayetnamesi.*(Baskıya hazırlayan Bedri Noyan) Ayyıldız Yayınları, Ankara.

Sühreverdi, Ebu'n Necib, *Yönetenlerin Yönetimi.* Tercüman 1001 Temel Eser.

Sümer, Ali, *Anadolu'da Türk Öncüsü Hacı Bektaş Veli.*Sevilay Matbaası, 2.basım, Ankara, 1989

Şahin, Yusuf, *Kulhak.* İstanbul, 1987.

Şakir, Ziya, *Mezhepler Tarihi, Şiilik-Sünnilik, Kızılbaşlık, Alevilik.* İstanbul Maarif Kitaphanesi.

Şener, Cemal, *Alevilik Olayı. Toplumsal Bir Başkaldırının Kısa Tarihçesi.* Yön Yayıncılık, İstanbul, 1989.

Şener, Cemal, *Alevi Törenleri.* Ant Yayınları, İstanbul,1991.

Şener, Cemal (derleyen), *Alevilik Üstüne Ne Dediler?* Ant Yayınları, İstanbul, 1990.

Şeyh Bedrettin, *Varidat.* Kültür Bakanlığı Yayınları, Ankara, 1990.

Tanilli, Server, *İslam Çağımıza Yanıt Verebilir mi?* Say Yayınları, İstanbul, 1991.

Tansel, Dr. Selahattin, *Yavuz Sultan Selim.* İstanbul, 1969.

Tanyeli, İsmail, *Osmanlı Saltanatı Yönetiminde Ortak Feodal Egemen Sınıflar ve Topraksız Emekçi Halk İsyanlarının İç Yüzü. 16.Yüzyıl Katliamlar ve Günümüzde Devamı.* Şubat 1988, Avusturya (teksir).

Tekindağ, Prof. Cenap Şehabettin, "Yeni Kaynaklar ve Vesikaların Işığı Altında Yavuz Sultan Selim'in İran Seferi", *Tarih Mecmuası,* cilt XVII, sayı: 22.

Trevelyan, *England in the Age of Wycliffe,* London, 1899.

Türkiye Tarihi I. Osmanlı Devletine Kadar Türkler, Ümit Hassan et al., Yayın yönetmeni Sina Akşin, Cem Yayınları, İstanbul 1987.

Türkiye Tarihi 2. Osmanlı Devleti 1300-1600. Sina Akşin, Cem Yayınları, İstanbul.

Ulusoy, Celalettin. A., *Hünkarhan Bektaş Veli ve Alevi-Bektaşi Yolu.* İkinci Basım, Hacı Bektaş, 1986.

Ural, Orhan, *Pir Sultan Abdal.* Ant Yayınları, 2.basım, İstanbul, 1990.

Uslu, Mustafa, *' 'Pir-i Türkistan Ahmet Yesevi''*, *Türk Dünyası Tarih Dergisi.* Haziran 1989, No.30.

Weber, Max, *The Protestant Ethic and the Spirit of Capitalism.* UK, 1989.

Werner, Ernst, *Büyük bir Devletin Doğuşu, Osmanlı Feodalizminin Oluşma Süreci.* Alan Yayıncılık, İstanbul 1986.

Wolf, Eric R., "The Social Organisation of Mecca and the Origins of Islam", *The Bobbs-Merrill Reprint Series in the Social Sciences.* Reprinted from Southwestern Journal of Anthropology. Vol 7, Winter 1951, USA.

Yaman, Mehmet (çeviren), *Seyyid Nizamoğlu. Hayatı, Eserleri, Divanı.* Can Yayınları, İstanbul, 1990.

Yetkin, Çetin, *Etnik ve Toplumsal Yönleriyle Türk Halk Hareketleri ve Devrimler.* İstanbul, 1974.

Zelyut, Rıza, *Alevi Bektaşilerde Mizah.* Anadolu Kültür Yayınları, İstanbul, 1991.

Zelyut, Rıza, *' 'Hacı Bektaş Veli''*, *Hürriyet.* 13 Ağustos 1989 (dizi).

YAZARIN YAYINLANMIŞ ÖTEKİ KİTAPLARI

Durgunda Bir Kurşun (Şiirler) (1967)
Emperyalizmin Zayıf Halkası Türkiye (1978)
Proletarya Enternasyonalizmi (1979)
III. Program ve Görevlerimiz (1979)
Sınıf Savaşının Vardığı Aşama ve KP'nin Taktikleri (1980)
Sosyalizm Üstün Gelecektir (1980)
Bu Kavga Gelecek Kavgasıdır (1981)
Kankun Koferansı ve Düşündürdükleri (1982)
Yaşayan Sosyalizm (1982)
Sosyalizm ve Demokrasi (1982)
Durum ve Görevlerimiz (1982)
İyi Öncü Değil, Kötü Artçı Bile Değil (1984)
Faşizmin Çözülüşü (1984)
Kırkın Yarısı I, II (1986)
Örgüt ve Örgütçü (1986)

Faşizm ve Burjuva Demokrasisi (1991)

1962-1968 arasında devrimci harekette yer alanlar Aleviliğin, Türkiye'de sosyalist hareketin gelişmesinde oynadığı rolü iyi bilirler. Bizler okul sıralarında, şimdi kimilerinin dinci, gerici, yobaz dedikleri Alevi türküleriyle sosyalizmi bulduk. O türkülerle devrimci harekette yer aldık.

Neden Aleviler devrimci harekete bu denli yoğun katılmaktadırlar? Bu sorunun yanıtını aramaya başladığım noktada, kitap yazma amacı da, iletmek istediğim bir düşünce de yoktu. Ancak okudukça, Anadolu tarihinin ve günümüzün en büyük sorunlarından biriyle karşı karşıya olduğumuzu öğrendim.

Daha sonra bazı çevrelerden ''bu konu neden gerekti?'' sorusu geldi. Oysa sorulması gereken şudur: ''Neden Aleviliği devrimci hareket bugüne dek ciddi biçimde incelemedi? Neden bugün de incelemiyor?''

Alevilik tarihimizde ezilmişlerin savaş bayrağı olmuş, halkın içinden gelen direnme-ayaklanma duygularını dile getirmede başı çekmiştir.